ThermoMate

RESIDENTIAL GAS TANKLESS WATER HEATER

CZ264LP, CZ360LP, CZ422LP
CZ264NG, CZ360NG, CZ422NG

USER MANUAL

ENGLISH

WARNING: If the information in these instructions is not followed exactly, a fire or explosion may result causing property damage, personal injury or death.

- Do not store or use gasoline or other flammable vapors and liquids in the vicinity of this or any other appliances.
- WHAT TO DO IF YOU SMELL GAS
  - Do not try to light any appliances.
  - Do not touch any electrical switch; do not use any phone in your building.
  - Immediately call your gas supplier from a neighbor's phone. Follow the gas supplier's instructions.
  - If you cannot reach your gas supplier, call the fire department.
- Installation and service must be performed by a qualified installer, service agency or the gas supplier.

ThermoMate

RESIDENTIAL GAS TANKLESS WATER HEATER

Model No.	CZ264LP		Maximum Input Rating (Btu per hour)	75,000
Voltage	120 Volts		Minimum Input Rating (Btu per hour)	23,800
Frequency	60 Hz		Minimum Input Gas Pressure	8.0" w.c 2.0 kPa
Amps	Less than 12 Amperes		Maximum Input Gas Pressure	13" w.c 3.23 kPa
Gas Type	Liquid Propane	Only	Manifold Pressure	4.45" w.c 1.12 kPa
			Maximum Working Pressure	150 PSI
Recovery Rating	As used in this standard, the quantity of water obtained by multiplying the manufacturer's input rating in Btu per hour by the thermal efficiency and dividing the product by 825 Btu per gallon. This is based on a 100°F temperature rise, and a nominal specific heat for water of 8.25 Btu per gallon per degree F.			

Not recommended in excess of 2,000 ft. above sea level.	Category III Water Heater

FOR YOUR SAFETY
Do not store or use gasoline or other flammable vapors and liquids in the vicinity of this or any other appliance.

For customer service on this appliance contact:
support@thermomate.com 1(844)334-4203

The unit must be installed on a fire retardant area, and must be away from all combustible materials. Minimum clearances from combustible construction, 6 inches sides, 0 inches back and 12 inches top.

The temperature and pressure relief valve provided by the manufacturer shall be installed at the time of installation of the heater in the location specified by the manufacturer. Local codes shall gover installation of relief devices. For safe operation of the water heater, the relief valve must not be removed or plugged.

This water heater requires a special venting system. Refer to the installation instructions for parts list and method of installation.

ThermoMate

RESIDENTIAL GAS TANKLESS WATER HEATER

Model No.	CZ264NG	Maximum Input Rating (Btu per hour)	75,000
Voltage	120 Volts	Minimum Input Rating (Btu per hour)	23,800
Frequency	60 Hz	Minimum Input Gas Pressure	4.0" w.c 1.0 kPa
Amps	Less than 12 Amperes	Maximum Input Gas Pressure	10.5" w.c 2.61 kPa
Gas Type	Natural Gas Only	Manifold Pressure	3.5" w.c 0.87 kPa
		Maximum Working Pressure	150 PSI
Recovery Rating	As used in this standard, the quantity of water obtained by multiplying the manufacturer's input rating in Btu per hour by the thermal efficiency and dividing the product by 825 Btu per gallon. This is based on a 100°F temperature rise, and a nominal specific heat for water of 8.25 Btu per gallon per degree F.		

Not recommended in excess of 2,000 ft. above sea level.	Category III Water Heater

FOR YOUR SAFETY
Do not store or use gasoline or other flammable vapors and liquids in the vicinity of this or any other appliance.

For customer service on this appliance contact:
support@thermomate.com 1(844)334-4203

The unit must be installed on a fire retardant area, and must be away from all combustible materials. Minimum clearances from combustible construction, 6 inches sides, 0 inches back and 12 inches top.

The temperature and pressure relief valve provided by the manufacturer shall be installed at the time of installation of the heater in the location specified by the manufacturer. Local codes shall gover installation of relief devices. For safe operation of the water heater, the relief valve must not be removed or plugged.

This water heater requires a special venting system. Refer to the installation instructions for parts list and method of installation.

ThermoMate

RESIDENTIAL GAS TANKLESS WATER HEATER

Model No.	CZ360LP	Maximum Input Rating (Btu per hour)	98,500
Voltage	120 Volts	Minimum Input Rating (Btu per hour)	23,800
Frequency	60 Hz	Minimum Input Gas Pressure	8.0" w.c 2.0 kPa
Amps	Less than 12 Amperes	Maximum Input Gas Pressure	13" w.c 3.23 kPa
Gas Type	Liquid Propane Only	Manifold Pressure	4.45" w.c 1.12 kPa
		Maximum Working Pressure	150 PSI
Recovery Rating	As used in this standard, the quantity of water obtained by multiplying the manufacturer's input rating in Btu per hour by the thermal efficiency and dividing the product by 825 Btu per gallon. This is based on a 100°F temperature rise, and a nominal specific heat for water of 8.25 Btu per gallon per degree F.		

Not recommended in excess of 2,000 ft. above sea level.	Category III Water Heater

FOR YOUR SAFETY
Do not store or use gasoline or other flammable vapors and liquids in the vicinity of this or any other appliance.

For customer service on this appliance contact:
support@thermomate.com 1(844)334-4203

The unit must be installed on a fire retardant area, and must be away from all combustible materials. Minimum clearances from combustible construction, 6 inches sides, 0 inches back and 12 inches top.

The temperature and pressure relief valve provided by the manufacturer shall be installed at the time of installation of the heater in the location specified by the manufacturer. Local codes shall gover installation of relief devices. For safe operation of the water heater, the relief valve must not be removed or plugged.

This water heater requires a special venting system. Refer to the installation instructions for parts list and method of installation.

ThermoMate

RESIDENTIAL GAS TANKLESS WATER HEATER

Model No.	CZ360NG	Maximum Input Rating (Btu per hour)	98,500
Voltage	120 Volts	Minimum Input Rating (Btu per hour)	23,800
Frequency	60 Hz	Minimum Input Gas Pressure	4.0" w.c 1.0 kPa
Amps	Less than 12 Amperes	Maximum Input Gas Pressure	10.5" w.c 2.61 kPa
Gas Type	Natural Gas Only	Manifold Pressure	3.5" w.c 0.87 kPa
		Maximum Working Pressure	150 PSI
Recovery Rating	As used in this standard, the quantity of water obtained by multiplying the manufacturer's input rating in Btu per hour by the thermal efficiency and dividing the product by 825 Btu per gallon. This is based on a 100°F temperature rise, and a nominal specific heat for water of 8.25 Btu per gallon per degree F.		

Not recommended in excess of 2,000 ft. above sea level.	Category III Water Heater

FOR YOUR SAFETY
Do not store or use gasoline or other flammable vapors and liquids in the vicinity of this or any other appliance.

For customer service on this appliance contact:
support@thermomate.com 1(844)334-4203

The unit must be installed on a fire retardant area, and must be away from all combustible materials. Minimum clearances from combustible construction, 6 inches sides, 0 inches back and 12 inches top.

The temperature and pressure relief valve provided by the manufacturer shall be installed at the time of installation of the heater in the location specified by the manufacturer. Local codes shall gover installation of relief devices. For safe operation of the water heater, the relief valve must not be removed or plugged.

This water heater requires a special venting system. Refer to the installation instructions for parts list and method of installation.

ThermoMate

RESIDENTIAL GAS TANKLESS WATER HEATER

Model No.	CZ422LP	Maximum Input Rating (Btu per hour)	113,000
Voltage	120 Volts	Minimum Input Rating (Btu per hour)	23,800
Frequency	60 Hz	Minimum Input Gas Pressure	8.0" w.c 2.0 kPa
Amps	Less than 12 Amperes	Maximum Input Gas Pressure	13" w.c 3.23 kPa
Gas Type	Liquid Propane Only	Manifold Pressure	4.45" w.c 1.12 kPa
		Maximum Working Pressure	150 PSI
Recovery Rating	As used in this standard, the quantity of water obtained by multiplying the manufacturer's input rating in Btu per hour by the thermal efficiency and dividing the product by 825 Btu per gallon. This is based on a 100°F temperature rise, and a nominal specific heat for water of 8.25 Btu per gallon per degree F.		

Not recommended in excess of 2,000 ft. above sea level.	Category III Water Heater

FOR YOUR SAFETY
Do not store or use gasoline or other flammable vapors and liquids in the vicinity of this or any other appliance.

For customer service on this appliance contact:
support@thermomate.com 1(844)334-4203

The unit must be installed on a fire retardant area, and must be away from all combustible materials. Minimum clearances from combustible construction, 6 inches sides, 0 inches back and 12 inches top.

The temperature and pressure relief valve provided by the manufacturer shall be installed at the time of installation of the heater in the location specified by the manufacturer. Local codes shall gover installation of relief devices. For safe operation of the water heater, the relief valve must not be removed or plugged.

This water heater requires a special venting system. Refer to the installation instructions for parts list and method of installation.

ThermoMate				
RESIDENTIAL GAS TANKLESS WATER HEATER				
Model No.	CZ422NG		Maximum Input Rating (Btu per hour)	113,000
Voltage	120 Volts		Minimum Input Rating (Btu per hour)	23,800
Frequency	60 Hz		Minimum Input Gas Pressure	4.0" w.c 1.0 kPa
Amps	Less than 12 Amperes		Maximum Input Gas Pressure	10.5" w.c 2.61 kPa
Gas Type	Natural Gas	Only	Manifold Pressure	3.5" w.c 0.87 kPa
			Maximum Working Pressure	150 PSI
Recovery Rating	As used in this standard, the quantity of water obtained by multiplying the manufacturer's input rating in Btu per hour by the thermal efficiency and dividing the product by 825 Btu per gallon. This is based on a 100°F temperature rise, and a nominal specific heat for water of 8.25 Btu per gallon per degree F.			
Not recommended in excess of 2,000 ft. above sea level.			Category III Water Heater	
FOR YOUR SAFETY Do not store or use gasoline or other flammable vapors and liquids in the vicinity of this or any other appliance.				
For customer service on this appliance contact: support@thermomate.com 1(844)334-4203				
The unit must be installed on a fire retardant area, and must be away from all combustible materials. Minimum clearances from combustible construction, 6 inches sides, 0 inches back and 12 inches top.				
The temperature and pressure relief valve provided by the manufacturer shall be installed at the time of installation of the heater in the location specified by the manufacturer. Local codes shall gover installation of relief devices. For safe operation of the water heater, the relief valve must not be removed or plugged.				
This water heater requires a special venting system. Refer to the installation instructions for parts list and method of installation.				

YOU'RE ALL SET!

Thanks for purchasing your new ThermoMate residential tankless water heater. This convenient, safe and high efficiency product will open the doors to enjoying endless hot water.
We highly suggest you take the time to read through all of the safety and installation procedures in this manual before attempting to install your new residential water heater.
Always remember we're here for you via our online helpdesk located at www.thermomate.com, live chat and toll free at 1(844)334-4203!

Read this Manual

Inside you will find many helpful hints on how to use and maintain your water heater properly.
A little preventive care on your part can save you time and money over the life of your water heater.
You'll find many answers to common problems in the Troubleshooting Guide. If you review the chart of Troubleshooting Tips first you may not need to call for service.

⚠ Read the Safety Information

To Ensure your safety and the safety of others, we have included important safety warnings throughout this manual.
All safety messages will follow the safety alert symbol and the words: **“CAUTION”, “DANGER” “WARNING” or “NOTICE”.**

These words mean:

⚠**CAUTION -** A potentially hazardous situation that may result in minor or moderate injury.

⚠**DANGER -** An imminently hazardous situation that will result in death or serious injury.

⚠**WARNING -** A potentially hazardous situation that could result in death or serious injury and/or damage to property.

⚠**NOTICE:** Attention is called to observe a specified procedure or maintain a specific condition.

⚠ Warning

This water heater may not be suitable for use in manufactured (mobile) homes! Please check local code restrictions pertaining to permanent/ fixed installations in manufactured homes in your area.
The purpose of this manual is twofold: One, to provide the installer with the basic directions and recommendations for the proper installation and adjustment of the water heater; and Two, to the owner-operator, to explain the features, operation, safety precautions, maintenance and troubleshooting of the water heater. This manual also includes a parts list.
It is imperative that all persons who are expected to install, operate or adjust this water heater read the instructions carefully so they may understand how to perform these operations. If you don't understand these instructions or any terms within it, seek professional advice.
Any questions regarding the operation, maintenance, service or warranty of this water heater should be directed to the seller from whom it was purchased. If additional information is required, refer to the section on If You Need Service.

⚠Do not destroy this manual. Please read carefully and keep in a safe place for future reference.

⚠Recognize this symbol as an indication of Important Safety Information!

California Proposition 65 Warning: This product contains chemicals known to the State of California to cause cancer, birth defects or other reproductive harm.

WARNING: If the information in these instructions is not followed exactly, a fire or explosion may result causing property damage, personal injury or death.

For Your Safety

Improper installation, adjustment, alteration, service or maintenance can cause property damage, personal injury, or death. Refer to this manual. Installation and service must be performed by a qualified installer, service agency or the gas supplier.
DO NOT store or use gasoline or other flammable vapors or liquids or other combustible materials in the vicinity of this or any other appliance. To do so may result in an explosion or fire.

What to do if You Smell Gas

- DO NOT try to light any appliances.
- DO NOT touch any electrical switch; do not use any phone in your building.
- Immediately call your gas supplier from a neighbor's phone. Follow the gas supplier's instructions.
- If you cannot reach your gas supplier, call the fire department.
- DO NOT return to your home until authorized by the gas supplier or fire department.

For your records

Please Note: In order to file a product warranty claim, the original proof of purchase is required.
Manufacturer: ThermoMate
Add: 8350 Patriot Blvd STE B, North Charleston, SC 29418.

CONTENTS

WARNING 01
YOU'RE ALL SET 04
SAFETY INFORMATION 08
INSTALLATION INSTRUCTIONS 14
OPERATION 41
CARE & MAINTENANCE 44
TROUBLESHOOTING 48
REPLACEMENT PARTS 51
IN THE BOX 52
WARRANTY INFORMATION 53

VERISON FRANÇAISE 55

ThermoMate

IMPORTANT SAFETY INFORMATION
READ ALL INSTRUCTIONS BEFORE USING

Be sure to read and understand the entire Use and Care Manual before attempting to install or operate this water heater. It may save your time and money. Pay particular attention to the Safety Instructions. Failure to follow these warnings scould result in serious bodily injury or death. Should you have problems understanding the instructions in this manual or have any questions, STOP, and get help from a qualified service technician, or the local gas utility.

⚠Danger

Properly Install Water Heater
Failure to properly install the water heater outdoors as outlined in the installation instructions in this manual can result in unsafe operation of the water heater. To avoid the risk of fire, explosion, or asphyxiation from carbon monoxide, never operate this water heater unless it is installed properly and has an adequate air supply for proper operation. Be sure to inspect the flue terminal for proper installation at initial start-up and at least annually thereafter. Refer to the care and cleaning section of this manual for more information regarding flue terminal inspection.

⚠Warning

Gasoline, as well as other flammable materials and liquids (adhesives, solvents, paint thinners etc.), and the vapors they produce are extremely dangerous. DO NOT handle, use or store gasoline or other flammable or combustible materials anywhere near or in the vicinity of a water heater or any other appliance. Be sure to read and follow the labels on the water heater, as well as the warnings printed in this manual. Failure to do so can result in property damage, bodily injury or death.

⚠ DANGER

⚠ Vapors from flammable liquids will explode and catch fire causing death or severe burns.

Do not use or store flammable products such as gasoline, solvents or adhesives in the same room or area near the water heater.

Keep flammable products:
1. Far away from heater
2. In approved containers
3. Tightly closed
4. Out of children's reach

Water heater has a main burner flame. The main burner flame:
1. Can come on at any time and
2. Will ignite flammable vapors

Vapors:
1. Cannot be seen
2. Are heavier than air
3. Go a long way on the floor
4. Can be carried from other rooms to the main burner flame by air currents

Installation:
Do not Install water heater where flammable products will be stored or used unless the main burner flame is at least 18" above the floor. This will reduce, but not eliminate, the risk of vapors being ignited by the main burner flame.

Read and follow water heater warnings and Instructions. If owners manual is missing, contact the retailer or manufacturer.

⚠ Danger

WATER TEMPERATURE SETTING

Safety and energy conservation are factors to be considered when selecting the water temperature setting.
Water temperatures above 125°F can cause severe burns or death from scalding. The thermostat is adjusted to its lowest temperature position when shipped from the factory. Be sure to read and follow the warnings outlined on the label pictured below.

⚠ DANGER

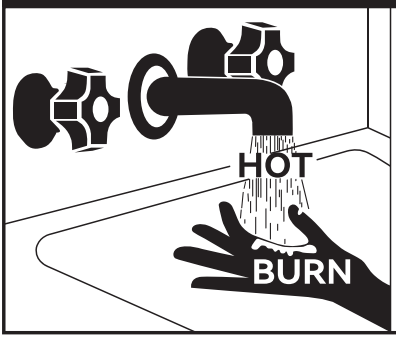

Water temperature over 125°F can cause severe burns instantly or death from scalds. Children, disabled and elderly are at highest risk of being scalded. See instruction manual before setting temperature at water heater. Feel water before bathing or showering.
Temperature limiting valves are available, see manual.

Time/Temperature Relationship In Scalds	
Water temperature	Time to produce a serious burn
120°F	More than 5 minutes
125°F	1½ to 2 minutes
130°F	About 30 seconds
135°F	About 10 seconds
140°F	Less than 5 seconds
145°F	Less than 3 seconds
150°F	About 1½ seconds
155°F	About 1 second

Table courtesy of shriners burn institute

The chart shown above may be used as a guide in determining the proper water temperature for your home

⚠ **DANGER:** Households with small children, disabled, or elderly persons may require a 120°F or lower temperature setting to prevent contact with “HOT” water.

Maximum water temperature occurs while burner is on. To find water temperature being delivered, turn on a hot water faucet and place a thermometer in the water stream and read the thermometer.
The temperature of the water at the outlet of the water heater can be regulated by setting the temperature on display located on the front panel. The display located on the front panel was set at 110°F before it was shipped from the factory.

The illustration to the bottom left illustrates the **Panel Display** and how to adjust the water temperature.

NOTICE: When this water heater is supplying general purpose hot water requirements for use by individuals, a thermostatically controlled mixing valve for reducing point of use water temperature is recommended to reduce the risk of scald injury. Contact a licensed plumber or the local plumbing authority for further information.

NOTICE: The factory recommended operating temperatures are between 97°F and 140°F.

⚠ Danger

NATURAL GAS AND LIQUEFIED PETROLEUM MODELS

Both propane and natural gas have odorants added to aid in detecting a gas leak. Some people may not physically be able to smell or recognize these odorants. If you are unsure or unfamiliar with the smell of propane or natural gas, ask the gas supplier.

Other conditions, such as “odorants fade”, which causes the odorant to diminish in intensity, can also hide or camouflage a gas leak. Always check with commercial leak odorants or soapy water.

- Gas detectors are recommended in propane and natural gas applications and their installation should be in accordance with the detector manufacturer's recommendations and/or local laws, rules, regulations or customs.
- Water heaters utilizing propane gas are different from natural gas models. A natural gas water heater will not function safely on propane gas and vice versa.
- No attempt should ever be made to convert the water heater from natural gas to propane gas. To avoid possible equipment damage, personal injury or fire, do not connect the water heater to a fuel type not in accordance with the unit data plate; propane for propane units and natural gas for natural gas units. These units are not certified for any other fuel type.
- Propane water heaters should not be installed below grade (for example, in a basement) if such installation is prohibited by federal, state and/or local laws, rules, regulations or customs.
- Propane or propane gas must be used with great caution. It is heavier than air and will collect first in lower areas making it hard to detect at nose level.
- Before attempting to light the water heater, make sure to look and smell for gas leaks. Use a soapy solution to check all gas fittings and connections. Bubbling at a connection indicates a leak that must be corrected. When smelling to detect a gas leak, be sure to sniff near the floor also.

- It is recommended that more than one method, such as soapy solution, gas detectors, etc., be used to detect leaks in gas applications.

Notice: If a gas leak is present or suspected:
- DO NOT attempt to find the cause yourself.
- DO NOT try to light any appliances.
- DO NOT touch any electrical switch.
- DO NOT use any phone in your building.
- Leave the house immediately and make sure your family and pets leave also.
- Leave the doors open for ventilation and contact the gas supplier, a qualified service agency or the fire department.
- Stay away from the house (or building) until the service call has been made, the leak is corrected and a qualified agency has determined the area to be safe.
- Follow the steps listed under “WHAT TO DO IF YOU SMELL GAS” found on Page 3 of this manual.

FOR YOUR SAFETY READ BEFORE OPERATING

⚠ Warning

For your safety, the information in this manual must be followed to minimize the risk of fire or explosion, electric shock, or to prevent property damage, personal injury, or loss of life.

⚠ For Installations in the State of Californita

California Law requires that residential water heaters must be braced, anchored or strapped to resist falling or horizontal displacement due to earthquake motions. For residential water heaters up to 52 gallons capacity, a brochure with generic earthquake bracing instructions can be obtained from: Office of the State Architect, 400 P Street, Sacramento, CA 95814 or you may call 916-445-8100 or ask a water heater dealer. However, applicable local codes shall govern installation. For residential water heaters of a capacity greater than 52 gallons or tankless style, consult the local building jurisdiction code for acceptable bracing procedures.

⚠ Safety Precautions

Have the installer show you the location of the gas shut-off valve and how to shut it off if necessary. Turn off the manual shut-off valve if the water heater has been subjected to overheating, fire, flood, physical damage or if the gas supply fails to shut off.

- Read this manual entirely before installing or operating the water heater.
- Use this water heater only for its intended purpose as described in this Use and Care Manual.
- Be sure your water heater is properly installed in accordance with local codes and the provided installation instructions.
- Do not service any part of your water heater unless it is specifically recommended in this manual. All other servicing should be referred to a qualified technician.

READ AND FOLLOW THIS SAFETY INFORMATION CAREFULLY.

⚠ Save these Instructions

This water heater must be installed in accordance with these instructions, local codes, utility company requirements, and/or in the absence of local codes, use the latest edition of the American National Standard/National Fuel Gas Code. A copy can be purchased from either the American Gas Association, 400 North Capitol Street Northwest, Washington, DC 20001 as ANSI standard Z223.1 or National Fire Protection Association, 1 Batterymarch Park, Quincy, MA 02269 as NFPA 54. In Canada, the latest edition of the CSA B149.1 Natural Gas and Propane Installation,and the Canadian Electrical Code, CSA C22. 1 Part 1, in the absence of local codes.

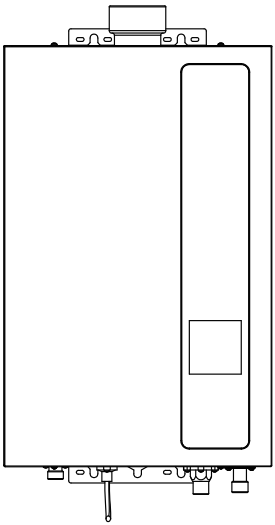

INSTALLING THE WATER HEATER

Indoor Location

Proper operation of the water heater requires air for combustion and ventilation. Provisions for combustion and ventilation air must comply with referenced codes and standards.

- Installation distances may vary by local code. It is the installer's responsibility to verify installation requirements.
- Make sure before installation that the gas type you will use is the same type on the data plate.
- The water heater unit should be installed by professionals. Improper installation may cause failure or dangerous conditions such as gas leaking or explosion.
- Water heater cannot be installed in an UNVENTED bathroom, bedroom, basement, living room, closet, outdoor, stairway or an exit area. If installed in an exit area, it must be at least 16.5 ft. or more away from the exit.
- Vent pipe should extend from the wall at least 2". The terminal must be at least 1.64 ft. away from obstruction, and must be well vented.
- Vent pipe should slope 3° downward, to avoid condensing water and protect from rain entering.
- Vent pipe should avoid direct, strong wind because the downdraft will cause malfunction.
- The water heater should be installed far from any blockage, and with plenty of enough space for installation and maintenance. Adequate clearances for servicing must be provided.
- The water heater should not be installed in the same room with a gas stove.
- When determining the floor clearance, a clearance of 6" must be maintained between the vent pipe and combustible material. A side wall clearance of 6" and a top clearance of 12" must be maintained.
- The vent pipe can be up to 32 ft. in length with one elbow.
- The power socket connecting the water heater should be grounded properly with a GFCI circuit protector.
- The water heater should not be located in an area where leakage of the heat exchanger or connections will result in damage to the area adjacent to it or to lower floors of the structure. When such areas cannot be avoided it is recommended that a suitable catch pan, adequately drained, must be installed under the water heater. The pan must not restrict combustion airflow.

- The water heater should be installed as close as practical to the vent termination to minimize vent length and the number of elbows required for venting.
- A gas fired water heater or any other appliance should not be installed in a space where liquids which give off flammable vapors are to be used or stored. Such liquids include gasoline, propane gas (butane or propane), paint or adhesives and their thinners, solvents or removers.
- The water heater should be installed far from heat sources, flammable and dangerous materials. Because of natural air movement in a room or other enclosed space, flammable vapors can be carried some distance from where their liquids are being used or stored. The open flame of the water heater's main burner can ignite these vapors causing an explosion or fire which may result in severe burns, death or property damage.
- Raising the water heater will reduce, but not eliminate the possibility of lighting the vapor of any flammable liquids which may be improperly stored or accidentally spilled.
- If the water heater is installed in a garage, it should be installed so that the direct ignition system and main burner are no less than 18" above the garage floor.
- Hot and cold water lines should be insulated to conserve water and energy.
- The water heater must be located so it is not subject to physical damage, for example, by moving vehicles or flooding, etc.
- For other than a direct vent appliance, the appliance must be located as close as practicable to a chimney or gas vent.
- DO NOT install water heater where subject to vibrations or on the road use.
- DO NOT install the water heater in Recreational Vehicles, Mobile Homes, Boats and other Watercraft.
- DO NOT install the water heater near vents for heating or cooling. A minimum of 4 feet should be maintained.
- If the clearances stated on the Instruction/Warning Label, located on the front panel of the heater differ, install the water heater according to the clearances stated on the manual.

⚠ **WARNING:** Combustible construction refers to adjacent walls and ceilings and should not be confused with combustible or flammable products and materials. Combustible and/or flammable products and materials should never be stored in the vicinity of this or any gas appliance.

Combustion and Ventilation Air

A confined space is one having a volume of less than 50 cubic feet per 1,000 BTU/Hr of the aggregate input of all appliances within that space. The air must be supplied through two permanent openings of equal area. One is to be located within 12" above the floor and the other is to be located within 12" below the ceiling.
The minimum net free area of each opening must not be less than one square inch per 1,000 BTU/Hr of the total input rating of all the appliances in the enclosure (but not less than 100 square inches), if each opening communicates with other unconfined areas inside the building.
Buildings of unusually tight construction shall have the combustion and ventilation air supplied from outdoors, or a freely ventilated attic or crawl space.
If air is supplied from outdoors, directly or through vertical ducts, there must be two openings located as specified above and each must have a minimum net free area of not less than one square inch per 4,000 BTU/Hr of the total input rating of all the appliances in the enclosure.

If horizontal ducts are used to communicate with the outdoors, each opening must have a minimum net free area of not less than one square inch per 2,000 BTU/Hr of the total input rating of all the appliances in the enclosure. If ducts are used, the minimum dimensions of rectangular air ducts shall not be less than 4".

NOTICE: If the water heater is installed in an unconfined space within a building of conventional frame, masonry or metal construction, infiltration air is normally adequate for proper combustion and ventilation. If the water heater is installed in a confined space, provisions for combustion and ventilation air must be made.

NOTICE: If the duct openings which supply combustion and ventilation air are to be covered with a protective screen or grill, the net free area (openings in the material) of the covering material must be used in determining the size of the openings. Protective screening for the openings MUST NOT be smaller than 1/4" to prevent clogging by lint or other debris.

Corrosive Atmospheres

The air in beauty shops, dry cleaning establishments, photo processing labs, and storage areas for liquid and powdered bleaches or swimming pool chemicals often contain such.

An air supply containing halogenated hydrocarbons may be safe to breathe, but when it passes through a gas flame, corrosive elements are released that will shorten the life of any gas burning halogenated hydrocarbons appliance.
Propellants from common spray cans or gas leaks from A/C and refrigeration equipment are highly corrosive after passing through a flame. The water heater warranty is voided when failure of the water heater is due to operation in a corrosive atmosphere.

NOTICE: The water heater should not be installed near any air supply containing halogenated hydrocarbons.

Check the Unit

Inspect the water heater for possible damage. Check the markings on the rating plate of the water heater to be certain the type of gas supplied corresponds to the water heater requirements. Verify all included parts are present (see below).

Wood Screw
x 5 Pieces

Washer
x 3 Pieces

Exposive Screw
x 2 Pieces

Wall Plug
x 5 Pieces

INSTALLING THE WATER HEATER

Typical Installation (Some Items May Not Apply)

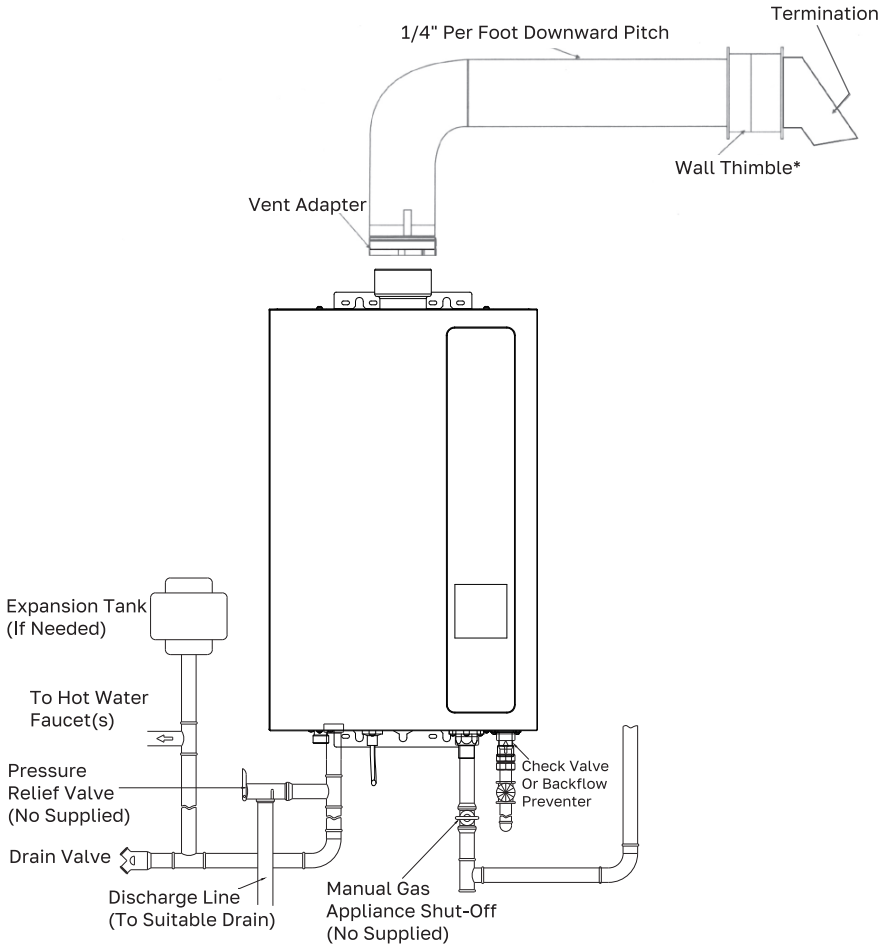

WATER SUPPLY CONNECTIONS

Plumbing should be carried out by a qualified plumber in accordance with local codes. Use approved plumbing materials and tools only.
Install a check valve between the water heater and the water shutoff valve. (See illustration below).

To conserve energy and to prevent freezing, insulate both cold and hot water supply lines. DO NOT cover the drain valves.
Install a shutoff valve near the inlet of the water heater for service and draining purposes. Before connecting the water supply pipe to the water heater, open the shutoff valve and clean out sand, debris, air, caulking material, etc.inside the pipe. Connect to the water inlet, then check water flow.
If a water heater is installed in a closed water supply system, such as one having a backflow preventer in the cold water supply line, means shall be provided to control thermal expansion. Contact the water supplier or local plumbing inspector on how to control this situation.

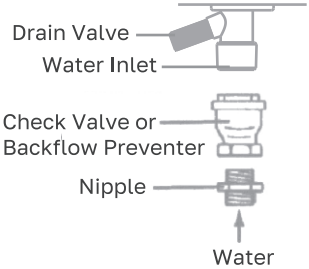

⚠Caution

This water heater must only be used with the following water supply system conditions:

- With clean, potable water free of corrosive chemicals, sand, dirt, or other contaminants.
- With inlet water temperatures above 32°F, but not to exceed 90°F.
- Free of lime and scale deposits.
- DO NOT reverse the hot and cold water connections. The water heater will not operate.

To ensure proper operation of the water heater, the following water pressure guidelines should be followed:

- Operation of the water heater requires the minimum water pressure of 14 PSI and a minimum water flow rate of 0.8 GPM.
- Additional water pressure is required for long pipe runs and outlet fitting(s) water pressure drops.
- To maintain proper performance, ensure sufficient water supply pressure. The Required Water Pressure = Min. Operating Water Pressure (14 PSI) + Pipe Pressure Loss + Faucet and Shower Pressure Loss + Safety Margin (more than 5 PSI).

- Well water systems should be set at a range of 50-60 PSI.
- When the water is supplied from a water supply tank, the height of the tank and the diameter of the pipes and their relation to water pressure, should be taken into consideration. Gravity water pressure is not recommended.

IMPORTANT: Do not apply heat to the HOT or COLD water connections. Any heat applied to the water supply fittings will permanently damage the internal components of the water heater.

NOTICE: If the water flow resistance of a shower head is too high, the burner in the water heater will fail to ignite. Keep the shower head clean from debris that could cause additional pressure drop.

NOTICE: If using mixing valves on the outlet, choose one that prevents cold water pressure from overcoming hot water line pressure.

DO NOT use pipes with smaller diameters than the water supply connection of the water heater.

Be sure to connect the water inlet and the hot water outlet as shown on the water heater. If reversed, the water heater will not function.
Installation of unions or flexible copper connections are recommended on the HOT and COLD water lines, so that the water heater may disconnect easily for servicing if necessary.

In regards to the hot water outlet

- Connections between the water heater and point(s) of use should be as short and direct as possible.
- DO NOT use lead or non-approved plastic pipe.
- To conserve energy and minimize heat loss, insulation of hot water piping is recommended.

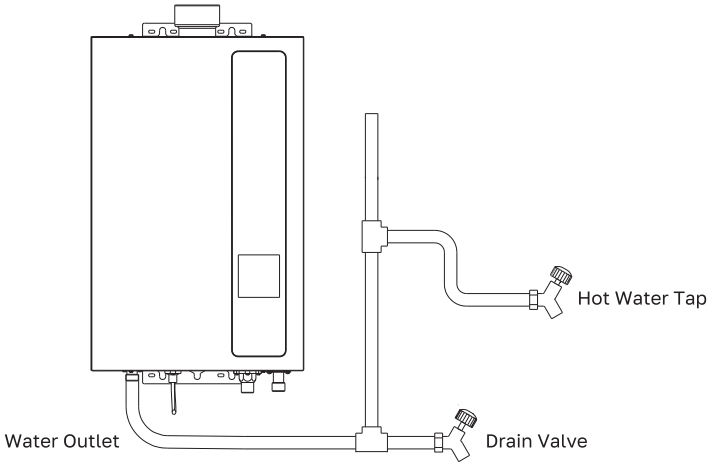

NOTICE: The flow rate of hot water may vary when more than two faucets (appliances, fixtures, etc) are being used simultaneously.

NOTICE: The pipes MUST be completely drainable. If the hot water faucets are located at a point higher than the water heater, place a drain valve at the lowest point (see diagram to the left).

GAS SUPPLY

⚠ **WARNING:** Do not attempt to convert this water heater for use with a different type of gas other than the type shown on the rating plate. Such conversion could result in hazardous operating conditions. Please have a professional connect the gas pipe.

The supplied Manual Gas Appliance Shut-off Valve must be installed at the gas connection of the water heater at the time of installation.

The branch gas supply line to the water heater should be clean black steel pipe or other approved gas piping material.

A ground joint union or ANSI design certified semirigid or flexible gas appliance connector should be installed in the gas line close to the water heater.

The National Fuel Gas Code (NFGC) mandates a manual gas shut-off valve: See (NFGC) for complete instructions.

A sediment trap should be installed at the bottom of the gas line.
The inlet gas pressure to the water heater must not exceed 10.5" w.c. for natural or 14" w.c. for propane gas.

For purposes of input adjustment, the minimum inlet gas pressure (with main burner on) is shown on the water heater rating plate. If high or low gas pressures are present, contact your gas supplier for correction.

The water heater and its indivdual shutoff valve must be disconnected from the gas supply piping system during any pressure testing of that system at test pressures in excess of 1/2 PSI (3.5 kPa). The water heater must be isolated from the gas supply piping system by closing its individual manual shutoff valve during any pressure testing of the gas supply piping system at test pressures equal to or less than 1/2 PSI (3.5 kPa).

DO NOT use excessive force (over 31.5 ft lbs.) in tightening the pipe, particularly if pipe compound is used, as the unit may be damaged.

Compound used on the threaded joints of the gas piping must be of the type resistant to the action of propane gas. Use compound sparingly and use on male threads only.

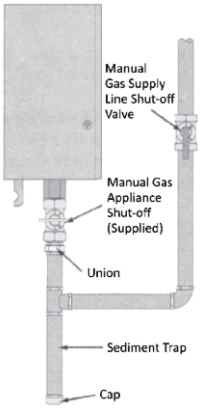

RELIEF VALVE

A new pressure relief valve, complying with the Standard for relief Valves and Automatic Gas Shut-Off Devices for Hot Water Supply Systems, ANSI Z21.22, must be installed at the hot water outlet connection of the water heater at the time of installation. Local codes shall govern the installation of relief valves.

For safe operation of the water heater, be sure that:

- The pressure rating of the relief valve must not exceed 150 PSI, the maximum working pressure of the water heater as marked on the rating plate.
- The BTU/Hr rating of the relief valve must equal or exceed the BTU/Hr input of the water heater as marked on its rating plate.
- No valve of any type should be installed between the relief valve and the water heater.
- Discharge from the relief valve should be piped to a suitable drain to eliminate potential water damage. Piping used should be of a type approved for the distribution of hot water.
- Hot and cold water lines should be insulated up to the water heater.
- The discharge line must be NO SMALLER than the outlet of the valve and must pitch downward to allow complete drainage (by gravity) of the relief valve and discharge line.
- The end of the discharge line should not be threaded or concealed and should be protected from freezing. No valve of any type, restriction or reducer coupling should be installed in discharge line.

NOTICE

The diagram below illustrates a pressure-only relief valve. If local codes require a combination temperature and pressure relief valve be installed, an extension piece may be needed.

Local codes govern the installation of relief valves. If local codes require that a temperature and pressure relief valve should be installed, the manufacturer recommends a type 40XL Watts T&P relief valve or an equivalent model be used.

Manual operation of relief valves should be performed at least once a year. Turn off the electrical power and gas shutoff valve. Lift and release lever on the relief valve and check the manual operation of the relief valve.

You should take precautions to avoid contact with the hot water coming out of the relief valve and to prevent water damage.

If the relief valve on the system discharges periodicaly, this may be due to thermal expansion in a closed water supply system. Contact the water supplier or local plumbing inspector on how to correct this situation. Do not plug the relief valve.

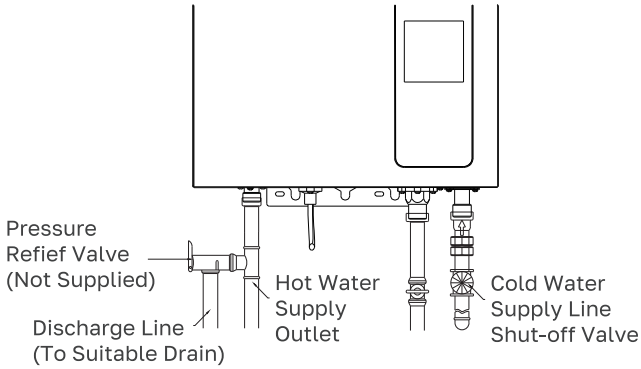

Leak Testing

⚠**WARNING:** Never use an open flame to test for gas leaks, as property damage, personal injury, or death could result.

The water heater and its gas connections must be leak tested at normal operating pressures before it is placed in operation.

- Turn on the gas shut-off valve(s) to the water heater.
- Use a commercial leak detector or soapy water solution to test for leaks at all connections and fittings. Bubbles indicate a gas leak that must be corrected.

All connections should also be leak tested after the water heater is placed in operation.

Pressure Testing the Gas Supply System

⚠**WARNING:** Install a gas pressure regulaor, in the gas supply line, which does not exceed the maximum supply pressure. DO NOT use an industrial type gas regulator.

The water heater must be isolated from the gas piping system by closing the manual gas shut-off valve during any pressure testing of the gas supply piping at pressures equal to or less than 1/2 PSI (14" w.c.).

High Altitude

Ratings of gas appliances are based on sea level operation and need not be changed for installations at elevations up to 2,000 feet / 600 meters. Unit not recommended for elevations in excess of 2,000 feet / 600 meters.

⚠ **DANGER:** Failure to install the vent adapter and properly vent the water heater to the outdoors as outlined in the Venting section of this manual will result in unsafe operation of the water heater causing death, serious injury, explosion, or fire. To avoid the risk of fire, explosion, or asphyxiation from carbon monoxide, NEVER operate the water heater unless it is properly vented and has adequate air supply for proper operation as outlined in the Venting section of this manual.

⚠ **WARNING:** Use UL approved Category Ⅲ Stainless Steel vent material only. No other vent material is permitted. Owner must refer to vent manufacturer's instructions and specifications.

⚠ **WARNING:** Refer to pages 24-26 for clearances to combustible material.

Venting

The installation of venting must comply with national codes, local codes, and the vent manufacturer's instructions. Owner must refer to vent manufacturer's instructions and specifications. Please visit a local hardware store or online marketplaces to purchase Φ3" Category Ⅲ Stainless Steel Venting for certified installation.
The water heater must be vented to the outdoors as described in these instructions. DO NOT connect this water heater to an existing Vent or Chimney, it must be vented separately from all other appliances.
All vent components (adapters, pipe, elbows, terminals, etc.) should be UL 1738 Certified Stainless Steel Venting Material (e.g.AL29-4C).
The specified vent termination must be used. The termination should be a 90° elbow type with screen. (Refer to page 24).

Use a vent pipe with an anti-disconnection structure.
The use of a High Temperature Silicone (500°F) may be required to seal vent connections. To prevent accidental gas exhaust leakage, apply a 1/4" wide bead approximately 1/4" from the end and another bead against the joint side of the stop bead.
Follow vent manufacturer's installation instructions.
The unit can be vented either horizontally or vertically.
Vent pipe runs must be adequately supported along both horizontal and vertical runs.
The maximum recommended unsupported span should be no more than 5 feet. Support isolation hanging bands should be used. DO NOT use wire. (See diagram below).

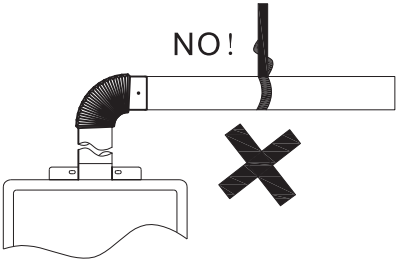

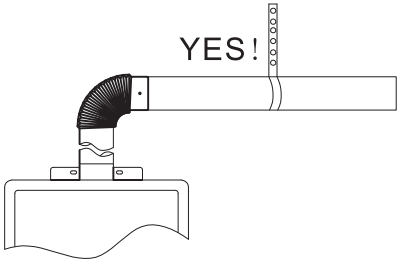

Venting Through Closed Spaces

If the vent piping passes through a closed space, wrap the vent pipe with non-flammable insulation material that is at least 3/4" thick. DO NOT let the insulation material make contact with flammable materials. A minimum clearance of 6" between the vent pipe and ceiling should be maintained. Follow local codes.

For maintenance and inspection purposes, the following holes are required to be made:

- Two (2) inspection openings that allow access to venting. One (1) of these openings should be close to where the vent pipe enters the ceiling. The other opening should be near the vent termination.
- A ventilation hole with a 16 sq. in, opening should be made at least every 10 feet.

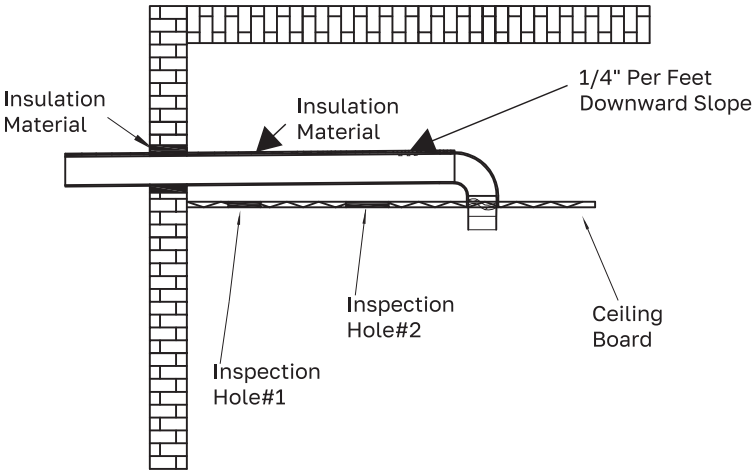

NOTICE: Vent pipes must be completely insulated with non-combustible material when installed in alcoves, closets, and garages and must not touch any flammable material.

VENTING LENGTHS

Maximum Vent Length

Owner must refer to vent manufacturer's instructions and specifications. The system will not operate if there is excessive restriction (pressure drop) in the venting system. A maximum of 32 feet of vent pipe may be used provided there is only one 90° elbow in the system. If additional elbows are required: two elbows can be used with 27 feet, and three elbows can be used with 22 feet of vent pipe.
A 90° elbow is equivalent to 5 feet of straight pipe. A 45° elbow is equivalent to 2 feet 6 inches of straight pipe.
The termination elbow does not count as an elbow when determining total vent lengths.
The vent must be installed with a slight downward slope of 1/4" per foot of horizontal run toward the vent terminal (see diagram below). This ensures that any condensate formed during operation of the unit is evacuated from the water heater.
A 1/4" per feet upward slope is acceptable when it is not possible to vent with a downward slope, however, a UL approved Category Ⅲ Stainless Steel condensate trap MUST be installed at the beginning of the horizontal run (See page 27, "Typical Horizontal Termination w/ 1/4" per foot UPWARD Slope" or page 24, "Standard Vertical Vent Termination" for examples).

Number of 90° elbows (Bends)	Maximum length of straight pipe
1	32 ft
2	27 ft
3	22 ft
One (1) 90° elbow is equivalent to 5 feet of straight pipe	

Minimum Vent Length

The venting may be as short as 12", provided one vent termination is installed to the outdoors through a sidewall, one 90° elbow is included in the installation, and the wall thimble is installed.
NOTICE: Make sure that the seam of the vent pipe in horizontal runs is toward the top of the installation (see illustration to the left).

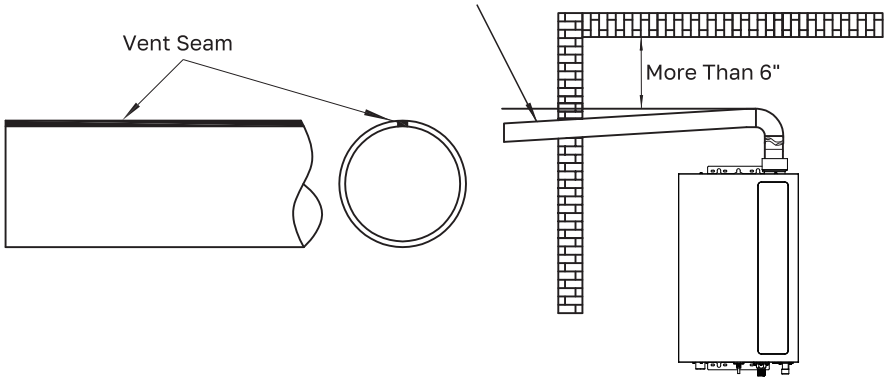

Draining the Condensate

In certain conditions, installations in unconditioned space or having long horizontal or vertical runs may accumulate condensate.
Condensate is known to be acidic; refer to local, state (provincial) or federal codes for proper handling methods.
In order to prevent condensate from draining back into the water heater, we recommend a condensate trap and drain to be installed in a horizontal vent section as close as practical to the water heater vent connection.
Not following proper condensate procedures will void warranty.

VENT TERMINATION CLEARANCES DRAWING

For non-direct vent installations in the US and Canada.

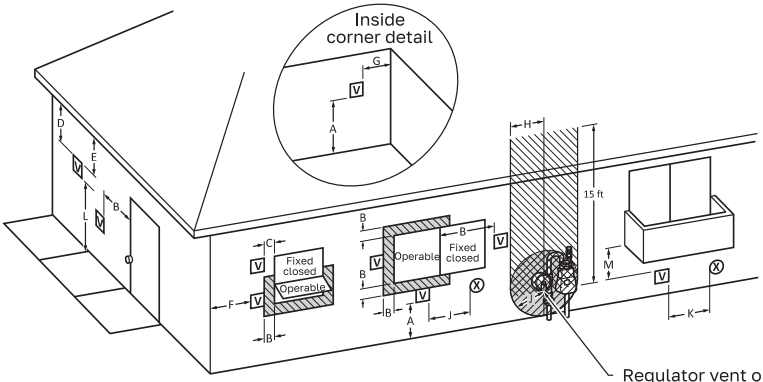

		Canadian installations	US installations
A =	Clearance above grade, veranda, porch, deck, or balcony	12 in (30 cm)	12 in (30 cm)
B =	Clearance to window or door that may be opened	• 6 in (15 cm) for appliances ≤ 10,000 BTU/Hr (3 kW). • 12 in (30 cm) for appliances >10,000 BTU/Hr (3 kW) and ≤ 100,000 BTU/Hr (30 kW) • 36 in (91 cm) for appliances >100,000 BTU/Hr (30 kW)	4 ft (1.2 m) below or to side of opening; 1 ft (300 mm) above opening
C =	Clearance to permanently closed window	As specified by the manufacturer*	As specified by the manufacturer*
D =	Vertical clearance to ventilated soffit located above theterminal within a horizontal distance of 2 ft (61 cm) from the center line of the terminal	As specified by the manufacturer*	As specified by the manufacturer*
E =	Clearance to unventilated soffit	As specified by the manufacturer*	As specified by the manufacturer*
F =	Clearance to outside corner	As specified by the manufacturer*	As specified by the manufacturer*
G =	Clearance to inside corner	As specified by the manufacturer*	As specified by the manufacturer*
H =	Clearance to each side of center line extended above meter/ regulator assembly	3 ft (91 cm) within a height 15 ft (4.6 m)	As specified by the manufacturer*
I =	Clearance to service regulator vent outlet	3 ft (91 cm)	As specified by the manufacturer*
J =	Clearance to nonmechanical air supply inlet to building or the combustion air inlet to any other appliance	• 6 in (15 cm) for appliances ≤ 10,000 BTU/Hr (3 kW). • 12 in (30 cm) for appliances >10,000 BTU/Hr (3 kW) and ≤ 100,000 BTU/Hr (30 kW) • 36 in (91 cm) for appliances >100,000 BTU/Hr (30 kW)	As specified by the manufacturer*
K =	Clearance to a mechanical air supply inlet	6 ft (1.83 m)	3 ft (91cm) above if within 10 ft (3 m) horizontally
L =	Clearance above paved sidewalk or paved driveway located on public property	7 ft (2.13 m)	7 ft (2.13 m) for mechanical draft systems (Category I appliances). Vents for Category II and IV appliances cannot be located above public walkways or other areas where condensate or vapor can cause a nuisance or hazard
M =	Clearance under veranda, porch deck, or balcony	12 in (30 cm)	As specified by the manufacturer*

* The manufacturer shall specify a minimum clearance or state “Not applicable” in the table and/or instructions.

i) The minimum distance from adjacent public walkways, adjacent buildings, openable windows, and building openings shall not be less than those values specified in the National Fuel Gas Code, ANSl Z223.1/NFPA 54, and/or the Natural Gas and Propane Installation Code, CSA Bl49.1;

ii) Information on preventing blockage by snow;

ii) Information on protecting building materials from degradation by flue gases.

\+ A vent shall not terminate directly above a sidewalk or paved driveway that is located between two single family dwellings and serves both dwellings.

++ Permitted only if veranda, porch, deck, or balcony is fully open on a minimum of two sides beneath the floor.

Notes:

1) In accordance with the current CSA Bl49.1 Natural Gas and Propane Installation Code.
2) In accordance with the current ANSl Z223.1 / NFPA 54 National Fuel Gas Code.
3) If locally adopted installation codes specify clearances different than those illustrated, then the most stringent clearance shall prevail.

INSTALLING THE WATER HEATER, CONTINUED

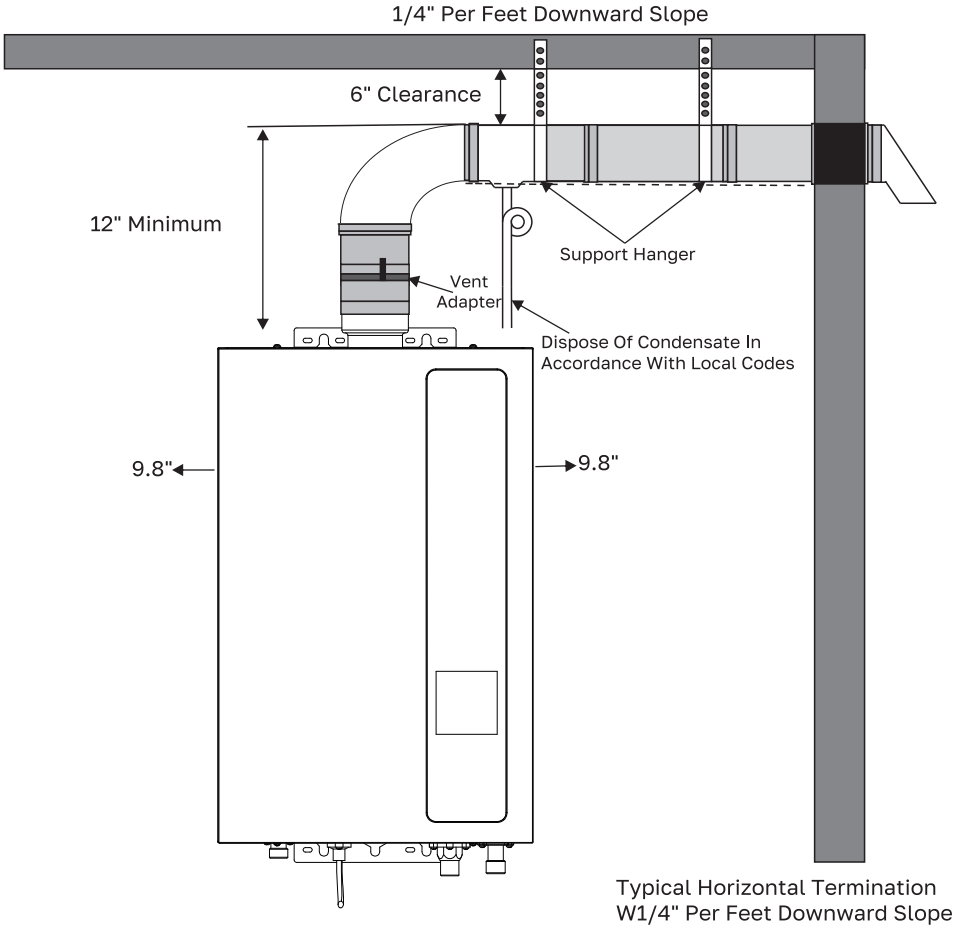

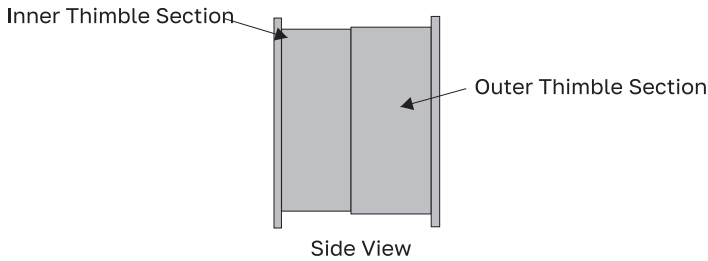

⚠WARNING:
Use UL approved Category Ⅲ vent material only. No other vent material is permitted. Owner must refer to vent manufacturer's instructions and specifications.
Please visit a local hardware store or online marketplaces to purchase Φ3" Category Ⅲ Stainless Steel Venting for certified installation.
Field wiring connections and electrical grounding must comply with local codes, or in the absence of local codes with the latest edition of the National Electrical Code ANSI/NFPA 70, or in Canada, Canadian Electrical Code, CSA C22.1 Part 1.

⚠CAUTION:
Follow the vent manufacturer's installation instructions as design might vary on manufacturer to manufacturer.

ELECTRICAL CONNECTION

Power cord

- The electric power supply requirement for this water heater is 120VAC/60Hz, 2 Amps.
- The water heater comes with a three (3) pin power supply cord. Use only a power outlet with a ground terminal.
- The installation of an electric leakage breaker is recommended. (GFCI)
- Keep any excess of the power supply cord on the outside of the water heater.
- If local codes require hardwiring, see instructions for “Hardwiring the Electrical Connections”.

⚠**WARNING:** Shock hazard line voltage is present. Before servicing the water heater, turn off the electrical power to the water heater at the main disconnect or circuit breaker. Failure to do so could result in severe personal injury or death.

ELECTRICAL CONNECTION

Connections

- Wiring should be carried out by a qualified electrician in accordance with local codes.

- The water heater requires 120VAC/60Hz and should be properly grounded.
- DO NOT connect grounding wire to water pipes, gas pipes, telephone equipment that carry a ground-fault interrupter.
- An ON/OFF switch must be provided and installed for the incoming 120VAC power.
- Wire the water heater exactly as shown below. A wiring diagram is also found inside of the cover panel.
- A green screw is provided in the junction box for grounding connection.
- Connect the live wire to black leg wire and the neutral wire to the white neutral wire.

⚠**CAUTION:** Label all wires prior to disconnection when servicing controls. Wiring errors can cause improper and dangerous operation. Verify correct operation after servicing, malfunction or failure.

ELECTRIC WIRING DIAGRAM

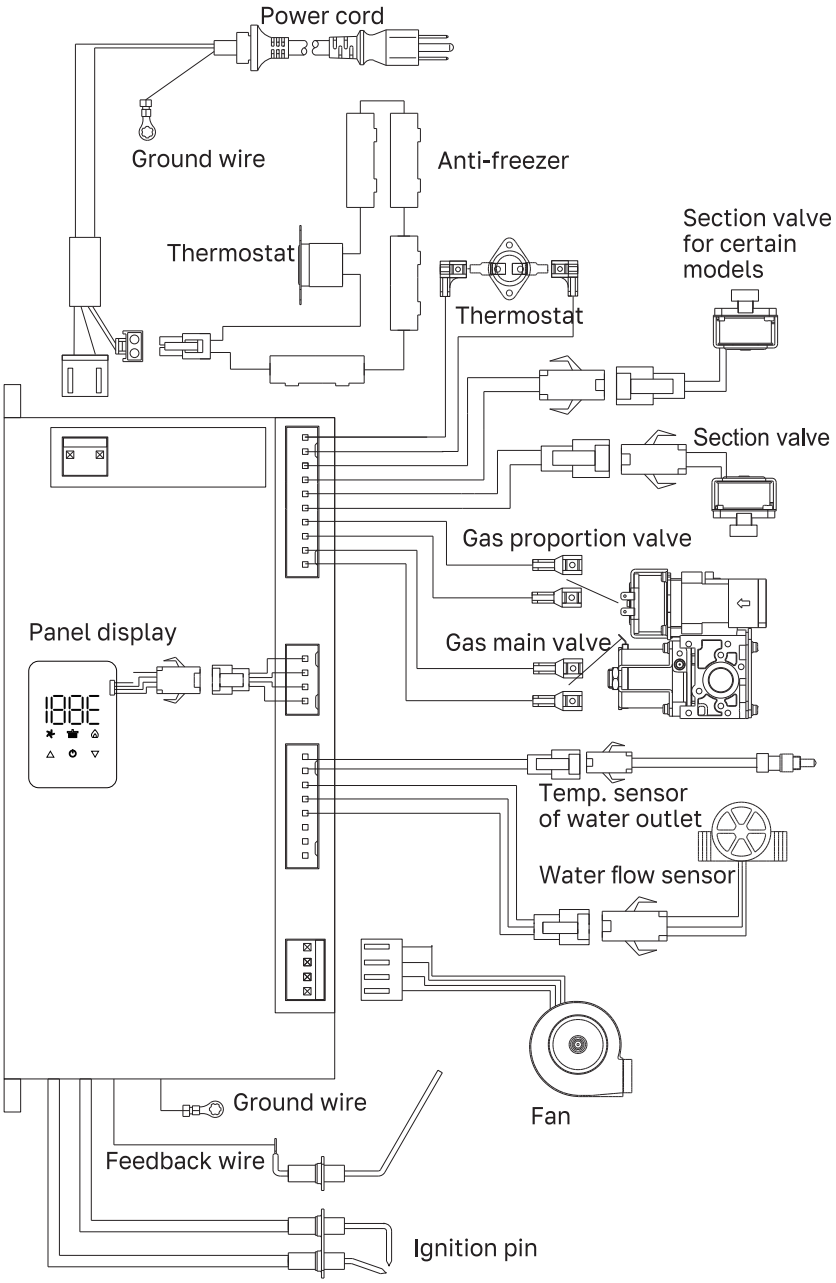

INSULATION BLANKETS

⚠ **WARNING:** If local codes require external application of insulation blanket kits, the manufacturer's instructions included with the kit must be carefully followed.
Insulation blankets, available to the general public, for external use on gas water heaters are not necessary. The purpose of an insulation blanket is to reduce the standby heat loss encountered with storage tank heaters. This water heater does not store water making an insulation blanket unnecessary.
The manufacturer's warranty does not cover any damage or defect caused by installation, attachment or use of any type of energy saving or other unapproved devices (other than those authorized by the manufacturer) into, onto or in conjunction with the water heater.
The use of unauthorized energy saving devices may shorten the life of the water heater and may endanger life and property.
The manufacturer disclaims any responsibility for such loss or injury resulting from the use of such unauthorized devices.

PIPE INSTALLATION

Inlet Pipe and Outlet Pipe Installation

Use pressure resistant pipe to connect the inlet and outlet water pipes of the water heater and the local water pipe (Make sure to place the rubber ring). Before connecting the inlet water pipe, flush the inside of the pipe.

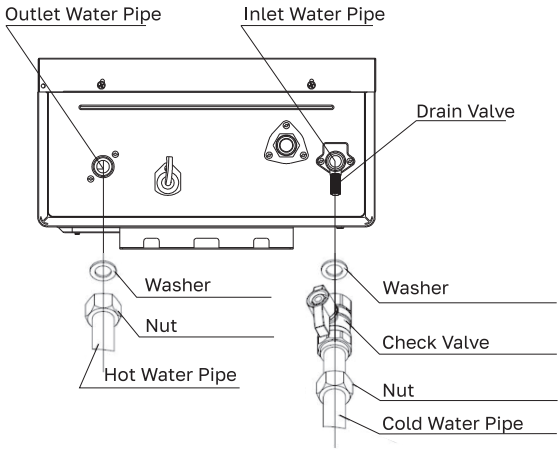

Hot and Cold Pipe Insulation Installation

For increased energy efficiency, use pipe insulation. Please install the insulation, according to the illustrations above, making sure to insulate all the way to the top. Do not cover any drain or pressure valve(s).

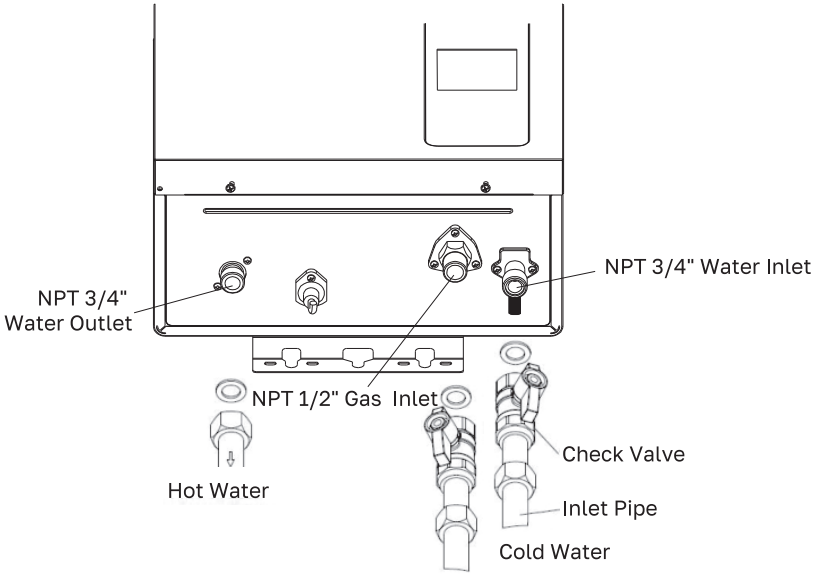

NOTICE: The hot and cold pipes should be insulated as shown to help provide additional freeze protection.

DURING INSTALLATION OF THIS WATER HEATER

Must do

- DO check inlet gas pressure to ensure that it is within the range specified on the rating plate.
- DO provide adequate air for combustion and ventilation as discussed in the Use & Care Manual and the National Gas Code (CAN/CGA B 149 in Canada).
- DO maintain proper clearances to combustibles as specified by applicable code.
- DO ensure that the flue terminal location complies with the guidelines found in the Use & Care Manual and National Fuel Gas Code (CAN/CGA B 149 in Canada).

DO NOT

- DON'T block or restrict Air Intake Opening located on the back side of the water heater.
- DON'T remove the front cover unless absolutely necessary. This should only be done after being examined by a qualified service technician.
- DON'T install this product where standing water may occur.
- DON'T operate without the condensate collector drain connected and routed to an external neutralizer or proper drain that can handle corrosive condensate. This could cause the system to malfunction or fail.

MOUNTING THE WATER HEATER

Make sure the location of the water heater allows for easy access and operation.
In case of drywall or concrete wall use drywall anchors or lag bolts.
The water heater requires 120V AC/ 60Hz. Have a receptacle with ground terminal near the water heater. The length of the power supply cord is 5 feet.
Drill the holes as per the sizes in the figure to the left, put 2 expansion screws into the top holes, and 2 rubber screws into the bottom holes.
Hang up the water heater unit, tighten the expansion screws, and put 2 wood thread screws into the bottom holes.

⚠ CAUTION:

Reinforcement of the wall is required in case the wall is not strong enough to hold the water heater.
Indoor unit must be installed with Category Ⅲ Stainless Steel vent pipe in accordance with vent supplier / Manufacturer in accordance with local code. Owner must refer to vent manufacturer's instructions and specifications.

A. Back installation

1. Insert the vent pipe through the installation holes in the wall with the terminal sticking out.
2. Connect the elbow to the vent pipe and water heater, moving straight backwards until the expansion screws go into the holes of the water heater.
   Screw the nuts tight (pay attention to the direction of the elbow).

B. Side installation

1. Aim the holes in the water heater onto the expansion screws, hang it up and screw the nuts tightly.

2. Put the vent pipe through the holes in the wall, and connect the elbow with the water heater and vent pipe.

C. Vertical installation
Please refer to local installation professional or venting manufacturer: The installation hole in the wall needs to be sealed by fire-retardant material or wall thimble, making sure the water heater is tight and will not come off.

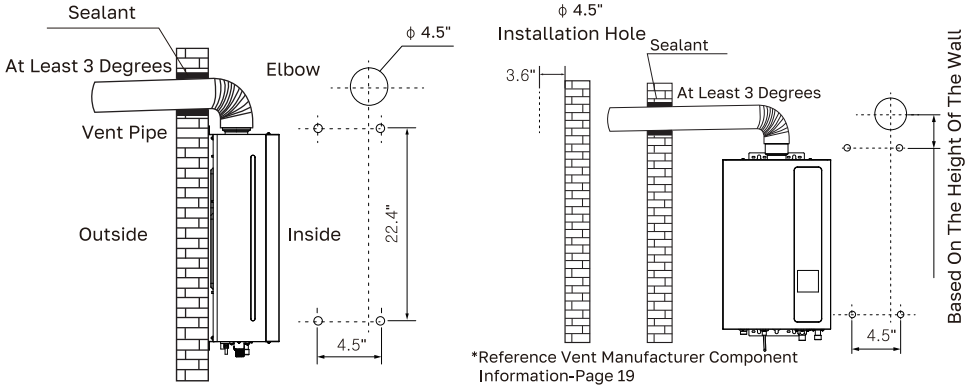

Back Installation

Side Installation

Installation check list

A. Water Heater Location
- Installed indoors.
- Close to area of most used outlet.
- Protected from freezing temperatures.
- Proper clearance from combustible surfaces observed.
- Sufficient fresh air supply for proper operation of water heater.
- Air supply free of corrosive elements and flammable vapors.
- Provisions made to protect area from water damage.
- Sufficient room to service heater.
- Combustible materials, such as clothing, cleaning materials, rags, etc. clear of the heater and vent piping.
- Water heater is properly attached to the wall.

B. Water Supply
- Water supply has sufficient pressure.
- Air purged from water heater and piping.
- Water connections tight and free of leaks
- Water filter is clean and in place.
- Materials used are as instructed in this manual.

- Water pipes are insulated.

C. Gas Supply
- Gas type matches rating plate.
- Gas supply pressure is sufficient for the water heater.
- Gas line equipped with shut-off valve, union and sediment trap.
- Approved pipe joint compound used.
- Commercial leak detector or soap and water solution used to check all connections and fittings for possible gas leak.
- Gas Company inspected installation (if required).

D. Relief Valve
- Pressure Relief Valve properly installed and discharge line run to open drain.
- Discharge line protected from freezing.

E. Electrical Wiring
- Voltage matches rating plate.
- Water heater is properly grounded.
- Wiring meets all local codes.
- GFCI Protection where required.

Lighting the Water Heater

Before operating this water heater, be sure to read and follow the instructions on the label pictured below and all other labels on the water heater, as well as the warnings printed in this manual. Failure to do so can result in unsafe operation of the water heater resulting in property damage, personal injury, or death. Should you have any problems reading or following the instructions in this manual. STOP, and get help from a qualified service technican.

FOR YOUR SAFETY BEFORE USING THE WATER HEATER

WARNING: If you do not follow these instructions exactly, a fire or explosion may result causing property damage, personal injury or loss of life.

A. This water heater does not have a pilot. It is equipped with an ignition device which automatically lights the burner. Do not try to light the burner by hand.
B. BEFORE OPERATING smell all around the water heater area for gas. Be sure to smell next to the floor because some gas is heavier than air and will settle on the flor. Test all connections with a commercial leak detector or soapy water.
WHAT TO DO IF YOU SMELL GAS
• **DO NOT** try to light any appliance • **DO NOT** touch any electric switch; **DO NOT** use any phone in your building. • Immediately call your gas supplier from a neighbor's phone. Follow the gas supplier's instructions. • If you cannot reach your gas supplier, call the fire department. • **DO NOT** returm to your home until authorized by the gas supplier or fire department.
C. Use only your hand to push in or turn the gas control knob. Never use tools. If the knob will not push in or turn by hand, don't try to repair it, call a qualified service technician. Force or attempted repair may result in a fire or explosion.
D. DO NOT use this water heater if any part has been under water. Immediately call a qualified service technician to inspect the water heater and to replace any part of the control system and any gas control which has been under water.

OPERATING INSTRUCTIONS

1. STOP! Read the safety information above on this label.
2. Turn off all electric power to the water heater.
3. Set the thermostat to lowest setting.
4. DO NOT attempt to light the burner by hand.
5. Turn the Gas Shut-off Valve located on the outside of the unit dockwise to the “OFF” position.

6. Wait five (5) minutes to clear out any gas. If you smell gas, STOP! Follow “B” in the safety information above on this label. If you don't smell gas, go to the next step.
7. Turn the Gas Shut-off Valve located on outside of the unit counter clockwise to the “ON” position.
8. Turn on all electric power to the water heater.
9. Set thermostat to desired seting.
10. If the water heater will not operate, follow the instructions "To Turn Off Gas To water heater" and call your service technician or gas supplier.

TO TURN OFF GAS TO WATER HEATER

1. Turn off all electric power to the water heater if service is to be performed.
2. Turn the Gas Shut-off Valve located on the outside of the unit clockwise to the “OFF” position.

Note: CZ series is for indoor permanent installations only. This manual and all ThermoMate content is subject to change without notice. Please visit www.thermomate.com, call service hotline 1(844)334-4203 or email to support@thermomate.com for more information.

OPERATING THE WATER HEATER

Turning on the Water Heater

1. Make sure the gas type you will use is the same as the type on the data plate.
2. Turn on the main gas valve, plug in the power cord (be sure the socket is well grounded), and press the "ON/OFF" button on the control panel. Set temperature to 120° F.
3. Turn on the faucet, and the fan will start working. You will hear the ignition sound after a few seconds. The burner will ignite, and hot water will come out. If the burner is not ignited successfully, the ignition click sound will last a few seconds. If the burner still fails to ignite, turn off the faucet and wait for 10-20 seconds, and repeat the above procedures.

For first use and/or if the water heater has not been used for a considerable period of time, the repeat of the above procedures may be required, due to accumulated air inside the gas pipe.

Safety Precautions

If there is any difficulty in understanding or following the Operating Instructions or the Care and Cleaning Section, it is recommended that a qualified person or service man perform the work.

- DO turn off manual gas shut-off valve if water heater has been subjected to overheating, fire, flood, physical damage or if the gas supply fails to shut off.
- DO NOT turn on water heater unless water and gas supplies are fully opened.
- DO NOT turn on water heater if cold water supply shut-off valve is closed.
- DO NOT allow combustible materials such as newspaper, rags or mops to accumulate near water heater.
- DO NOT store or use gasoline or other flammable vapors and liquids, such as adhesives or paint thinner, in vicinity of this or any other appliance. If such flammables must be used, open doors and windows for ventilation and all gas burning appliances in the vicinity should be shut off including their pilot lights to avoid vapors igniting.

NOTICE: Flammable vapors can be drawn by air currents from surrounding areas to the water heater.

WATER TEMPERATURE SETTING

⚠ **DANGER:** There is a hot water scald potential if the temperature is set too high. Households with small children, disabled, or elderly persons may require a 120°F or lower temperature setting to prevent contact with hot water.

Water temperature	Time to produce a serious burn
120°F	More than 5 minutes
125°F	1 1/2 to 2 minutes
130°F	About 30 seconds
135°F	About 10 seconds
140°F	Less than 5 seconds
145°F	Less than 3 seconds
150°F	About 1 1/2 seconds
155°F	About 1 second

Table courtesy of shriners burn institute.

Output temperature of water is regulated by setting the temperature on the front of the control panel. Safety factors should be considered when selecting the water temperature setting of the water heater's control panel. The temperature was set at 110°F before the water heater was shipped from the factory. This is the recommended starting point.
Water temperatures above 120°F can cause severe burns or death from scalding. The thermostat is adjusted to its lowest temperature position when shipped from the factory.
Be sure to read and follow the warnings outlined in this manual and on the label located on the water heater.
Mixing valves are available for reducing point of use water temperature by mixing hot and cold water in branch water lines.
Procedures for adjusting the thermostat for energy efficient operation at the minimum water temperature setting consistent with the consumer's needs.

WATER TEMPERATURE SETTING CONTINUED

Set Temperature Memory

- This water heater contains an electronically controlled thermostat. From the factory, the temperature range is between 90°F and 140°F.
- When the unit is in use, the set temperature can increase to 122°F, but there is no limit to temperature decrease. To increase the temperature more than 122°F, the water will need to be shut off first.

NOTICE: If inlet water temperature is high, and set temperature is low, the actual temperature might be higher than the set temperature, and vice versa.

- The display will read the set temperature if the water heater is not in use or there is no water flow. If the water heater is in use or has water flow, the display will read the actual temperature. To view the set temperature in this condition, press UP or Down and the set temperature will flash for 3 seconds.
- The hottest temperature water will be at the hot water faucet closest to the water heater.
- Always remember to test the water temperature with your hand before use and remember that hotter water increases the risk of scald injury.
- Always supervise young children or others who are incapacitated.
- If the water heater has been subjected to fire, flood or physical damage, turn off the manual gas shut-off valve(s), and do not operate the water heater again until it has been checked by qualified personnel.

⚠ **WARNING:** Should overheating occur or the gas supply fail to shut off, turn off the manual gas control valve to the water heater.

Water Quality

Proper maintenance of the water heater is required to ensure that your water meets EPA quality standards.

- The following table shows the maximum contaminant levels allowed, based on the EPA National Secondary Drinking Water Regulations (40 CFR Part 143.3).

⚠ **NOTICE:** If you suspect that your water is contaminated in any way, discontinue use of the water heater and contact an authorized technician or licensed professional.

Contaminant	Maximum Allowable Level
Total Hardness	Up to 200 mg/l (12 grains/gallon)
Aluminum	0.05 to 0.2 mg/l
Chloride	Up to 250 mg/l
Copper	Up to 1.0 mg/l
lron	Up to 0.3 mg/l
Manganese	Up to 0.05 mg/l
pH	6.5 to 8.5
Sulfate	Up to 205 mg/l
Total Dissolved Solids (TDS)	Up to 500 mg/l
Zinc	Up to 5 mg/l
Chlorine	Up to 4 mg/l

CARE AND CLEANING OF THE WATER HEATER

Routine Preventative Maintenance

⚠ **DANGER:** Before manually operating the relief valve, make certain no one will be exposed to the danger of the hot water released by the valve. The water may be hot enough to create a scald hazard. The water should be released into a suitable drain to prevent injury or property damage.

⚠ **DANGER:** Hotter water increases the potential for hot water scalds.

⚠ **DANGER:** Failure to perform the recommended Routine Preventative Maintenance can harm the proper operation of this water heater, which can cause carbon monoxide dangers, excessive hot water temperatures and other potentially hazardous conditions.

- Properly maintained, your water heater will provide years of dependable trouble-free service. It is recommended that a periodic inspection of the burner, relief valve, water filter and venting system should be made by service personnel qualified in gas appliance repair.
  It is suggested that a routine preventive maintenance program be established and followed by the user.
- At least once a year, lift and release the lever handle on the pressure relief valve, located in the hot outlet piping of the water heater, to make certain the valve operates freely. Allow several gallons to flush through the discharge line to an open drain.
- Rapid closing of faucets or solenoid valves in automatic water using appliances can cause a banging noise heard in a water pipe. Strategically located risers in the water pipe system or water hammer arresting devices can be used to minimize the problem.
- Inspect the area around the water heater to ensure a safe operating environment. Keep water heater area clear and free from combustible materials, gasoline, and other flammable vapors and liquids. Ensure the unit has not been damaged. If damage or denting is present, contact service personnel to verify proper operation.
- Check for any abnormal sounds during normal operation of the water heater.
  All piping should be checked for gas and/or water leaks. Refer to page 22 of this manual for instructions on leak testing.
- The air intake and cold water supply filters should be cleaned monthly. Refer to the "Housekeeping" section for further information.
- DO NOT operate the water heater if you feel something is wrong with the water heater.
- DO NOT allow children to operate or otherwise handle the water heater.

NOTICE: If the pressure relief valve on the hot water heater discharges periodically, this may be due to a problem in the water system. Contact the water supplier or your plumbing contractor on how to correct this.
DO NOT plug the relief valve outlet.

NOTICE: After inspection, maintenance, and/or cleaning, ensure proper operation by turning on a hot water faucet.

HOUSEKEEPING

6-month cleaning routine

To prevent water scale, lime or rust deposit buildup and ensure your ThermoMate tankless water heater is running as efficiently as possible it is highly recommended that you clean your ThermoMate tankless water heater every 6 months. For more information and to purchase, please visit us at www.thermomate.com or call 1(844)334-4203.
Before performing any housekeeping tasks to this water heater, be sure to turn the unit off and disconnect the power supply.
Vacuum around the water heater for dust, dirt and lint on a regular basis.
Clean the water heater by using a damp soft cloth with a few drops of mild detergent and gently wiping the surfaces of the unit. Wipe any remaining moisture with a dry soft cloth.
To ensure sufficient ventilation and combustion air supply, proper clearances must be maintained. The water filters should be cleaned on a monthly basis. Combustion system is fan-assisted.

Cleaning the water heater

- Make sure the unit is OFF and the electrical power supply has been disconnected.
- DO NOT scrub the appliance with a brush.
- Use only mild soapy water, other cleaners may damage the surface of the water heater.
- DO NOT remove any label including the rating plate while cleaning or servicing.

⚠ **DANGER:** Shock Hazard. Make sure the electrical power to the water heater is off to avoid potential serious injury or damage to components.

⚠ **DANGER:** Combustible materials, such as clothing, cleaning materials, or flammable liquids, etc., must not be placed against or next to the water heater.

VACATION AND EXTENDED SHUT-DOWN

If the water heater is to remain idle for an extended period of time, the power and water to the appliance should be turned off.
The water heater and piping should be drained if they might be subjected to freezing temperatures.
After a long shut-down period, the water heater's operation and controls should be checked by qualified service personnel.

ANTI-FREEZING

While the Anti-Freezers will help to protect from cold temperatures, they will in no way guarantee protection from freeze damage. DO NOT rely on the anti-freezers to fully protect the unit from freezing, take all precautions to prevent cold damage.
NOTICE: The anti-freezing device works for the water heater unit only, and not for the inlet and outlet water pipes.
* Freezing anywhere in the plumbing system can result in damage to the water heater, such as a rupture in your heat exchanger. All pipes must be adequately protected from freezing.
Units with anti-freezers have an automatic heating device and will help to avoid freeze damage, but the power must bekept on. Freezing will occur with no power. In very cold areas and when the temperature is under 32°F, or in event of an ice storm, freezing will occur as the heating power limit is exceeded. If these conditions take place, please follow the procedures explained below.

DRAINING PROCEDURE

When the temperature falls below 32°F, water in your plumbing system or water heater can turn to ice and then expand causing damage to the water heater. This damage is not covered under the manufacturer's warranty. If these conditions are anticipated, please drain the water heater as follows to help, but not guarantee, against freezing:
1. Shut off the main gas valve and power.
2. Shut off the inlet water valve.
3. Open all faucets.
4. Take off the drain valve, and allow water to drain for 3 minutes or until the unit is empty.

5. Making sure all water is out, replace the drain valve, and shut off the faucets.

CARE AND MAINTENANCE

Draining the Water Heater

⚠**WARNING:** Failure to follow these instructions while draining the water heater can cause serious damage to the water heater as well as personal injury including scalding.

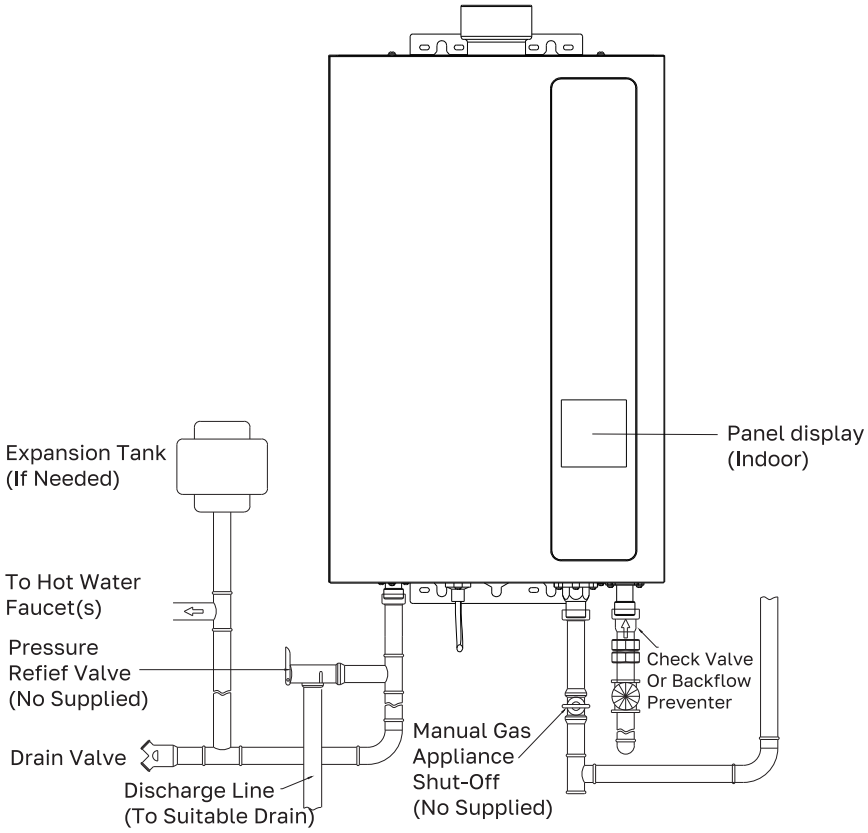

Below are instructions for draining water out of the water heater.

1. Turn off the switch on the panel display.
2. Close the gas shut-off valve(s).
3. Close the water shut-off valve.
4. Turn the on / off switch to the OFF position and disconnect the breaker at least 10 seconds after step #1.
5. Open drain valve.
6. Open all hot water faucets. Before proceeding to the next step, make sure that COLD water is coming out of all hot water faucets.
7. To put the water heater back into operation after draining, follow the steps below.
8. Remount the water filter. Close the hot water outlet drain valve.
9. Open the water shut-off valve and close again after making sure that water comes out from hot water faucets. (This step is to remove air from the water lines.)
10. Reconnect the breaker and turn the on/off switch to the ON position, fully open the gas shut-off valve and the water shut-off valve.

NOTICE: The water heater may not operate unless the above procedure is followed correctly.

BEFORE YOU CALL FOR CUSTOMER SERVICE

Troubleshooting Tips

Save time and money! Review the charts on the following pages first and you may not need to call for service.

This water heater incorporates a variety of shut off devices that prevents the operation of the water heater down if undesirable combustion conditions occur. Such as the presence of a blockage of the combustion air vent, insufficient gas or pressure which can impact the safe operation of the water heater. Please contact a Qualified Service Technician if this occurs.

Problem	Possible Cause	What To Do
Not enough or no hot water	Water shutoff valve is not fully opened	Check shutoff valve and open fully
	Hot water faucet is not fully opened	Open hot water faucet completely (The main burner goes off when incoming water volume is inadequate
	Water piping is frozen	Allow piping to thaw
	No electricity or water supply is cut off	Check that proper power is being supplied and/or water supply is adequate
	Unit is not "ON"	Turn the unit "ON" by the button on the panel display.
	The temperature may be set too low	Increase the temperature setting
	Mixing Valve malfunction (if applicable)	Check and replace if necessary
	Error code displayed on panel	See instructions for Error Code and if required, contact a dealer for service
Water not hot enough	The temperature may be set too low	Increase the temperature setting
	The gas valve is not fully opened	Check and open the gas valve fully
Water too hot	The temperature is set too high	Decrease the temperature setting
	Water shutoff valve is not fully opened	Check shutoff valve and open fully
	Small amount of water has been heated	Allow more water to flow
Fan continues to rotate after hot water faucet is closed	This function is to purge unburned gas 10-15 seconds	Normal operation. There is no need to call for service. Check for error code

ERROR CODE GUIDE

When an error code is displayed:
- Close the hot water faucet, turn off the switch on the panel display.
- Wait for about 5 minutes before turning the switch on again.
- Open the hot water faucet.

NOTICE: If an error code other than those listed below is displayed, immediately turn off the hot water faucet, take note of the error code, turn off the switch on the panel display and call the customer assistance number.

If the error code remains shown:
- Close the hot water faucet and turn off the switch on the panel display.
- Take the proper action shown below and attempt to operate the water heater again.
- If the error code is still shown.
- Turn off the hot water faucet and turn off the switch on the panel display.
- Take note of the error code displayed and call the customer service assistance number in the “if you need service”.

Error Code	Error Description	What To Do
A1	Water outlet temperature sensor failure	1. Connect the water inlet temperature sensor. 2. Replace the water inlet temperature sensor.
A3	Fan failure	1. Connect the fan. 2. Rreplace the fan.
A4	Ignition failure	1. Turn off the hot water faucet or 2. Turn off the switch on the display
A5	Accidental flameout failure	1. Turn off the hot water faucet or 2. Turn off the switch on the display
A7	Water outlet temperature overtemperature failure	1. Connect the water outlet temperature sensor. 2. Replace the water outlet temperature sensor.
A8	Fake flame failure	Turn off the hot water faucet or turn off the switch on the display
A9	The thermostat (overheating) is out of order	1. Connect the thermostat 2. Replace the thermostat
Ab	Solenoid valve failure	1. Connect the valve 2. Replace the valve
FF	Vent blockage	Clean the vent pipe

⚠ **CAUTION:** For your safety DO NOT attempt repair of gas piping, burners, vent connectors or other safety devices. Refer repairs to qualified service personnel.

⚠ **CAUTION:** Make certain power to water heater is “OFF” before removing protective cover FOR ANY REASON.

⚠ **CAUTION:** Label all wires prior to disconnection when servicing controls. Wiring errors can cause improper and dangerous operation. VERIFY PROPER OPERATION AFTER SERVICING.

REPLACEMENT PARTS

For models using natural or propane gas.
⚠ **WARNING:** For your safety, DO NOT attempt to disassemble this unit for any reason.

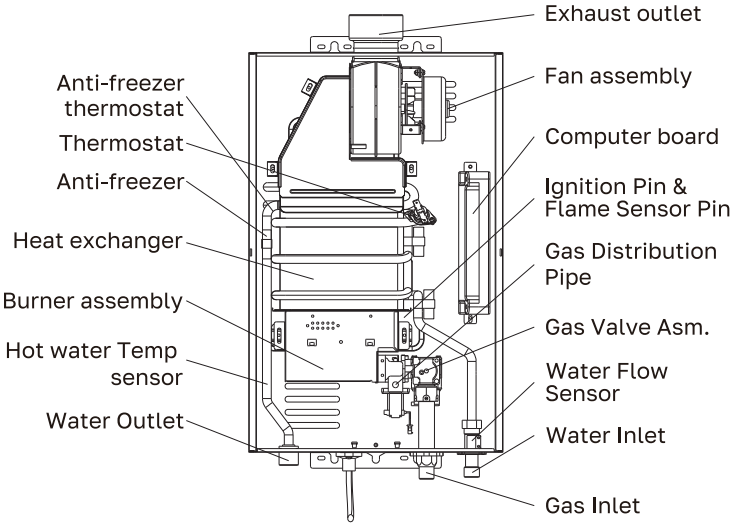

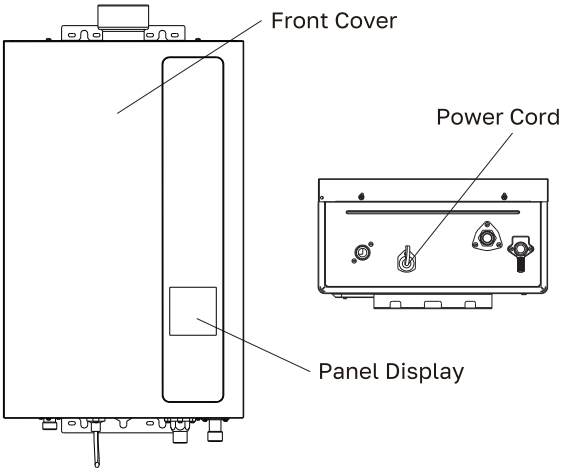

Instructions for placing a parts order
Address parts orders to the distributor or store from where the water heater was purchased.
All parts orders should include:
- The model and serial number of the water heater from the rating plate.
- Specify type of gas (natural or propane) as marked on the rating plate.
- Part description (as noted below) and number of parts desired.

IN THE BOX

Item	Description	Identification	Quantity
A	Residential Tankless Gas Water Heater	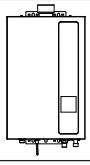	1 Piece
B	Vent Pipe (Φ 3.0")	**Not Included**	N/A
C	Fixing Kits	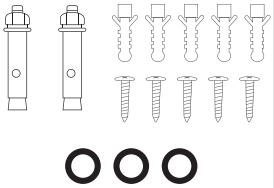	1 Set
D	Manual		1 Piece

NOTE: Vent Pipe was not included from the original package. Please visit a local hardware store or online marketplaces to purchase Φ3" Category Ⅲ Stainless Steel Venting for certified installation.

PARTS REPLACEMENT

WARNING: For your safety, DO NOT attempt to disassemble, repair, or replace any portion of this unit.
Refer all repairs, service, and / or adjustment to qualified serviceman.
Address all parts orders to the distributor or manufacturer where the water heater was purchased. All parts orders should include:

1. The model and serial number of the water heater from the rating plate.
2. Parts description (as shown below) and number of parts desired.

Reference No.	Description
1	Heat Exchanger
2	Ignition Needle
3	Flame Sensor Needle
4	Gas Distribution Pipe
5	Gas Valve Assembly
6	Gas Inlet
7	Water Inlet

Reference No.	Description
8	Hot Water Temp. Sensor
9	PCB Board
10	Fan Assembly
11	Burner Assembly
12	Anti-Freezer
13	Thermostat
14	Anti-Freezer Thermostat

LIMITED WARRANTY INFORMATION

ThermoMate hereby warrants this product to be free of material defects in materials and workmanship when installed and operated according to ThermoMate's installation and operating instructions. This Limited Warranty extends to the original purchaser and subsequent owners, but only while the product remains at the site of the original installation. This Limited Warranty terminates if moved or reinstalled at a new location.
There are no warranties, express or implied made or given other than contained in this Limited Warranty. No agent, employee or representative of ThermoMate has any authority to bind ThermoMate to any representation or warranty concerning the Product not contained in this Limited Warranty.
Except as expressly set forth herein, THERE ARE NO REPRESENTATIONS OR WARRANTIES, EXPRESS OR IMPLIED, INCLUDING, WITHOUT LIMITATION, AS TO MERCHANTABILITY OR FITNESS FOR A PARTICULAR PURPOSE WITH RESPECT TO ANY GOODS SOLD HEREUNDER. BUYER'S EXCLUSIVE REMEDY IS LIMITED TO REPAIR OR REPLACEMENT OF THE GOODS SOLD, AT ThermoMate's DISCRETION. ThermoMate's SHALL NOT BE LIABLE FOR INCIDENTAL OR CONSEQUENTIAL DAMAGES.

Item Period of Coverage
Heat Exchanger 1 year
All other parts 1 year
Free Accessories (Shower head, hose, regulator, etc.) 30 days.

Coverages are void if the unit is used in a hot water circulation loop, in series with a circulation system or where an on-demand recirculation system is not incorporated.
Owner is responsible for all other costs incidental to repair such as labor, shipping, delivery and permits. Proof of purchase required. Products repaired will be covered under this Limited Warranty for the remainder of the term of the original purchase.
This Limited Warranty becomes null and void if any of the following are determined to be a contributing factor to the failure of the product:
1. Abuse, misuse, alteration, neglect or misapplication;
2. Improper or inadequate maintenance;
3. Inadequate water quality;
4. Installation in a corrosive or otherwise destructive environment;
5. Freeze Damage;
6. Scale buildup;
7. Incorrect gas or water pressure;
8. Acts of force majeure.

This Product is not to be used as a pool or spa heater.
Within the first 30 days of purchase, ThermoMate will cover all ground shipping costs for warranty related issues, excluding AK, HI, Canada, and any location outside of the continental US. After the first 30 days of purchase, ThermoMate will cover all shipping costs to the customer for warranty related issues, excluding AK, HI, Canada, and any location outside of the continental US. After the first 30 days of purchase, the customer is responsible for all shipping to ThermoMate, regardless of reason or circumstance. The method for warranty related shipping will be Ground equivalent with the provider of ThermoMate's choosing.

AK, HI, Canada, and any location outside of the continental US, will be responsible for all shipping costs, regardless of reason or circumstance.
All shipments of any type of product coming to ThermoMate for any reason must have an RGA for any repairs to be made. Please contact ThermoMate to obtain an RGA number prior to shipping anything to ThermoMate. Failure to do so could result in loss of product. ThermoMate will not be responsible for replacement due to loss or damage if these steps are not properly followed.

FRANÇAIS

AVERTISSEMENT: Si les informations de ces instructions ne sont pas suivies exactement, un incendie ou une explosion peut survenir, causant des dommages matériels, des blessures corporelles ou la mort.

- Ne pas entreposer ou utiliser de l'essence ou d'autres vapeurs et liquides inflammables à proximité de cet appareil ou de tout autre appareil.
- QUE FAIRE SI VOUS SENTEZ UNE ODEUR DE GAZ
  - Ne tentez pas d'allumer d'appareils.
  - Ne touchez à aucun interrupteur électrique ; n'utilisez aucun téléphone dans votre bâtiment.
  - Appelez immédiatement votre fournisseur de gaz depuis le téléphone d'un voisin. Suivez les instructions du fournisseur de gaz.
  - Si vous ne pouvez pas joindre votre fournisseur de gaz, appelez les pompiers.
- L'installation et l'entretien doivent être effectués par un installateur qualifié, une agence de service ou le fournisseur de gaz.

ThermoMate

CHAUFFE-EAU SANS RÉSERVOIR À GAZ RÉSIDENTIEL

Modèle.	CZ264LP		Puissance Maximum d' Entrée	75,000
Tension	120 Volts		Puissance Minimum d' Entrée	23,800
Fréquence	60 Hz		Pression minimale d'arrivée de gaz	8.0" w.c 2.0 kPa
Ampères	Moins de 12 Ampères		Pression maximale d'arrivée de gaz	13" w.c 3.23 kPa
Type de Gaz	Propane Liquide	Seule-ment	Pression d'admission	4.45" w.c 1.12 kPa
			Pression de travail maximale	150 PSI
Note de Récupér-ation	Tel qu' utilisé dans la présente norme, la quantité d' eau obtenue en multipliant la valeur nominale d' entrée du fabricant en Btu par heure par l' efficacité thermique et en divisantle produit par 825 Btu par gallon. Ceci est basé sur un élévation de température de 100° Fet une spécification thermique nominale de l'eau de 8,25 Btu par gallon par degré F.			

Non recommandé au-dessus de 2 000 pieds au-dessus du niveau de la mer.	Catégorie III Chauffe-eau

POUR VOTRE SÉCURITÉ
Ne pas entreposer ou utiliser de l' essence ou d'autres vapeurs et liquides inflammables à proximité de cet appareil ou de tout autre appareil.

Pour le service client sur cet appareil, contactez:
support@thermomate.com 1(844)334-4203

L'appareil doit être installé sur une surface ignifuge et tenu à l'écart de tout matériau combustible. Les distances de sécurité minimales par rapport aux structures combustibles sont les suivantes : 6 pouces sur les côtés, 0 pouce à l'arrière et 12 pouces au-dessus.

La soupape de sûreté de température et de pression fournie par le fabricant doit être installée au moment de l'installation de l'unité à l'endroit spécifié par le fabricant. Les codes locaux doivent s'appliquer à l'installation des dispositifs de décharge. Pour un fonctionnement sûr de l'appareil, la soupape de sûreté ne doit pas être enlevée ou branchée.

L'appareil nécessite un système d'échappement spécial. Consultez le manuel de l'utilisateur pour la liste des pièces et la méthode d'installation.

ThermoMate

CHAUFFE-EAU SANS RÉSERVOIR À GAZ RÉSIDENTIEL

Modèle.	CZ264NG		Puissance Maximum d' Entrée	75,000
Tension	120 Volts		Puissance Minimum d' Entrée	23,800
Fréquence	60 Hz		Pression minimale d'arrivée de gaz	4.0" w.c 1.0 kPa
Ampères	Moins de 12 Ampères		Pression maximale d'arrivée de gaz	10.5" w.c 2.61 kPa
Type de Gaz	Gaz Naturel	Seulement	Pression d'admission	3.5" w.c 0.87 kPa
			Pression de travail maximale	150 PSI
Note de Récupération	Tel qu' utilisé dans la présente norme, la quantité d' eau obtenue en multipliant la valeur nominale d' entrée du fabricant en Btu par heure par l' efficacité thermique et en divisantle produit par 825 Btu par gallon. Ceci est basé sur un élévation de température de 100° Fet une spécification thermique nominale de l'eau de 8,25 Btu par gallon par degré F.			

Non recommandé au-dessus de 2 000 pieds au-dessus du niveau de la mer.	Catégorie III Chauffe-eau

POUR VOTRE SÉCURITÉ
Ne pas entreposer ou utiliser de l' essence ou d'autres vapeurs et liquides inflammables à proximité de cet appareil ou de tout autre appareil.

Pour le service client sur cet appareil, contactez:
support@thermomate.com 1(844)334-4203

L'appareil doit être installé sur une surface ignifuge et tenu à l'écart de tout matériau combustible. Les distances de sécurité minimales par rapport aux structures combustibles sont les suivantes : 6 pouces sur les côtés, 0 pouce à l'arrière et 12 pouces au-dessus.

La soupape de sûreté de température et de pression fournie par le fabricant doit être installée au moment de l'installation de l'unité à l'endroit spécifié par le fabricant. Les codes locaux doivent s'appliquer à l'installation des dispositifs de décharge. Pour un fonctionnement sûr de l'appareil, la soupape de sûreté ne doit pas être enlevée ou branchée.

L'appareil nécessite un système d'échappement spécial. Consultez le manuel de l'utilisateur pour la liste des pièces et la méthode d'installation.

ThermoMate

CHAUFFE-EAU SANS RÉSERVOIR À GAZ RÉSIDENTIEL

Modèle.	CZ360LP		Puissance Maximum d' Entrée	98,500
Tension	120 Volts		Puissance Minimum d' Entrée	23,800
Fréquence	60 Hz		Pression minimale d'arrivée de gaz	8.0" w.c 2.0 kPa
Ampères	Moins de 12 Ampères		Pression maximale d'arrivée de gaz	13" w.c 3.23 kPa
Type de Gaz	Propane Liquide	Seulement	Pression d'admission	4.45" w.c 1.12 kPa
			Pression de travail maximale	150 PSI
Note de Récupération	Tel qu' utilisé dans la présente norme, la quantité d' eau obtenue en multipliant la valeur nominale d' entrée du fabricant en Btu par heure par l' efficacité thermique et en divisantle produit par 825 Btu par gallon. Ceci est basé sur un élévation de température de 100° Fet une spécification thermique nominale de l'eau de 8,25 Btu par gallon par degré F.			

Non recommandé au-dessus de 2 000 pieds au-dessus du niveau de la mer.	Catégorie III Chauffe-eau

POUR VOTRE SÉCURITÉ
Ne pas entreposer ou utiliser de l' essence ou d'autres vapeurs et liquides inflammables à proximité de cet appareil ou de tout autre appareil.

Pour le service client sur cet appareil, contactez:
support@thermomate.com 1(844)334-4203

L'appareil doit être installé sur une surface ignifuge et tenu à l'écart de tout matériau combustible. Les distances de sécurité minimales par rapport aux structures combustibles sont les suivantes : 6 pouces sur les côtés, 0 pouce à l'arrière et 12 pouces au-dessus.

La soupape de sûreté de température et de pression fournie par le fabricant doit être installée au moment de l'installation de l'unité à l'endroit spécifié par le fabricant. Les codes locaux doivent s'appliquer à l'installation des dispositifs de décharge. Pour un fonctionnement sûr de l'appareil, la soupape de sûreté ne doit pas être enlevée ou branchée.

L'appareil nécessite un système d'échappement spécial. Consultez le manuel de l'utilisateur pour la liste des pièces et la méthode d'installation.

ThermoMate

CHAUFFE-EAU SANS RÉSERVOIR À GAZ RÉSIDENTIEL

Modèle.	CZ360NG		Puissance Maximum d' Entrée	98,500
Tension	120 Volts		Puissance Minimum d' Entrée	23,800
Fréquence	60 Hz		Pression minimale d'arrivée de gaz	4.0" w.c 1.0 kPa
Ampères	Moins de 12 Ampères		Pression maximale d'arrivée de gaz	10.5" w.c 2.61 kPa
Type de Gaz	Gaz Naturel	Seulement	Pression d'admission	3.5" w.c 0.87 kPa
			Pression de travail maximale	150 PSI
Note de Récupération	Tel qu' utilisé dans la présente norme, la quantité d' eau obtenue en multipliant la valeur nominale d' entrée du fabricant en Btu par heure par l' efficacité thermique et en divisantle produit par 825 Btu par gallon. Ceci est basé sur un élévation de température de 100° Fet une spécification thermique nominale de l'eau de 8,25 Btu par gallon par degré F.			

Non recommandé au-dessus de 2 000 pieds au-dessus du niveau de la mer.	Catégorie III Chauffe-eau

POUR VOTRE SÉCURITÉ
Ne pas entreposer ou utiliser de l' essence ou d'autres vapeurs et liquides inflammables à proximité de cet appareil ou de tout autre appareil.

Pour le service client sur cet appareil, contactez:
support@thermomate.com 1(844)334-4203

L'appareil doit être installé sur une surface ignifuge et tenu à l'écart de tout matériau combustible. Les distances de sécurité minimales par rapport aux structures combustibles sont les suivantes : 6 pouces sur les côtés, 0 pouce à l'arrière et 12 pouces au-dessus.

La soupape de sûreté de température et de pression fournie par le fabricant doit être installée au moment de l'installation de l'unité à l'endroit spécifié par le fabricant. Les codes locaux doivent s'appliquer à l'installation des dispositifs de décharge. Pour un fonctionnement sûr de l'appareil, la soupape de sûreté ne doit pas être enlevée ou branchée.

L'appareil nécessite un système d'échappement spécial. Consultez le manuel de l'utilisateur pour la liste des pièces et la méthode d'installation.

ThermoMate

RESIDENTIAL GAS TANKLESS WATER HEATER

Modèle.	CZ422LP		Puissance Maximum d' Entrée	113,000
Tension	120 Volts		Puissance Minimum d' Entrée	23,800
Fréquence	60 Hz		Pression minimale d'arrivée de gaz	8.0" w.c 2.0 kPa
Ampères	Moins de 12 Ampères		Pression maximale d'arrivée de gaz	13" w.c 3.23 kPa
Type de Gaz	Propane Liquide	Seulement	Pression d'admission	4.45" w.c 1.12 kPa
			Pression de travail maximale	150 PSI
Note de Récupération	Tel qu' utilisé dans la présente norme, la quantité d' eau obtenue en multipliant la valeur nominale d' entrée du fabricant en Btu par heure par l' efficacité thermique et en divisantle produit par 825 Btu par gallon. Ceci est basé sur un élévation de température de 100° Fet une spécification thermique nominale de l'eau de 8,25 Btu par gallon par degré F.			

Non recommandé au-dessus de 2 000 pieds au-dessus du niveau de la mer.	Catégorie III Chauffe-eau

POUR VOTRE SÉCURITÉ
Ne pas entreposer ou utiliser de l' essence ou d'autres vapeurs et liquides inflammables à proximité de cet appareil ou de tout autre appareil.

Pour le service client sur cet appareil, contactez:
support@thermomate.com 1(844)334-4203

L'appareil doit être installé sur une surface ignifuge et tenu à l'écart de tout matériau combustible. Les distances de sécurité minimales par rapport aux structures combustibles sont les suivantes : 6 pouces sur les côtés, 0 pouce à l'arrière et 12 pouces au-dessus.

La soupape de sûreté de température et de pression fournie par le fabricant doit être installée au moment de l'installation de l'unité à l'endroit spécifié par le fabricant. Les codes locaux doivent s'appliquer à l'installation des dispositifs de décharge. Pour un fonctionnement sûr de l'appareil, la soupape de sûreté ne doit pas être enlevée ou branchée.

L'appareil nécessite un système d'échappement spécial. Consultez le manuel de l'utilisateur pour la liste des pièces et la méthode d'installation.

ThermoMate				
CHAUFFE-EAU SANS RÉSERVOIR À GAZ RÉSIDENTIEL				
Modèle.	CZ422NG		Puissance Maximum d' Entrée	113,000
Tension	120 Volts		Puissance Minimum d' Entrée	23,800
Fréquence	60 Hz		Pression minimale d'arrivée de gaz	4.0" w.c 1.0 kPa
Ampères	Moins de 12 Ampères		Pression maximale d'arrivée de gaz	10.5" w.c 2.61 kPa
Type de Gaz	Gaz Naturel	Seule-ment	Pression d'admission	3.5" w.c 0.87 kPa
			Pression de travail maximale	150 PSI
Note de Récupér-ation	Tel qu' utilisé dans la présente norme, la quantité d' eau obtenue en multipliant la valeur nominale d' entrée du fabricant en Btu par heure par l' efficacité thermique et en divisantle produit par 825 Btu par gallon. Ceci est basé sur un élévation de température de 100° Fet une spécification thermique nominale de l'eau de 8,25 Btu par gallon par degré F.			
Non recommandé au-dessus de 2 000 pieds au-dessus du niveau de la mer.			Catégorie III Chauffe-eau	
POUR VOTRE SÉCURITÉ Ne pas entreposer ou utiliser de l' essence ou d'autres vapeurs et liquides inflammables à proximité de cet appareil ou de tout autre appareil.				
Pour le service client sur cet appareil, contactez: support@thermomate.com 1(844)334-4203				
L'appareil doit être installé sur une surface ignifuge et tenu à l'écart de tout matériau combustible. Les distances de sécurité minimales par rapport aux structures combustibles sont les suivantes : 6 pouces sur les côtés, 0 pouce à l'arrière et 12 pouces au-dessus.				
La soupape de sûreté de température et de pression fournie par le fabricant doit être installée au moment de l'installation de l'unité à l'endroit spécifié par le fabricant. Les codes locaux doivent s'appliquer à l'installation des dispositifs de décharge. Pour un fonctionnement sûr de l'appareil, la soupape de sûreté ne doit pas être enlevée ou branchée.				
L'appareil nécessite un système d'échappement spécial. Consultez le manuel de l'utilisateur pour la liste des pièces et la méthode d'installation.				

VOUS ÊTES PRÊT !

Merci d'avoir acheté votre nouveau chauffe-eau sans réservoir résidentiel ThermoMate. Ce produit pratique, sûr et à haut rendement vous ouvrira les portes de l'eau chaude illimitée.
Nous vous suggérons fortement de prendre le temps de lire toutes les procédures de sécurité et d'installation de ce manuel avant de tenter d'installer votre nouveau chauffe-eau résidentiel.
N'oubliez pas que nous sommes là pour vous via notre centre d'aide en ligne situé sur www.thermomate.com, le chat en direct et sans frais au 1(844)334-4203 !

Lisez ce manuel

À l'intérieur, vous trouverez de nombreux conseils utiles sur la façon d'utiliser et d'entretenir votre chauffe-eau correctement.
Un peu de soins préventifs de votre part peut vous faire gagner du temps et de l'argent pendant la durée de vie de votre chauffe-eau.
Vous trouverez de nombreuses réponses aux problèmes courants dans le Guide de dépannage. Si vous consultez d'abord le tableau des conseils de dépannage, vous n'aurez peut-être pas besoin d'appeler pour le service.

⚠ Lisez les informations de sécurité

Pour assurer votre sécurité et celle des autres, nous avons inclus d'importants avertissements de sécurité tout au long de ce manuel.
Tous les messages de sécurité suivront le symbole d'alerte de sécurité et les mots :**« ATTENTION », « DANGER », « AVERTISSEMENT » ou « NOTICE ».**

Ces mots signifient:

⚠ **ATTENTION -** Situation potentiellement dangereuse pouvant entraîner des blessures mineures ou modérées.

⚠ **DANGER -** Situation dangereuse imminente qui entraînera la mort ou des blessures graves.

⚠ **AVERTISSEMENT -** Situation potentiellement dangereuse qui pourrait entraîner la mort ou des blessures graves et/ou des dommages matériels..

⚠ **NOTICE:** L'attention est attirée sur l'observation d'une procédure spécifiée ou le maintien d'une condition spécifique.

⚠ Avertissement

Ce chauffe-eau peut ne pas être adapté à une utilisation dans les maisons préfabriquées (mobiles) ! Veuillez vérifier les restrictions des codes locaux concernant les installations permanentes/fixes dans les maisons préfabriquées de votre région.
Le but de ce manuel est double : Premièrement, fournir à l'installateur les directives et recommandations de base pour une installation et un réglage corrects du chauffe-eau ; et deuxièmement, expliquer à l'utilisateur-propriétaire les caractéristiques, le fonctionnement, les précautions de sécurité, l'entretien et le dépannage du chauffe-eau. Ce manuel comprend également une liste de pièces.
Il est impératif que toutes les personnes devant installer, utiliser ou régler ce chauffe-eau lisent attentivement les instructions afin de comprendre comment effectuer ces opérations. Si vous ne comprenez pas ces instructions ou un terme quelconque, demandez conseil à un professionnel.
Toute question concernant le fonctionnement, l'entretien, le service ou la garantie de ce chauffe-eau doit être adressée au vendeur auprès duquel il a été acheté. Si des informations supplémentaires sont nécessaires, reportez-vous à la section "Si vous avez besoin d'un service".

⚠ Ne détruisez pas ce manuel. Veuillez lire attentivement et conserver dans un endroit sûr pour référence future.

⚠ Reconnaissez ce symbole comme une indication d'Informations de Sécurité Importantes !

⚠Avertissement Proposition 65 de Californie : Ce produit contient des produits chimiques connus de l'État de Californie comme pouvant causer le cancer, des malformations congénitales ou d'autres dommages à la reproduction.

⚠**AVERTISSEMENT:** Si les informations de ces instructions ne sont pas suivies exactement, un incendie ou une explosion peut survenir, entraînant des dommages matériels, des blessures corporelles voire la mort.

⚠Pour votre sécurité

Une installation, un réglage, une modification, un service ou un entretien inappropriés peuvent causer des dommages matériels, des blessures corporelles ou la mort. Reportez-vous à ce manuel.
L'installation et le service doivent être effectués par un installateur qualifié, une agence de service ou le fournisseur de gaz.
NE PAS entreposer ou utiliser de l'essence ou d'autres vapeurs ou liquides inflammables ou d'autres matériaux combustibles à proximité de cet appareil ou de tout autre appareil. Le faire peut entraîner une explosion ou un incendie.

Que faire si vous sentez une odeur de gaz

- NE PAS tenter d'allumer d'appareils.
- NE PAS toucher à aucun interrupteur électrique ; n'utilisez aucun téléphone dans votre bâtiment.
- Appelez immédiatement votre fournisseur de gaz depuis le téléphone d'un voisin. Suivez les instructions du fournisseur de gaz.
- Si vous ne pouvez pas joindre votre fournisseur de gaz, appelez les pompiers.
- NE PAS retourner chez vous avant d'y être autorisé par le fournisseur de gaz ou les pompiers.

🔍 Pour vos dossiers

Veuillez noter : Pour déposer une réclamation de garantie du produit, la preuve d'achat originale est requise.
Fabricant : ThermoMate
Adresse : 8350 Patriot Blvd STE B, North Charleston, SC 29418.

TABLE DES MATIÈRES

AVERTISSEMENT 55
VOUS ÊTES PARÉ 58
INFORMATIONS DE SÉCURITÉ 62
INSTRUCTIONS D'INSTALLATION 68
FONCTIONNEMENT 96
ENTRETIEN ET MAINTENANCE 99
DÉPANNAGE 104
PIÈCES DE RECHANGE 107
DANS L'EMBALLAGE 108
INFORMATIONS SUR LA GARANTIE 109

VERSION ENGLISH 01

ThermoMate

INFORMATIONS DE SÉCURITÉ IMPORTANTES
LISEZ TOUTES LES INSTRUCTIONS AVANT L'UTILISATION

Assurez-vous de lire et de comprendre l'intégralité du Manuel d'Utilisation et d'Entretien avant de tenter d'installer ou de faire fonctionner ce chauffe-eau. Cela peut vous faire gagner du temps et de l'argent. Portez une attention particulière aux Instructions de Sécurité. Le non-respect de ces avertissements entraînerait de graves blessures corporelles ou la mort. Si vous avez des problèmes à comprendre les instructions de ce manuel ou si vous avez des questions, ARRÊTEZ et obtenez l'aide d'un technicien de service qualifié ou de l'entreprise locale de gaz.

⚠ Danger

Installez correctement le chauffe-eau
Le fait de ne pas installer correctement le chauffe-eau à l'extérieur comme décrit dans les instructions d'installation de ce manuel peut entraîner un fonctionnement dangereux du chauffe-eau. Pour éviter le risque d'incendie, d'explosion ou d'asphyxie par monoxyde de carbone, ne faites jamais fonctionner ce chauffe-eau à moins qu'il ne soit correctement installé et qu'il dispose d'un apport d'air suffisant pour un bon fonctionnement. Assurez-vous d'inspecter l'extrémité du conduit de fumée pour une installation correcte lors de la mise en service initiale et au moins une fois par an par la suite. Reportez-vous à la section entretien et nettoyage de ce manuel pour plus d'informations concernant l'inspection de l'extrémité du conduit de fumée.

⚠ Avertissement

L'essence, ainsi que d'autres matériaux et liquides inflammables (adhésifs, solvants, diluants pour peinture, etc.), et les vapeurs qu'ils produisent sont extrêmement dangereux. NE MANIPULEZ PAS, N'UTILISEZ PAS ou N'ENTREPOSEZ PAS d'essence ou d'autres matériaux inflammables ou combustibles n'importe où à proximité ou dans les environs d'un chauffe-eau ou de tout autre appareil. Assurez-vous de lire et de suivre les étiquettes sur le chauffe-eau, ainsi que les avertissements imprimés dans ce manuel. Le non-respect de ces consignes peut entraîner des dommages matériels, des blessures corporelles ou la mort.

⚠ DANGER

⚠ Les vapeurs de liquides inflammables exploseront et s'enflammeront, causant la mort ou des brûlures graves.

N'utilisez pas et n'entreposez pas de produits inflammables tels que l'essence, les solvants ou les adhésifs dans la même pièce ou zone près du chauffe-eau.

Gardez les produits inflammables :
1. Loin du chauffe-eau
2. Dans des conteneurs approuvés
3. Bien fermés
4. Hors de portée des enfants

Le chauffe-eau a une flamme de brûleur principal. La flamme du brûleur principal:
1. Peut s'allumer à tout moment et
2. Enflammera les vapeurs inflammables

Les vapeurs:
1. Ne peuvent pas être vues
2. Sont plus lourdes que l'air
3. Parcourent une longue distance sur le sol
4. Peuvent être transportées d'autres pièces vers la flamme du brûleur principal par les courants d'air

Installation:
N'installez pas le chauffe-eau là où des produits inflammables seront entreposés ou utilisés, sauf si la flamme du brûleur principal est à au moins 18" (46 cm) au-dessus du sol. Cela réduira, mais n'éliminera pas, le risque que les vapeurs ne soient enflammées par la flamme du brûleur principal.

Lisez et suivez les avertissements et instructions du chauffe-eau. Si le manuel du propriétaire est manquant, contactez le détaillant ou le fabricant.

⚠ Danger

RÉGLAGE DE LA TEMPÉRATURE DE L'EAU

La sécurité et la conservation d'énergie sont des facteurs à prendre en compte lors du choix du réglage de la température de l'eau.
Des températures d'eau supérieures à 125°F (52°C) peuvent causer des brûlures graves ou la mort par échaudage. Le thermostat est réglé sur sa position de température la plus basse lorsqu'il est expédié de l'usine.
Assurez-vous de lire et de suivre les avertissements décrits sur l'étiquette illustrée ci-dessous.

⚠ DANGER

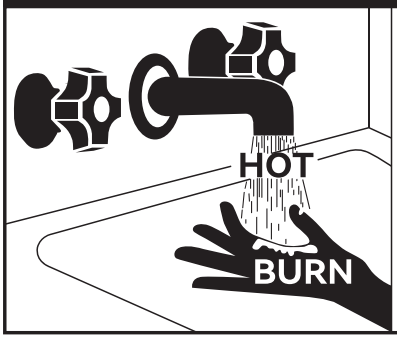

Une température de l'eau supérieure à 125°F (52°C) peut provoquer des brûlures graves instantanées ou la mort par échaudage. Les enfants, les personnes handicapées et les personnes âgées sont les plus exposés au risque d'échaudage. Voir le manuel d'instructions avant de régler la température au chauffe-eau. Touchez l'eau avant de prendre un bain ou une douche. Des vannes limiteuses de température sont disponibles, voir le manuel.

Relation Temps/Température des Échaudures	
Température de l'eau	Temps pour produire une brûlure grave
120°F	Plus de 5 minutes
125°F	1½ à 2 minutes
130°F	Environ 30 secondes
135°F	Environ 10 secondes
140°F	Moins de 5 secondes
145°F	Moins de 3 secondes
150°F	Environ 1½ seconde
155°F	Environ 1 seconde

Tableau gracieuseté de Shriners Burn Institute

Le tableau ci-dessus peut être utilisé comme guide pour déterminer la température d'eau appropriée pour votre maison.

⚠ **DANGER:** Les foyers avec de jeunes enfants, des personnes handicapées ou âgées peuvent nécessiter un réglage de température de 120°F (49°C) ou moins pour prévenir tout contact avec de l'eau "CHAUDE".

La température maximale de l'eau se produit lorsque le brûleur est allumé. Pour connaître la température de l'eau fournie, ouvrez un robinet d'eau chaude et placez un thermomètre dans le jet d'eau et lisez le thermomètre. La température de l'eau à la sortie du chauffe-eau peut être régulée en réglant la température sur l'affichage situé sur le panneau avant. L'affichage situé sur le panneau avant était réglé à 110°F (43°C) avant son expédition de l'usine.

L'illustration en bas à gauche illustre l'affichage du panneau et la façon de régler la température de l'eau.

NOTICE: Lorsque ce chauffe-eau fournit les besoins généraux en eau chaude pour une utilisation par des particuliers, une vanne de mélange thermostatique pour réduire la température de l'eau au point d'utilisation est recommandée pour réduire le risque de blessure par échaudage. Contactez un plombier agréé ou l'autorité de plomberie locale pour plus d'informations.

NOTICE: Les températures de fonctionnement recommandées par l'usine sont comprises entre 97°F (36°C) et 140°F (60°C).

⚠ Danger

MODÈLES À GAZ NATUREL ET À PÉTROLE LIQUÉFIÉ

Le propane et le gaz naturel contiennent tous deux des odorisants ajoutés pour aider à détecter une fuite de gaz. Certaines personnes peuvent ne pas être physiquement capables de sentir ou de reconnaître ces odorisants. Si vous n'êtes pas sûr ou ne connaissez pas l'odeur du propane ou du gaz naturel, demandez au fournisseur de gaz.

D'autres conditions, comme le "fade des odorisants", qui fait diminuer l'intensité de l'odorisant, peuvent également masquer ou camoufler une fuite de gaz. Vérifiez toujours avec des odorisants commerciaux ou de l'eau savonneuse.

- Les détecteurs de gaz sont recommandés dans les applications au propane et au gaz naturel et leur installation doit être conforme aux recommandations du fabricant du détecteur et/ou aux lois, règles, règlements ou coutumes locales.
- Les chauffe-eau utilisant du gaz propane sont différents des modèles au gaz naturel. Un chauffe-eau au gaz naturel ne fonctionnera pas en toute sécurité avec du gaz propane et vice versa.
- Il ne faut jamais tenter de convertir le chauffe-eau du gaz naturel au gaz propane. Pour éviter d'éventuels dommages à l'équipement, des blessures corporelles ou un incendie, ne connectez pas le chauffe-eau à un type de carburant non conforme à la plaque signalétique de l'unité ; propane pour les unités propane et gaz naturel pour les unités gaz naturel. Ces unités ne sont pas certifiées pour tout autre type de carburant.
- Les chauffe-eau au propane ne doivent pas être installés au-dessous du niveau du sol (par exemple, dans un sous-sol) si une telle installation est interdite par les lois, règles, règlements ou coutumes fédéraux, étatiques et/ou locaux.
- Le propane ou le gaz propane doit être utilisé avec une grande prudence. Il est plus lourd que l'air et s'accumulera d'abord dans les zones inférieures, ce qui le rend difficile à détecter au niveau du nez.

- Avant de tenter d'allumer le chauffe-eau, assurez-vous de regarder et de sentir les fuites de gaz. Utilisez une solution savonneuse pour vérifier tous les raccords et connexions de gaz. Des bulles à un raccord indiquent une fuite qui doit être corrigée. Lorsque vous sentez pour détecter une fuite de gaz, assurez-vous de renifler également près du sol.
- Il est recommandé d'utiliser plus d'une méthode, telle qu'une solution savonneuse, des détecteurs de gaz, etc., pour détecter les fuites dans les applications de gaz.

Notice : Si une fuite de gaz est présente ou suspectée:

- N'ESSAYEZ PAS de trouver la cause vous-même.
- NE TENTEZ PAS d'allumer d'appareils.
- NE TOUCHEZ À AUCUN interrupteur électrique.
- N'UTILISEZ AUCUN téléphone dans votre bâtiment.
- Quittez la maison immédiatement et assurez-vous que votre famille et vos animaux de compagnie partent également.
- Laissez les portes ouvertes pour la ventilation et contactez le fournisseur de gaz, une agence de service qualifiée ou les pompiers.
- Restez à l'écart de la maison (ou du bâtiment) jusqu'à ce que l'appel de service ait été effectué, la fuite corrigée et qu'une agence qualifiée ait déterminé que la zone est sûre.
- Suivez les étapes énumérées sous 《QUE FAIRE SI VOUS SENTEZ UNE ODEUR DE GAZ》 trouvé à la Page 3 de ce manuel.

POUR VOTRE SÉCURITÉ LISEZ AVANTFONCTIONNEMENT

⚠ Un avertissement

Pour votre sécurité, les informations de ce manuel doivent être suivies pour minimiser le risque d'incendie ou d'explosion, d'électrocution, ou pour prévenir les dommages matériels, les blessures corporelles ou la perte de vie.

⚠ B Pour les installations dans l'État de Californie

La loi californienne exige que les chauffe-eau résidentiels soient ancrés, boulonnés ou sanglés pour résister à la chute ou au déplacement horizontal dû aux mouvements sismiques. Pour les chauffe-eau résidentiels d'une capacité allant jusqu'à 52 gallons, une brochure avec des instructions génériques de renforcement sismique peut être obtenue auprès de : Office of the State Architect, 400 P Street, Sacramento, CA 95814 ou vous pouvez appeler le 916-445-8100 ou demander à un revendeur de chauffe-eau. Cependant, les codes locaux applicables régissent l'installation. Pour les chauffe-eau résidentiels d'une capacité supérieure à 52 gallons ou de type sans réservoir, consultez le code de juridiction du bâtiment local pour les procédures de renforcement acceptables.

⚠ Précautions de sécurité

Demandez à l'installateur de vous montrer l'emplacement de la vanne d'arrêt du gaz et comment la fermer si nécessaire. Fermez la vanne d'arrêt manuelle si le chauffe-eau a été soumis à une surchauffe, un incendie, une inondation, des dommages physiques ou si l'alimentation en gaz ne s'arrête pas.

- Lisez ce manuel en entier avant d'installer ou de faire fonctionner le chauffe-eau.
- Utilisez ce chauffe-eau uniquement pour l'usage prévu tel que décrit dans ce Manuel d'Utilisation et d'Entretien.
- Assurez-vous que votre chauffe-eau est correctement installé conformément aux codes locaux et aux instructions d'installation fournies.
- N'effectuez l'entretien d'aucune partie de votre chauffe-eau à moins que cela ne soit spécifiquement recommandé dans ce manuel. Tous les autres services doivent être confiés à un technicien qualifié.

LISEZ ET SUIVEZ CES INFORMATIONS DE SÉCURITÉ ATTENTIVEMENT.

⚠ Conservez ces instructions

Ce chauffe-eau doit être installé conformément à ces instructions, aux codes locaux, aux exigences de la compagnie de services publics et/ou, en l'absence de codes locaux, utilisez la dernière édition de la Norme Nationale Américaine/Code National du Gaz Combustible. Une copie peut être achetée auprès de l'American Gas Association, 400 North Capitol Street Northwest, Washington, DC 20001 comme norme ANSI Z223.1 ou de la National Fire Protection Association, 1 Batterymarch Park, Quincy, MA 02269 comme NFPA 54. Au Canada, utilisez la dernière édition de la CSA B149.1 Installation du Gaz Naturel et du Propane, et du Code Électrique Canadien, CSA C22.1 Partie 1, en l'absence de codes locaux.

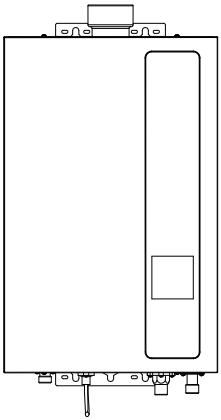

INSTALLATION DU CHAUFFE-EAU

Emplacement Intérieur

Le bon fonctionnement du chauffe-eau nécessite de l'air pour la combustion et la ventilation. Les dispositions relatives à l'air de combustion et de ventilation doivent être conformes aux normes et codes en vigueur.

- Les distances d'installation peuvent varier selon les réglementations locales. Il est de la responsabilité de l'installateur de vérifier les exigences d'installation.
- Vérifier avant l'installation que le type de gaz utilisé correspond à celui indiqué sur la plaque signalétique.
- L'unité de chauffe-eau doit être installée par des professionnels. Une installation incorrecte peut entraîner des dysfonctionnements ou des situations dangereuses (fuites de gaz, explosion).
- NE DOIT PAS être installé dans une salle de bains non ventilée, une chambre, un sous-sol, un salon, un placard, en extérieur, un escalier ou une issue de secours. Si installé près d'une issue, maintenir au moins 16,5 pi (5 m) de distance.
- Le conduit d'évacuation doit dépasser d'au moins 2 po (5 cm) du mur. L'extrémité doit être à au moins 1,64 pi (0,5 m) de tout obstacle et correctement ventilée.
- Le conduit doit avoir une pente de 3° vers le bas pour évacuer les condensats et empêcher l'entrée d'eau de pluie.
- Éviter les expositions aux vents directs violents : les rafales descendantes peuvent causer des dysfonctionnements.
- Installer loin de tout obstacle, avec un espace suffisant pour l'installation et la maintenance. Des dégagements appropriés doivent être prévus pour l'entretien.
- NE PAS installer dans la même pièce qu'une cuisinière à gaz.
- Pour le dégagement au sol : maintenir 6 po (15 cm) entre le conduit et les matériaux combustibles. Prévoir 6 po (15 cm) sur les côtés et 12 po (30 cm) au-dessus.
- Longueur maximale du conduit : 32 pi (10 m) avec un coude.
- La prise électrique alimentant le chauffe-eau doit être correctement mise à la terre et protégée par un disjoncteur différentiel (GFCI).
- NE PAS placer là où une fuite (échangeur/raccords) endommagerait les zones adjacentes ou les étages inférieurs. Si inévitable, installer un bac de récupération étanche avec évacuation sous l'appareil. Le bac ne doit pas obstruer le flux d'air de combustion.
- Le chauffe-eau doit être installé aussi près que possible de l'extrémité de l'évacuation pour minimiser la longueur du conduit et le nombre de

coudes nécessaires à l'évacuation.

- Un chauffe-eau à gaz ou tout autre appareil ne doit pas être installé dans un espace où des liquides dégageant des vapeurs inflammables sont utilisés ou entreposés. Ces liquides comprennent l'essence, le gaz propane (butane ou propane), la peinture ou les adhésifs et leurs diluants, solvants ou décapants.
- Le chauffe-eau doit être installé loin des sources de chaleur, des matériaux inflammables et dangereux. En raison du mouvement naturel de l'air dans une pièce ou autre espace clos, les vapeurs inflammables peuvent être transportées à une certaine distance de l'endroit où leurs liquides sont utilisés ou entreposés. La flamme nue du brûleur principal du chauffe-eau peut enflammer ces vapeurs, provoquant une explosion ou un incendie pouvant entraîner des brûlures graves, la mort ou des dommages matériels.
- Surélever le chauffe-eau réduira, mais n'éliminera pas, la possibilité d'enflammer les vapeurs de tout liquide inflammable qui pourrait être mal entreposé ou accidentellement renversé.
- Si le chauffe-eau est installé dans un garage, il doit être installé de manière à ce que le système d'allumage direct et le brûleur principal soient à au moins 18" (46 cm) au-dessus du sol du garage.
- Les conduites d'eau chaude et froide doivent être isolées pour économiser l'eau et l'énergie.
- Le chauffe-eau doit être situé de manière à ne pas être exposé à des dommages physiques, par exemple, par des véhicules en mouvement ou des inondations, etc.
- Pour un appareil autre qu'à évacuation directe, l'appareil doit être situé aussi près que possible d'une cheminée ou d'un conduit de gaz.
- N'INSTALLEZ PAS le chauffe-eau là où il est soumis à des vibrations ou pour une utilisation routière.
- N'INSTALLEZ PAS le chauffe-eau dans les véhicules récréatifs, les maisons mobiles, les bateaux et autres embarcations.
- N'INSTALLEZ PAS le chauffe-eau près des bouches de chauffage ou de refroidissement. Une distance minimale de 4 pieds (1,2 m) doit être maintenue.
- Si les dégagements indiqués sur l'étiquette d'instruction/avertissement, située sur le panneau avant du chauffe-eau, diffèrent, installez le chauffe-eau selon les dégagements indiqués dans le manuel.

⚠ **AVERTISSEMENT:** La construction combustible fait référence aux murs et plafonds adjacents et ne doit pas être confondue avec des produits et matériaux combustibles ou inflammables. Les produits et matériaux combustibles et/ou inflammables ne doivent jamais être entreposés à proximité de cet appareil à gaz ou de tout autre appareil.

Air de Combustion et de Ventilation

Un espace confiné est défini comme ayant un volume inférieur à 50 pieds cubes par 1,000 BTU/H de la puissance nominale totale de tous les appareils dans cet espace.

L'air doit être fourni par deux orifices permanents de section égale.L'un doit être situé à moins de 12 pouces (30 cm) du sol et l'autre à moins de 12 pouces (30 cm) du plafond.

La section nette minimale de chaque orifice ne doit pas être inférieure à un pouce carré (6,45 cm²) par 1,000 BTU/H de la puissance nominale totale de tous les appareils dans l'espace (mais pas moins de 100 pouces carrés/645 cm²), si chaque orifice communique avec d'autres zones non confinées à l'intérieur du bâtiment.

Les bâtiments de construction exceptionnellement étanche doivent avoir l'air de combustion et de ventilation fourni depuis l'extérieur, ou depuis un comble ou vide sanitaire bien ventilé.
Si l'air provient de l'extérieur, directement ou via des conduits verticaux, deux orifices situés comme spécifié ci-dessus sont requis, chacun ayant une section nette minimale d'au moins un pouce carré par 4,000 BTU/H de la puissance nominale totale des appareils.
Si des conduits horizontaux relient à l'extérieur, chaque orifice doit avoir une section nette minimale d'au moins un pouce carré par 2,000 BTU/H de la puissance nominale totale des appareils. Si des conduits sont utilisés, les dimensions minimales des conduits rectangulaires ne doivent pas être inférieures à 4 pouces (10 cm).

NOTICE: Si le chauffe-eau est installé dans un espace non confiné à l'intérieur d'un bâtiment de construction conventionnelle en ossature, maçonnerie ou métal, l'air d'infiltration est normalement suffisant pour une combustion et une ventilation correctes. Si le chauffe-eau est installé dans un espace confiné, des dispositions pour l'air de combustion et de ventilation doivent être prises.

NOTICE: Si les orifices de conduits d'alimentation en air de combustion et de ventilation doivent être recouverts d'une grille de protection, c'est la section nette (ouvertures dans le matériau) du revêtement qui doit être utilisée pour déterminer la taille des orifices. Le maillage de protection des orifices NE DOIT PAS être inférieur à 1/4 de pouce afin d'éviter tout colmatage par des peluches ou autres débris.

Atmosphères corrosives

L'air dans les salons de beauté, les établissements de nettoyage à sec, les laboratoires de traitement photo et les zones de stockage des agents de blanchiment liquides et en poudre ou des produits chimiques pour piscines en contiennent souvent.

Un apport d'air contenant des hydrocarbures halogénés peut être sûr à respirer, mais lorsqu'il passe à travers une flamme de gaz, des éléments corrosifs sont libérés qui raccourciront la durée de vie de tout appareil à gaz brûlant des hydrocarbures halogénés.
Les propulseurs des bombes aérosols courantes ou les fuites de gaz des équipements de climatisation et de réfrigération sont hautement corrosifs après être passés à travers une flamme. La garantie du chauffe-eau est nulle si la défaillance du chauffe-eau est due à un fonctionnement dans une atmosphère corrosive.

NOTICE: Le chauffe-eau ne doit pas être installé près de tout apport d'air contenant des hydrocarbures halogénés.

Vérifier l'unité

Inspectez le chauffe-eau pour d'éventuels dommages. Vérifiez les marquages sur la plaque signalétique du chauffe-eau pour vous assurer que le type de gaz fourni correspond aux exigences du chauffe-eau. Vérifiez que toutes les pièces incluses sont présentes (voir ci-dessous).

Vis à bois
x 5 Pièces

Rondelle
x3 Pièces

Vis à expansion
x 2 Pièces

Cheville murale
x5 Pièces

INSTALLATION DU CHAUFFE-EAU

Installation Typique (Certains éléments peuvent ne pas s'appliquer)

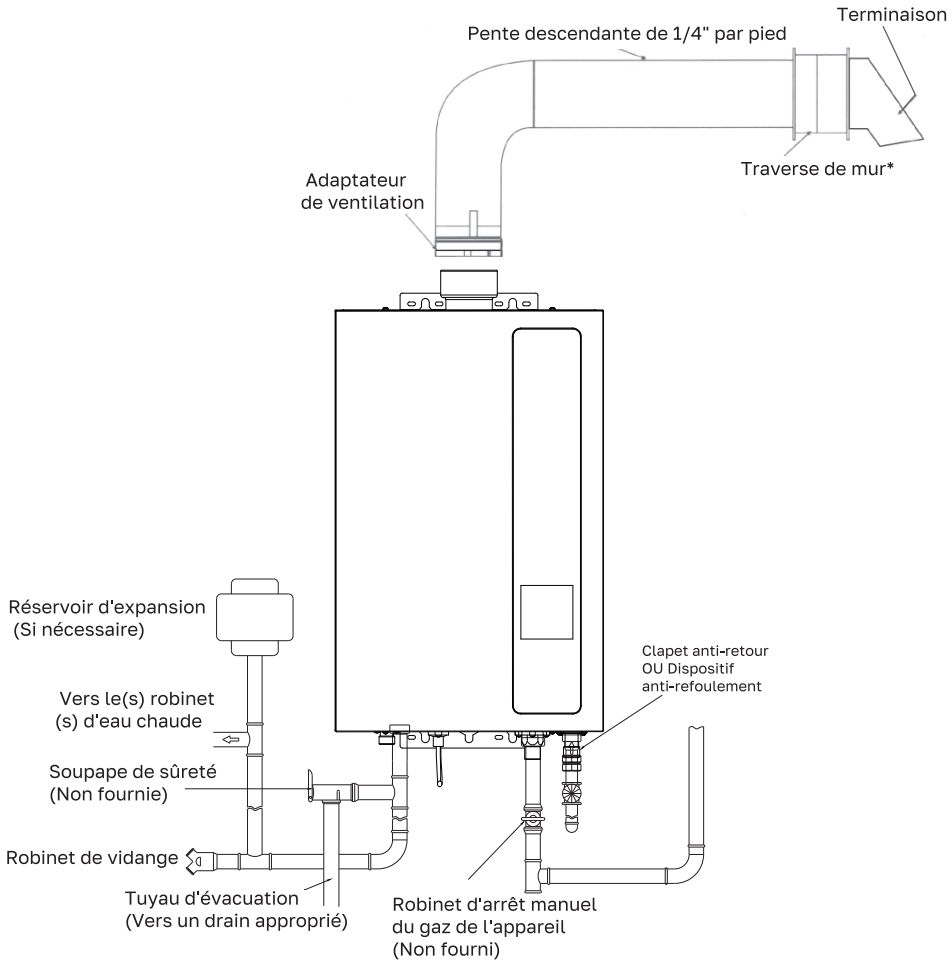

RACCORDEMENTS D'ALIMENTATION EN EAU

La plomberie doit être réalisée par un plombier qualifié conformément aux codes locaux. Utilisez uniquement des matériaux et des outils de plomberie approuvés. Installez un clapet anti-retour entre le chauffe-eau et la vanne d'arrêt d'eau. (Voir l'illustration ci-dessous).

Pour économiser de l'énergie et éviter le gel, isolez les conduites d'alimentation en eau froide et chaude. NE COUVREZ PAS les robinets de vidange.
Installez une vanne d'arrêt près de l'entrée du chauffe-eau pour l'entretien et la vidange. Avant de connecter la conduite d'alimentation en eau au chauffe-eau, ouvrez la vanne d'arrêt et nettoyez le sable, les débris, l'air, le mastic, etc. à l'intérieur de la conduite. Connectez à l'entrée d'eau, puis vérifiez le débit d'eau.
Si un chauffe-eau est installé dans un système d'alimentation en eau fermé, tel qu'un système ayant un dispositif anti-refoulement dans la conduite d'eau froide, des moyens doivent être prévus pour contrôler l'expansion thermique. Contactez le fournisseur d'eau ou l'inspecteur de plomberie local sur la façon de corriger cette situation.

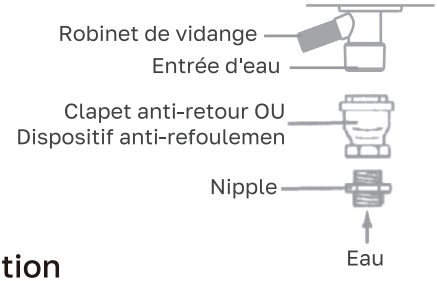

⚠ Une Attention

Ce chauffe-eau ne doit être utilisé qu'avec les conditions suivantes du système d'alimentation en eau :

- Avec de l'eau propre, potable, exempte de produits chimiques corrosifs, de sable, de saleté ou d'autres contaminants.
- Avec des températures d'eau d'entrée supérieures à 32°F (0°C), mais ne dépassant pas 90°F (32°C).
- Exempt de dépôts de tartre et de calcaire.
- NE PAS inverser les raccordements d'eau chaude et froide. Le chauffe-eau ne fonctionnera pas.

Pour assurer le bon fonctionnement du chauffe-eau, les directives de pression d'eau suivantes doivent être suivies :

- Le fonctionnement du chauffe-eau nécessite une pression d'eau minimale de 14 PSI et un débit d'eau minimal de 0.8 GPM.
- Une pression d'eau supplémentaire est nécessaire pour les longues conduites et les pertes de pression dans les raccords de sortie.
- Pour maintenir des performances correctes, assurez une pression d'alimentation en eau suffisante. La pression d'eau requise = Pression d'eau de fonctionnement min. (14 PSI) + Perte de charge dans la conduite + Perte de charge dans le robinet et la douche + Marge de sécurité (plus de 5 PSI).

- Les systèmes d'eau de puits doivent être réglés dans une plage de 50 à 60 PSI.
- Lorsque l'eau est fournie à partir d'un réservoir d'alimentation en eau, la hauteur du réservoir et le diamètre des conduites et leur relation avec la pression de l'eau doivent être pris en considération. La pression d'eau par gravité n'est pas recommandée.

IMPORTANT: N'appliquez pas de chaleur aux raccordements d'eau CHAUDE ou FROIDE. Toute chaleur appliquée aux raccordements d'alimentation en eau endommagera définitivement les composants internes du chauffe-eau.

NOTICE: Si la résistance au débit d'eau d'une pomme de douche est trop élevée, le brûleur du chauffe-eau ne pourra pas s'allumer. Gardez la pomme de douche propre des débris qui pourraient causer une chute de pression supplémentaire.

NOTICE: Si vous utilisez des vannes mélangeuses sur la sortie, choisissez-en une qui empêche la pression d'eau froide de dominer la pression de la conduite d'eau chaude.

N'UTILISEZ PAS de conduites de diamètre inférieur à celui du raccordement d'alimentation en eau du chauffe-eau.

Assurez-vous de connecter l'entrée d'eau et la sortie d'eau chaude comme indiqué sur le chauffe-eau. Si c'est inversé, le chauffe-eau ne fonctionnera pas. L'installation d'unions ou de raccords en cuivre flexibles est recommandée sur les conduites d'eau CHAUDE et FROIDE, afin que le chauffe-eau puisse être facilement déconnecté pour l'entretien si nécessaire.

En ce qui concerne la sortie d'eau chaude

- Les raccordements entre le chauffe-eau et le(s) point(s) d'utilisation doivent être aussi courts et directs que possible.
- N'UTILISEZ PAS de tuyau en plomb ou en plastique non approuvé.
- Pour économiser de l'énergie et minimiser les pertes de chaleur, l'isolation des conduites d'eau chaude est recommandée.

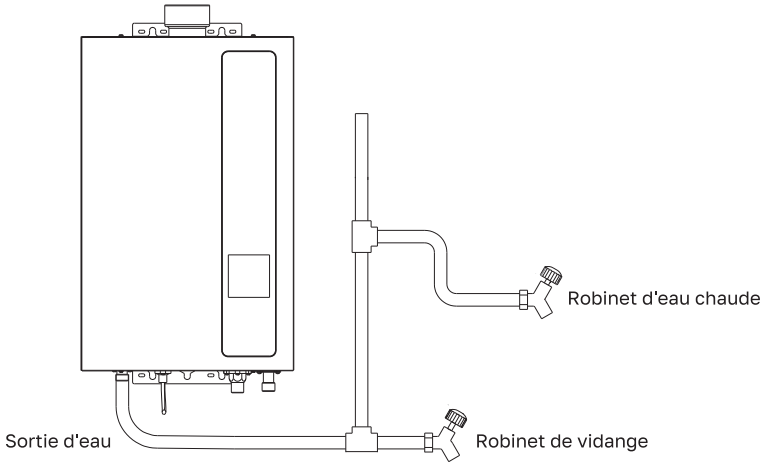

NOTICE: Le débit d'eau chaude peut varier lorsque plus de deux robinets (appareils, appareils sanitaires, etc.) sont utilisés simultanément.

NOTICE: Les conduites DOIVENT être complètement vidangeables. Si les robinets d'eau chaude sont situés à un point plus élevé que le chauffe-eau, placez un robinet de vidange au point le plus bas (voir le diagramme à gauche).

ALIMENTATION EN GAZ

⚠ **AVERTISSEMENT:** N'essayez pas de convertir ce chauffe-eau pour utiliser un type de gaz différent de celui indiqué sur la plaque signalétique. Une telle conversion pourrait entraîner des conditions de fonctionnement dangereuses. Veuillez faire raccorder la conduite de gaz par un professionnel.

La vanne d'arrêt manuelle pour appareil à gaz fournie doit être installée au raccordement de gaz du chauffe-eau au moment de l'installation.

La conduite d'alimentation en gaz secondaire vers le chauffe-eau doit être une conduite en acier noir propre ou un autre matériau de conduite de gaz approuvé.

Une union à joint étanchéifié ou un raccord semi-rigide ou flexible pour appareil à gaz certifié selon la norme ANSI doit être installé dans la conduite de gaz près du chauffe-eau.

Le Code National du Gaz Combustible (CNGC) impose une vanne d'arrêt manuelle de gaz : Voir (CNGC) pour des instructions complètes.

Un piège à sédiments doit être installé au bas de la conduite de gaz.
La pression de gaz d'entrée du chauffe-eau ne doit pas dépasser 10.5" c.e. pour le gaz naturel ou 14" c.e. pour le gaz propane.

Aux fins du réglage de la puissance, la pression de gaz d'entrée minimale (avec le brûleur principal allumé) est indiquée sur la plaque signalétique du chauffe-eau. Si des pressions de gaz élevées ou faibles sont présentes, contactez votre fournisseur de gaz pour correction.

Le chauffe-eau et sa vanne d'arrêt individuelle doivent être déconnectés du système de canalisation d'alimentation en gaz lors de tout essai sous pression de ce système à des pressions d'essai supérieures à 1/2 PSI (3.5 kPa). Le chauffe-eau doit être isolé du système de canalisation d'alimentation en gaz en fermant sa vanne d'arrêt manuelle individuelle lors de tout essai sous pression du système de canalisation d'alimentation en gaz à des pressions d'essai égales ou inférieures à 1/2 PSI (3.5 kPa).

N'UTILISEZ PAS une force excessive (plus de 31.5 ft lbs) pour serrer la conduite, en particulier si un composé d'étanchéité est utilisé, car l'unité pourrait être endommagée.

Le composé utilisé sur les joints filetés de la canalisation de gaz doit être du type résistant à l'action du gaz propane. Utilisez le composé avec parcimonie et uniquement sur les filets mâles.

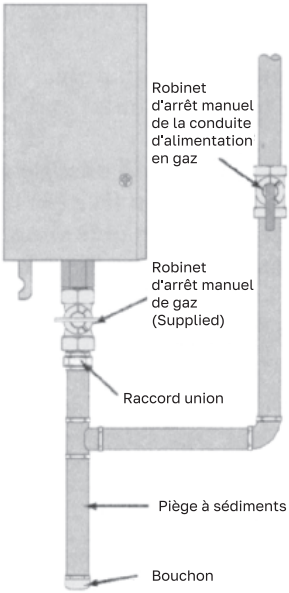

SOUPAPE DE SÛRETÉ

Une nouvelle soupape de sûreté, conforme à la Norme pour les Soupapes de Sûreté et Dispositifs de Coupure Automatique de Gaz pour Systèmes d'Alimentation en Eau Chaude, ANSI Z21.22, doit être installée au raccordement de sortie d'eau chaude du chauffe-eau au moment de l'installation. Les codes locaux régissent l'installation des soupapes de sûreté.

Pour un fonctionnement sûr du chauffe-eau, assurez-vous que:

- La pression nominale de la soupape de sûreté ne doit pas dépasser 150 PSI, la pression de service maximale du chauffe-eau telle qu'indiquée sur la plaque signalétique.
- La puissance nominale en BTU/Hr de la soupape de sûreté doit être égale ou supérieure à la puissance d'entrée en BTU/Hr du chauffe-eau telle qu'indiquée sur sa plaque signalétique.
- Aucune vanne de quelque type que ce soit ne doit être installée entre la soupape de sûreté et le chauffe-eau.
- La décharge de la soupape de sûreté doit être canalisée vers un drain approprié pour éliminer les dommages potentiels causés par l'eau. Les tuyaux utilisés doivent être de type approuvé pour la distribution d'eau chaude.
- Les conduites d'eau chaude et froide doivent être isolées jusqu'au chauffe-eau.
- Le tuyau de décharge doit être PAS PLUS PETIT que la sortie de la vanne et doit avoir une pente descendante pour permettre un drainage complet (par gravité) de la soupape de sûreté et du tuyau de décharge.
- L'extrémité du tuyau de décharge ne doit pas être filetée ou dissimulée et doit être protégée du gel. Aucune vanne de quelque type que ce soit, restriction ou réducteur ne doit être installé dans le tuyau de décharge.

NOTICE

Le diagramme ci-dessous illustre une soupape de sûreté uniquement à pression. Si les codes locaux exigent l'installation d'une soupape de sûreté combinée température et pression, une pièce de prolongement peut être nécessaire.

Les codes locaux régissent l'installation des soupapes de sûreté. Si les codes locaux exigent qu'une soupape de sûreté température et pression soit installée, le fabricant recommande d'utiliser une soupape de sûreté T&P Watts type 40XL ou un modèle équivalent.

L'actionnement manuel des soupapes de sûreté doit être effectué au moins une fois par an. Coupez l'alimentation électrique et la vanne d'arrêt du gaz. Soulevez et relâchez le levier sur la soupape de sûreté et vérifiez le fonctionnement manuel de la soupape de sûreté.

Vous devez prendre des précautions pour éviter tout contact avec l'eau chaude sortant de la soupape de sûreté et pour prévenir les dommages causés par l'eau.

Si la soupape de sûreté du système se déclenche périodiquement, cela peut être dû à l'expansion thermique dans un système d'alimentation en eau fermé. Contactez le fournisseur d'eau ou l'inspecteur de plomberie local sur la façon de corriger cette situation. Ne bouchez pas la soupape de sûreté.

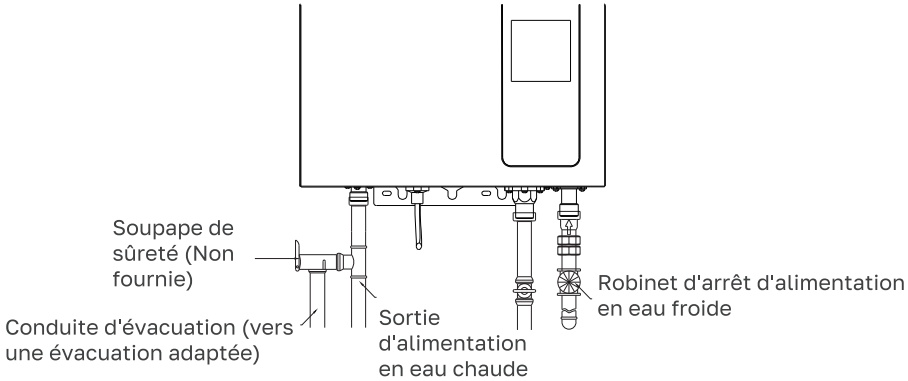

Test d'étanchéité

⚠ **AVERTISSEMENT:** N'utilisez jamais une flamme nue pour tester les fuites de gaz, car des dommages matériels, des blessures corporelles ou la mort pourraient en résulter.

Le chauffe-eau et ses raccordements de gaz doivent être testés pour les fuites aux pressions de fonctionnement normales avant d'être mis en service.

- Ouvrez la(les) vanne(s) d'arrêt de gaz du chauffe-eau.
- Utilisez un détecteur de fuite commercial ou une solution d'eau savonneuse pour tester les fuites à tous les raccords et connexions. Des bulles indiquent une fuite de gaz qui doit être corrigée.

Toutes les connexions doivent également être testées pour les fuites après la mise en service du chauffe-eau.

Test sous pression du système d'alimentation en gaz

⚠ **AVERTISSEMENT:** Installez un régulateur de pression de gaz, dans la conduite d'alimentation en gaz, qui ne dépasse pas la pression d'alimentation maximale. N'UTILISEZ PAS un régulateur de gaz de type industriel.

Le chauffe-eau doit être isolé du système de canalisation de gaz en fermant la vanne d'arrêt manuelle de gaz lors de tout essai sous pression de la canalisation d'alimentation en gaz à des pressions égales ou inférieures à 1/2 PSI (14" c.e.).

Haute altitude

RLes puissances nominales des appareils à gaz sont basées sur un fonctionnement au niveau de la mer et n'ont pas besoin d'être modifiées pour les installations à des altitudes allant jusqu'à 2,000 pieds / 600 mètres. Unité non recommandée pour des altitudes supérieures à 2,000 pieds / 600 mètres.

⚠ **DANGER:** Le fait de ne pas installer l'adaptateur d'évacuation et d'évacuer correctement le chauffe-eau vers l'extérieur comme décrit dans la section Évacuation de ce manuel entraînera un fonctionnement dangereux du chauffe-eau causant la mort, des blessures graves, une explosion ou un incendie. Pour éviter le risque d'incendie, d'explosion ou d'asphyxie par monoxyde de carbone, NE faites JAMAIS fonctionner le chauffe-eau à moins qu'il ne soit correctement évacué et qu'il dispose d'un apport d'air suffisant pour un bon fonctionnement comme décrit dans la section Évacuation de ce manuel.

⚠ **AVERTISSEMENT:** Utilisez uniquement du matériau d'évacuation en acier inoxydable de catégorie III approuvé UL. Aucun autre matériau d'évacuation n'est autorisé. Le propriétaire doit se référer aux instructions et spécifications du fabricant du conduit d'évacuation.

⚠ **AVERTISSEMENT:** Reportez-vous aux pages 24-26 pour les dégagements par rapport aux matériaux combustibles.

Évacuation

L'installation du système d'évacuation doit se conformer aux codes nationaux, aux codes locaux et aux instructions du fabricant du conduit. Le propriétaire doit se référer aux instructions et spécifications du fabricant du conduit. Veuillez vous rendre dans un magasin de bricolage local ou sur des places de marché en ligne pour acheter un Conduit d'évacuation en acier inoxydable Catégorie III **Φ3**" (75 mm) certifié pour une installation conforme. Le chauffe-eau doit être évacué vers l'extérieur comme décrit dans ces instructions. NE PAS raccorder ce chauffe-eau à un conduit d'évacuation ou une cheminée existante ; il doit être évacué séparément de tous les autres appareils.

Tous les composants du conduit (raccords, tuyaux, coudes, terminaisons, etc.) doivent être en matériau d'évacuation en acier inoxydable certifié UL 1738 (par ex. AL29-4C).

La terminaison de conduit spécifiée doit être utilisée. La terminaison doit être un coudé à 90° avec grille protectrice. (Reportez-vous à la page 24).

Utilisez un tuyau de conduit doté d'une structure anti-déconnexion. L'utilisation d'un Silicone Haute Température (260°C / 500°F) peut être nécessaire pour sceller les raccords du conduit. Pour éviter toute fuite accidentelle de gaz d'échappement, appliquez un cordon d'environ 6 mm (1/4") de large à environ 6 mm (1/4") de l'extrémité, et un autre cordon contre le côté joint du cordon d'arrêt.
Suivez les instructions d'installation du fabricant du conduit.
L'appareil peut être évacué horizontalement ou verticalement.
Les tuyaux de conduit doivent être correctement supportés sur les parties horizontales et verticales.
La portée maximale recommandée sans support ne doit pas dépasser 1,5 mètre (5 pieds). Des bandes de suspension isolantes de support doivent être utilisées. N'UTILISEZ PAS de fil métallique. (Voir le schéma ci-dessous).

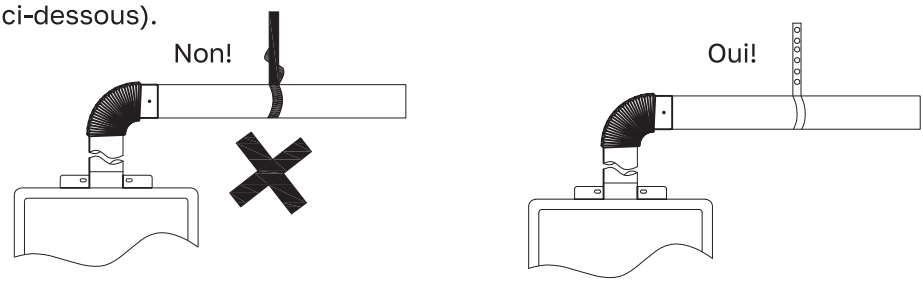

Ventilation à travers des espaces clos

Si le conduit d'évacuation traverse un espace clos, enveloppez-le avec un matériau d'isolation incombustible d'au moins 3/4 " (19 mm) d'épaisseur. NE PAS laisser le matériau d'isolation entrer en contact avec des matières inflammables. Une distance minimale de 6 " (150 mm) doit être maintenue entre le conduit et le plafond. Respectez les règlements locaux.
Pour la maintenance et l'inspection, les ouvertures suivantes sont requises:

- Deux (2) trappes d'inspection permettant d'accéder au système de ventilation. L'une (1) doit être située près du point où le conduit pénètre dans le plafond. L'autre doit être proche de l'extrémité du conduit.
- Une ouverture de ventilation de 16 po² (103 cm²) doit être aménagée au moins tous les 3 m (10 pieds).

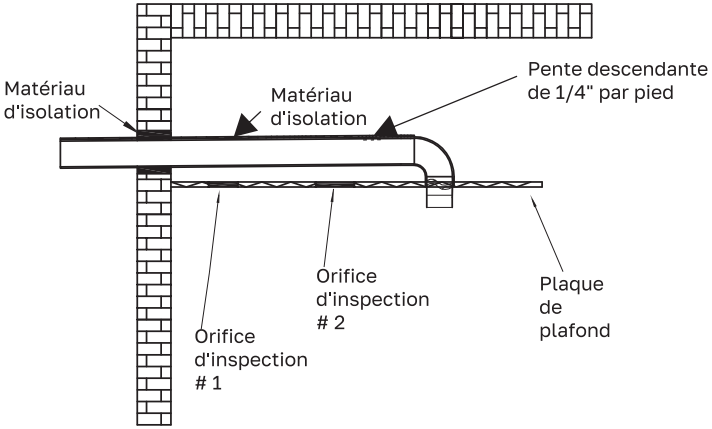

NOTICE: Les conduits d'évacuation doivent être complètement isolés avec un matériau incombustible lorsqu'ils sont installés dans des alcôves, des placards et des garages et ne doivent toucher aucun matériau inflammable.

LONGUEURS DES CONDUITS D'ÉVACUATION

Longueur maximale du conduit d'évacuation

Le propriétaire doit consulter les instructions et spécifications du fabricant du système d'évacuation.
Le système ne fonctionnera pas en cas de restriction excessive (perte de charge) dans le conduit d'évacuation. Une longueur maximale de 32 pieds (9,75 m) de conduit peut être utilisée à condition qu'il n'y ait qu'un seul coude à 90° dans le système. Si des coudes supplémentaires sont nécessaires : deux coudes peuvent être utilisés avec 27 pieds (8,23 m), et trois coudes peuvent être utilisés avec 22 pieds (6,71 m) de conduit.

Un coude à 90° équivaut à 5 pieds (1,52 m) de conduit droit.
Un coude à 45° équivaut à 2 pieds 6 pouces (0,76 m) de conduit droit.

Le coude de terminaison n'est pas comptabilisé comme un coude dans le calcul de la longueur totale du conduit.

Le conduit doit être installé avec une légère pente descendante de 1/4 de pouce par pied (2,1 cm par mètre) de parcours horizontal vers l'extrémité d'évacuation (voir schéma ci-dessous). Ceci garantit que tout condensat formé pendant le fonctionnement de l'appareil est évacué du chauffe-eau.

Une pente ascendante de 1/4 de pouce par pied (2,1 cm par mètre) est acceptable lorsqu'une évacuation en pente descendante est impossible. Toutefois, un piège à condensats en acier inoxydable de Catégorie III homologué UL DOIT impérativement être installé au début du parcours horizontal (Voir page 27, "Terminaison horizontale type avec pente ASCENDANTE de 1/4" par pied" ou page 24, "Terminaison verticale standard" pour des exemples).

Nombre de coudes 90° (Pliages)	Longueur maximale de tuyau droit
1	32 ft
2	27 ft
3	22 ft
Un(1) coude à 90°équivaut à 5 pieds (1,5 m) de tuyau droit	

Longueur minimale du conduit d'évacuation

Le conduit peut être aussi court que 12 pouces (30,5 cm), à condition que : Une terminaison de conduit soit installée vers l'extérieur à travers une paroi latérale, Un coude à 90° soit inclus dans l'installation,Un manchon de traversée mural soit installé.

NOTICE: Vérifiez que le joint de soudure du conduit dans les sections horizontales soit orienté vers le haut de l'installation (voir l'illustration à gauche).

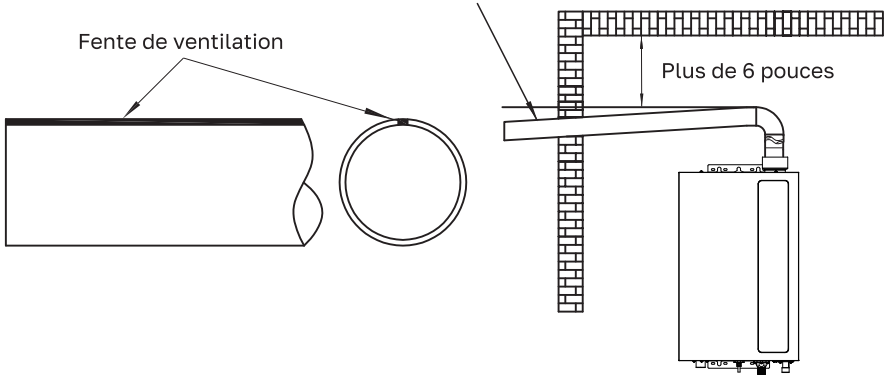

Drainage du condensat

Dans certaines conditions, les installations situées dans des espaces non climatisés ou comportant de longs conduits horizontaux ou verticaux peuvent accumuler du condensat.
Le condensat étant acide, référez-vous aux réglementations locales, provinciales ou fédérales pour les méthodes de manipulation appropriées.
Afin d'empêcher le reflux du condensat dans le chauffe-eau, il est recommandé d'installer :
Un piège à condensats avec drainage
Dans une section horizontale du conduit d'évacutation
Aussi près que possible de la sortie du chauffe-eau
Le non-respect des procédures adéquates d'évacuation du condensat annulera la garantie.

SCHÉMA DES DÉGAGEMENTS DU TERMINAL DE VENTILATION

Pour les installations sans vent direct aux États-Unis et au Canada.

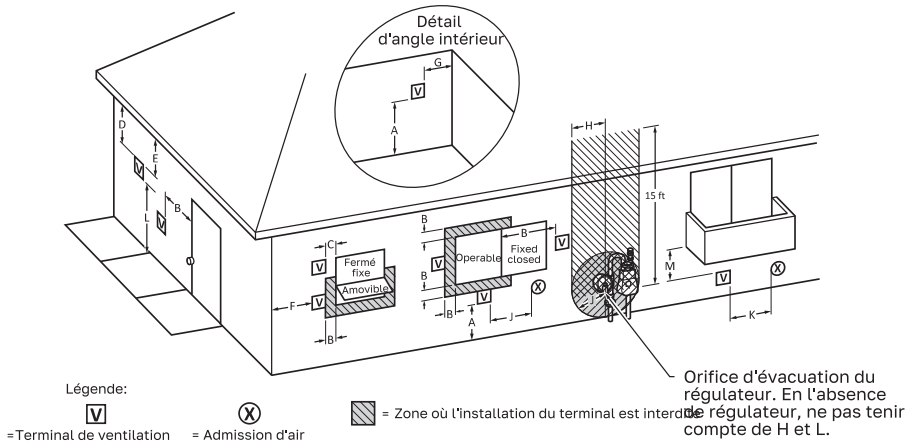

		Installations Canadiennes	Installations Américaines
A =	Dégagement au-dessus du niveau du sol, véranda, porche, terrasse ou balcon	12 po (30 cm)	12 po (30 cm)
B =	Dégagement des fenêtres ou portes pouvant être ouvertes	• 6 po (15 cm) (≤ 10 000 Btuh) • 12 po (30 cm) (>10 000 et ≤ 100 000 Btuh) • 36 po (91 cm) (>100 000 Btuh)	1,2 m en dessous/sur le côté de l'ouverture 30 cm au-dessus de l'ouverture
C =	Dégagement des fenêtres fermées en permanence	Selon fabricant*	Selon fabricant*
D =	Dégagement vertical d'un soffite ventilé situé au-dessus de la terminaison (≤ 61 cm horizontal)	Selon fabricant*	Selon fabricant*
E =	Dégagement d'un soffite non ventilé	Selon fabricant*	Selon fabricant*
F =	Dégagement d'un angle extérieur	Selon fabricant*	Selon fabricant*
G =	Dégagement d'un angle extérieur	Selon fabricant*	Selon fabricant*
H =	Dégagement latéral au-dessus du groupe compteur/régulateur (≤ 4,6 m de hauteur)	91 cm	Selon fabricant*
I =	Dégagement de la bouche d'évacuation du régulateur de service	91 cm	Selon fabricant*
J =	Dégagement d'une entrée d'air non mécanique ou d'une entrée d'air de combustion d'un autre appareil	• 6 po (15 cm) (≤ 10 000 Btuh) • 12 po (30 cm) (>10 000 et ≤ 100 000 Btuh) • 36 po (91 cm) (>100 000 Btuh)	Selon fabricant*
K =	Dégagement d'une entrée d'air mécanique	1,83 m	91 cm au-dessus (si ≤ 3 m horizontal)
L =	Dégagement au-dessus d'un trottoir ou allée pavée sur propriété publique	2,13 m	2,13 m (systèmes à tirage mécanique)
M =	Dégagement sous véranda, porche, terrasse ou balcon	30 cm	Selon fabricant*

* Le fabricant doit spécifier un dégagement minimal ou indiquer "Non applicable" dans le tableau et/ou les instructions.

i) La distance minimale par rapport aux trottoirs publics adjacents, aux bâtiments adjacents, aux fenêtres ouvrables et aux ouvertures de bâtiment ne doit pas être inférieure aux valeurs spécifiées dans le National Fuel Gas Code, ANSI Z223.1/NFPA 54, et/ou le Natural Gas and Propane Installation Code, CSA B149.1 ;

ii) Informations sur la prévention du blocage par la neige ;
ii) Informations sur la protection des matériaux de construction contre la dégradation par les gaz de combustion.
+ Une évacuation ne doit pas se terminer directement au-dessus d'un trottoir ou d'une allée pavée située entre deux habitations unifamiliales et desservant les deux habitations.
++ Autorisé uniquement si la véranda, le porche, la terrasse ou le balcon est entièrement ouvert sur au moins deux côtés sous le plancher.

Notes:
1) Conformément au Code d'installation du gaz naturel et du propane CSA B149.1 en vigueur.
2) Conformément au National Fuel Gas Code ANSI Z223.1 / NFPA 54 en vigueur.
3) Si les codes d'installation adoptés localement spécifient des dégagements différents de ceux illustrés, le dégagement le plus strict prévaudra.

INSTALLATION DU CHAUFFE-EAU, SUITE

Pente descendante de 1/4" par pied

Dégagement de 6"

Minimum de 12"

Support de suspension

Adaptateur de ventilation

Évacuer le condensat conformément aux codes locaux

9.8"

9.8"

Terminaison horizontale standard avec pente descendante de 1/4" par pied

Section intérieure de la douille

Section extérieure de la douille

Vue latérale

⚠ AVERTISSEMENT :
Utilisez uniquement du matériau d'évacuation de catégorie III approuvé UL. D'autres matériaux d'évacuation sont autorisés. Le propriétaire doit se référer aux instructions et spécifications du fabricant du conduit d'évacuation.
Veuillez visiter une quincaillerie locale ou des places de marché en ligne pour acheter un conduit d'évacuation en acier inoxydable de catégorie III de 3" (76 mm) pour une installation certifiée.
Les connexions de câblage sur site et la mise à la terre électrique doivent se conformer aux codes locaux, ou en l'absence de codes locaux, à la dernière édition du National Electrical Code ANSI/NFPA 70, ou au Canada, au Code Électrique Canadien, CSA C22.1 Partie1.

⚠ ATTENTION :
Suivez les instructions d'installation du fabricant du conduit d'évacuation car la conception peut varier d'un fabricant à l'autre.

CONNEXION ÉLECTRIQUE

Cordon d'alimentation

- L'exigence d'alimentation électrique pour ce chauffe-eau est de 120V CA/60Hz, 2A.
- Le chauffe-eau est livré avec un cordon d'alimentation à trois (3) broches. Utilisez uniquement une prise électrique avec une borne de terre.
- L'installation d'un disjoncteur différentiel est recommandée. (GFCI)
- Gardez tout excédent du cordon d'alimentation à l'extérieur du chauffe-eau.
- Si les codes locaux exigent un câblage fixe, voir les instructions pour "Câblage fixe des connexions électriques".

⚠ **AVERTISSEMENT:** Risque de choc électrique, tension secteur présente. Avant d'effectuer l'entretien du chauffe-eau, coupez l'alimentation électrique du chauffe-eau au niveau du sectionneur principal ou du disjoncteur. Le fait de ne pas le faire pourrait entraîner des blessures corporelles graves ou la mort.

CONNEXION ÉLECTRIQUE

Connexions

- Le câblage doit être effectué par un électricien qualifié conformément aux codes locaux.
- Le chauffe-eau nécessite 120V CA/60Hz et doit être correctement mis à la terre.
- NE CONNECTEZ PAS le fil de mise à la terre aux conduites d'eau, aux conduites de gaz, aux équipements téléphoniques qui transportent un interpréteur de défaut à la terre.
- Un interrupteur ON/OFF doit être fourni et installé pour l'alimentation 120V CA entrante.
- Câblez le chauffe-eau exactement comme indiqué ci-dessous. Un schéma de câblage se trouve également à l'intérieur du panneau de couverture.
- Une vis verte est fournie dans la boîte de jonction pour la connexion de mise à la terre.
- Connectez le fil sous tension au fil de phase noir et le fil neutre au fil neutre blanc.

⚠ **ATTENTION:** Étiquetez tous les fils avant de les déconnecter lors de l'entretien des commandes. Les erreurs de câblage peuvent entraîner un fonctionnement incorrect et dangereux. VÉRIFIEZ LE BON FONCTIONNEMENT APRÈS L'ENTRETIEN, UN DYSFONCTIONNEMENT OU UNE DÉFAILLANCE.

SCHÉMA DE CÂBLAGE ÉLECTRIQUE

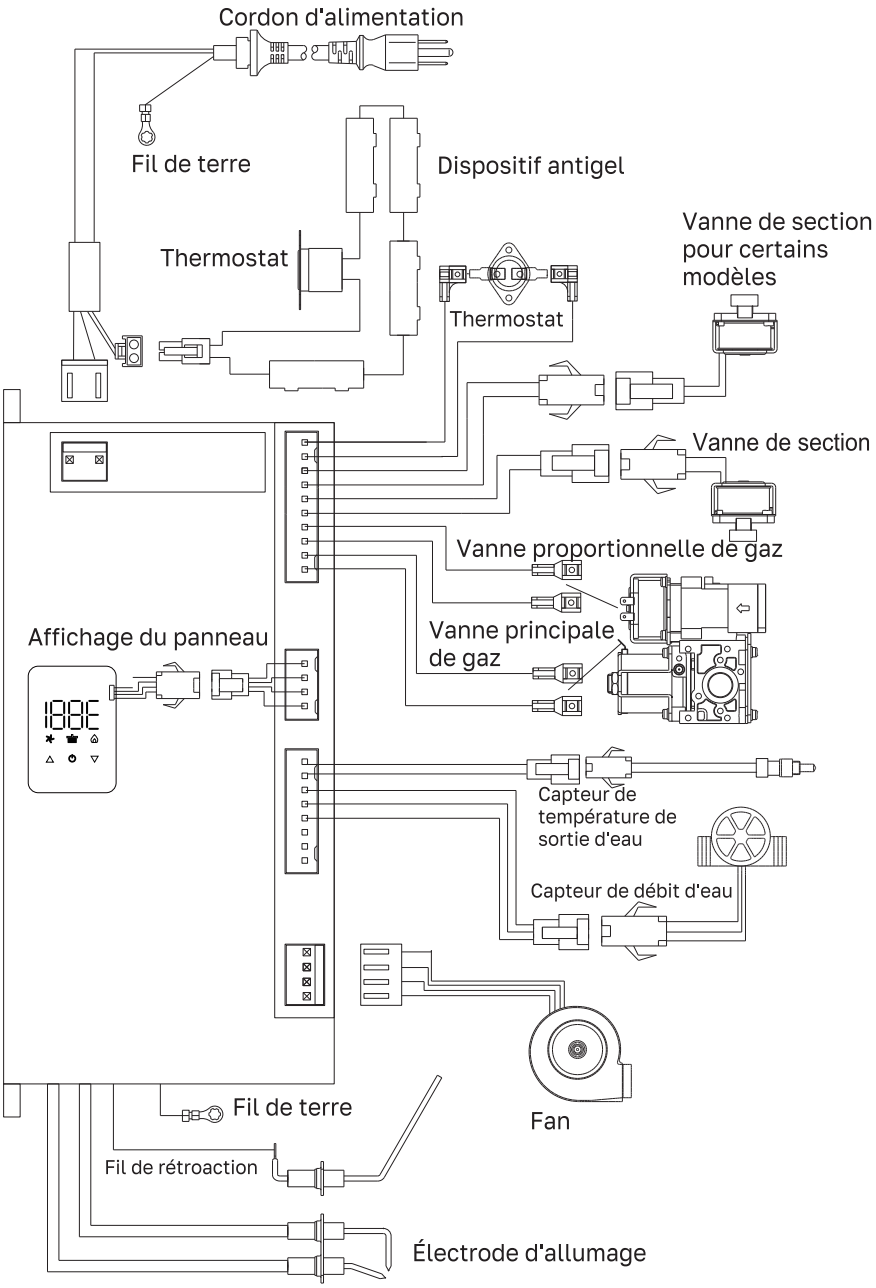

COUVERTURES ISOLANTES

⚠ **AVERTISSEMENT:** Si les codes locaux exigent l'application externe de kits de couverture isolante, les instructions du fabricant incluses avec le kit doivent être soigneusement suivies.
Les couvertures isolantes, disponibles pour le grand public, pour usage externe sur les chauffe-eau à gaz ne sont pas nécessaires. Le but d'une couverture isolante est de réduire les pertes de chaleur en veille rencontrées avec les chauffe-eau à accumulation. Ce chauffe-eau ne stocke pas d'eau, rendant une couverture isolante inutile.
La garantie du fabricant ne couvre aucun dommage ou défaut causé par l'installation, la fixation ou l'utilisation de tout type de dispositif d'économie d'énergie ou autre dispositif non approuvé (autre que ceux autorisés par le fabricant) dans, sur ou en conjonction avec le chauffe-eau. L'utilisation de dispositifs d'économie d'énergie non autorisés peut raccourcir la durée de vie du chauffe-eau et mettre en danger la vie et les biens.
Le fabricant décline toute responsabilité pour de telles pertes ou blessures résultant de l'utilisation de tels dispositifs non autorisés.

INSTALLATION DES TUYAUX

Installation du tuyau d'entrée et de sortie

Utilisez un tuyau résistant à la pression pour connecter les tuyaux d'eau d'entrée et de sortie du chauffe-eau et le tuyau d'eau local (Assurez-vous de placer le joint torique). Avant de connecter le tuyau d'eau d'entrée, rincez l'intérieur du tuyau.

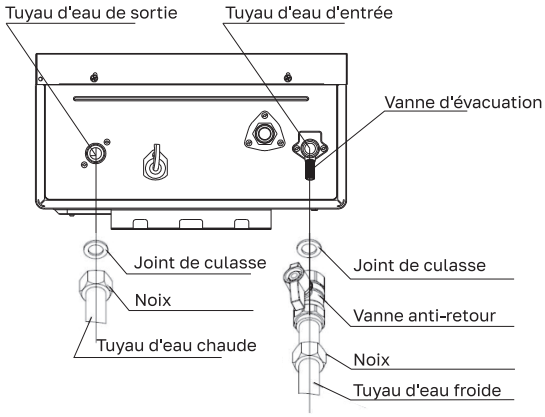

Installation de l'isolation des tuyaux chauds et froids

Pour une efficacité énergétique accrue, utilisez une isolation de tuyau. Veuillez installer l'isolation, selon les illustrations ci-dessus, en veillant à isoler jusqu'en haut. Ne couvrez aucun robinet de vidange ou vanne de pression.

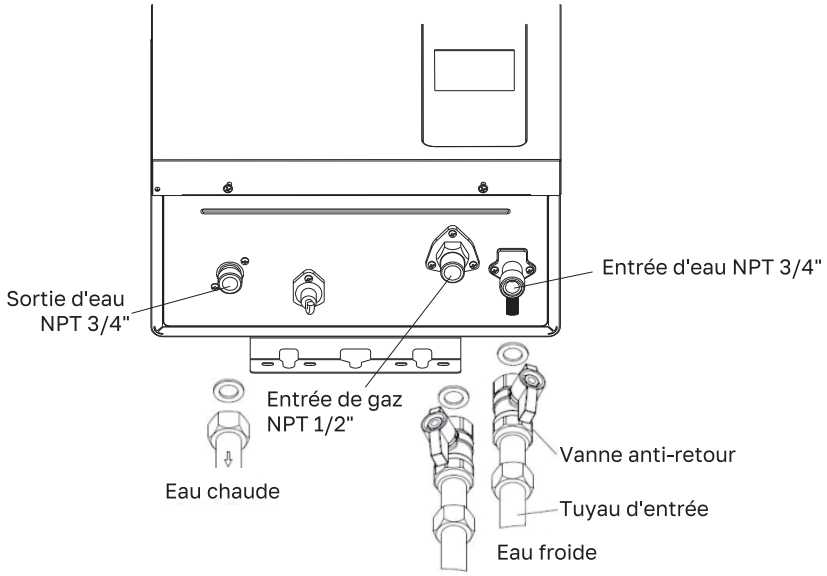

NOTICE : Les tuyaux d'eau chaude et froide doivent être isolés comme indiqué pour aider à fournir une protection supplémentaire contre le gel.

PENDANT L'INSTALLATION DE CE CHAUFFE-EAU

Doit faire

- VÉRIFIER la pression de gaz d'entrée pour s'assurer qu'elle est dans la plage spécifiée sur la plaque signalétique.
- FOURNIR un air adéquat pour la combustion et la ventilation comme discuté dans le Manuel d'Utilisation et d'Entretien et le Code National du Gaz (CAN/CGA B 149 au Canada).
- MAINTENIR les dégagements appropriés par rapport aux combustibles comme spécifié par le code applicable.
- S'ASSURER que l'emplacement de l'extrémité du conduit de fumée est conforme aux directives figurant dans le Manuel d'Utilisation et d'Entretien et le Code National du Gaz Combustible (CAN/CGA B 149 au Canada).

Ne pas faire

- NE BLOQUEZ PAS et NE RESTREIGNEZ PAS l'ouverture d'admission d'air située à l'arrière du chauffe-eau.
- NE RETIREZ PAS le capot avant à moins que ce ne soit absolument nécessaire. Cela ne doit être fait qu'après avoir été examiné par un technicien de service qualifié.
- N'INSTALLEZ PAS ce produit là où de l'eau stagnante peut se produire.
- NE FONCTIONNEZ PAS sans que le drain du collecteur de condensats ne soit connecté et dirigé vers un neutraliseur externe ou un drain approprié pouvant gérer le condensat corrosif. Cela pourrait entraîner un dysfonctionnement ou une défaillance du système.

MONTAGE DU CHAUFFE-EAU

Assurez-vous que l'emplacement du chauffe-eau permet un accès et un fonctionnement faciles.
En cas de cloison sèche ou de mur en béton, utilisez des chevilles pour cloison sèche ou des boulons à tête hexagonale.
Le chauffe-eau nécessite 120V CA/60Hz. Ayez une prise avec borne de terre près du chauffe-eau. La longueur du cordon d'alimentation est de 5 pieds (1,5 m).
Percez les trous selon les tailles indiquées dans la figure à gauche, insérez 2 vis à expansion dans les trous supérieurs, et 2 vis en caoutchouc dans les trous inférieurs.
Accrochez l'unité du chauffe-eau, serrez les vis à expansion, et insérez 2 vis à bois dans les trous inférieurs.

⚠ UNE ATTENTION:

Le renforcement du mur est requis au cas où le mur ne serait pas assez solide pour supporter le chauffe-eau.
L'unité intérieure doit être installée avec un conduit d'évacuation en acier inoxydable de catégorie III conformément au fournisseur de conduit / Fabricant conformément au code local. Le propriétaire doit se référer aux instructions et spécifications du fabricant du conduit d'évacuation.

A. Installation arrière

1. Insérez le conduit d'évacuation à travers les trous d'installation dans le mur avec l'extrémité qui dépasse.
2. Connectez le coude au conduit d'évacuation et au chauffe-eau, en reculant tout droit jusqu'à ce que les vis à expansion entrent dans les trous du chauffe-eau. Serrez les écrous (faites attention au sens du coude).

B. Installation latérale

1. Enfoncez les trous du chauffe-eau sur les vis à expansion, accrochez-le et serrez bien les écrous.
2. Insérez le conduit d'évacuation à travers les trous dans le mur, et connectez le coude avec le chauffe-eau et le conduit d'évacuation.

C. Installation verticale

Veuillez vous référer à un professionnel d'installation local ou au fabricant du conduit d'évacuation : Le trou d'installation dans le mur doit être scellé avec un matériau ignifuge ou un passe-paroi, en s'assurant que le chauffe-eau est bien fixé et ne se détachera pas.

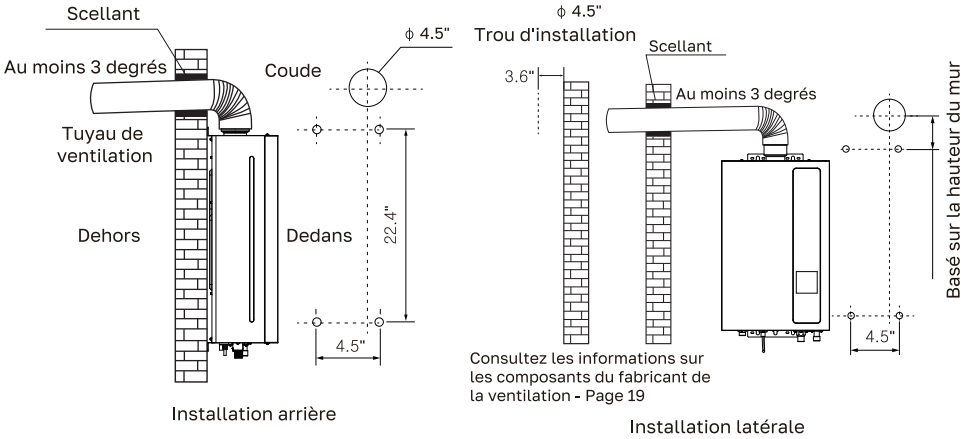

Liste de vérification d'installation

A. Emplacement du chauffe-eau

- Installé à l'intérieur.
- Près de la zone de sortie la plus utilisée.
- Protégé des températures de gel.
- Dégagement approprié par rapport aux surfaces combustibles observé.
- Apport d'air frais suffisant pour le bon fonctionnement du chauffe-eau.
- Alimentation en air exempte d'éléments corrosifs et de vapeurs inflammables.
- Dispositions prises pour protéger la zone des dommages causés par l'eau.
- Espace suffisant pour entretenir le chauffe-eau.
- Matériaux combustibles, tels que vêtements, matériaux de nettoyage, chiffons, etc., éloignés du chauffe-eau et du conduit d'évacuation.
- Le chauffe-eau est correctement fixé au mur.

B. Alimentation en eau

- L'alimentation en eau a une pression suffisante.

- L'air a été purgé du chauffe-eau et des conduites.
- Les raccordements d'eau sont serrés et sans fuites.
- Le filtre à eau est propre et en place.
- Les matériaux utilisés sont conformes aux instructions de ce manuel.
- Les conduites d'eau sont isolées.

C. Alimentation en gaz
- Le type de gaz correspond à la plaque signalétique.
- La pression d'alimentation en gaz est suffisante pour le chauffe-eau.
- La conduite de gaz est équipée d'une vanne d'arrêt, d'une union et d'un piège à sédiments.
- Composé d'étanchéité pour conduites approuvé utilisé.
- Détecteur de fuite commercial ou solution d'eau savonneuse utilisée pour vérifier toutes les connexions et raccords pour d'éventuelles fuites de gaz.
- La Compagnie de Gaz a inspecté l'installation (si requis).

D. Soupape de sûreté
- Soupape de sûreté correctement installée et tuyau de décharge dirigé vers un drain ouvert.
- Tuyau de décharge protégé du gel.

E. Câblage électrique
- La tension correspond à la plaque signalétique.
- Le chauffe-eau est correctement mis à la terre.
- Le câblage répond à tous les codes locaux.
- Protection GFCI là où requis.

Allumage du chauffe-eau

Avant de faire fonctionner ce chauffe-eau, assurez-vous de lire et de suivre les instructions sur l'étiquette illustrée ci-dessous et toutes les autres étiquettes sur le chauffe-eau, ainsi que les avertissements imprimés dans ce manuel. Le non-respect de ces consignes peut entraîner un fonctionnement dangereux du chauffe-eau, entraînant des dommages matériels, des blessures corporelles ou la mort. Si vous avez des problèmes pour lire ou suivre les instructions de ce manuel. ARRÊTEZ et obtenez l'aide d'un technicien de service qualifié.

POUR VOTRE SÉCURITÉ AVANT D'UTILISER LE CHAUFFE-EAU

AVERTISSEMENT: Si vous ne suivez pas ces instructions à la lettre, un incendie ou une explosion peut se produire, entraînant des dommages matériels, des blessures corporelles ou la mort.

A. Ce chauffe-eau n'a pas de veilleuse. Il est équipé d'un dispositif d'allumage qui allume automatiquement le brûleur. N'essayez pas d'allumer le brûleur manuellement.

B. AVANT DE FAIRE FONCTIONNER, sentez tout autour du chauffe-eau pour détecter une odeur de gaz. Assurez-vous de sentir près du sol car certains gaz sont plus lourds que l'air et peuvent se déposer au sol. Vérifiez toutes les connexions avec un détecteur de fuite commercial ou de l'eau savonneuse.

QUE FAIRE SI VOUS SENTEZ UNE ODEUR DE GAZ

• N'essayez PAS d'allumer un quelconque appareil. • Ne touchez AUCUN interrupteur électrique ; N'utilisez AUCUN téléphone dans votre bâtiment. • Appelez immédiatement votre fournisseur de gaz depuis le téléphone d'un voisin. Suivez les instructions du fournisseur de gaz. • Si vous ne pouvez pas joindre votre fournisseur de gaz, appelez les pompiers. • NE retournez PAS chez vous avant d'y être autorisé par le fournisseur de gaz ou les pompiers.

C. Utilisez uniquement votre main pour pousser ou tourner le bouton de commande du gaz. N'utilisez jamais d'outils. Si le bouton ne s'enfonce pas ou ne tourne pas à la main, n'essayez pas de le réparer, appelez un technicien de service qualifié. La force ou une tentative de réparation peut provoquer un incendie ou une explosion.

D. N'utilisez PAS ce chauffe-eau si une quelconque partie a été immergée dans l'eau. Appelez immédiatement un technicien de service qualifié pour inspecter le chauffe-eau et remplacer toute partie du système de contrôle et toute commande de gaz qui a été immergée.

INSTRUCTIONS DE FONCTIONNEMENT

1. ARRÊT! Lisez les informations de sécurité ci-dessus sur cette étiquette.
2. Coupez l'alimentation électrique du chauffe-eau.
3. Réglez le thermostat sur la position la plus basse.
4. N'ESSAYEZ PAS d'allumer le brûleur manuellement.
5. Tournez le robinet d'arrêt de gaz situé à l'extérieur de l'appareil dans le sens horaire sur la position « FERMÉ » (OFF).

Vanne de coupure du gaz

6. Attendez cinq (5) minutes pour laisser s'évacuer tout gaz résiduel.
   Si vous sentez une odeur de gaz, ARRÊTEZ! Suivez la procédure « B » dans les informations de sécurité ci-dessus sur cette étiquette. Si vous ne sentez pas d'odeur de gaz, passez à l'étape suivante.
7. Tournez le robinet d'arrêt de gaz situé à l'extérieur de l'appareil dans le sens anti-horaire sur la position « OUVERT » (ON).
8. Rétablissez l'alimentation électrique du chauffe-eau.
9. Réglez le thermostat sur la température souhaitée.
10. Si le chauffe-eau ne fonctionne pas, suivez les instructions « Pour couper le gaz du chauffe-eau » et contactez votre technicien de service ou votre fournisseur de gaz.

POUR COUPER L'ALIMENTATION EN GAZ DU CHAUFFE-EAU

1.Coupez l'alimentation électrique du chauffe-eau si une intervention doit être effectuée.
2. Tournez le robinet d'arrêt de gaz situé à l'extérieur de l'appareil dans le sens horaire sur la position « FERMÉ » (OFF).

Note: La série CZ est conçue exclusivement pour des installations fixes en intérieur. Le présent manuel et l'ensemble du contenu ThermoMate sont susceptibles d'être modifiés sans préavis.
Pour plus d'informations, consultez www.thermomate.com, contactez la ligne d'assistance au 00 1 (844) 334-4203 ou écrivez à support@thermomate.com.

FONCTIONNEMENT DU CHAUFFE-EAU

Mise en marche du chauffe-eau

1. Assurez-vous que le type de gaz que vous utiliserez est le même que celui indiqué sur la plaque signalétique.
2. Ouvrez la vanne principale de gaz, branchez le cordon d'alimentation (assurez-vous que la prise est bien mise à la terre), et appuyez sur le bouton "ON/OFF" du panneau de contrôle. Réglez la température à 120°F (49°C).
3. Ouvrez le robinet, et le ventilateur commencera à fonctionner. Vous entendrez le son d'allumage après quelques secondes. Le brûleur s'allumera et de l'eau chaude sortira. Si le brûleur ne s'allume pas avec succès, le son de clic d'allumage durera quelques secondes. Si le brûleur échoue toujours à s'allumer, fermez le robinet et attendez 10 à 20 secondes, et répétez les procédures ci-dessus.

Pour une première utilisation et/ou si le chauffe-eau n'a pas été utilisé pendant une période considérable, la répétition des procédures ci-dessus peut être nécessaire, en raison de l'air accumulé à l'intérieur de la conduite de gaz.

Précautions de sécurité

S'il y a une difficulté à comprendre ou à suivre les Instructions de Fonctionnement ou la Section Entretien et Nettoyage, il est recommandé qu'une personne qualifiée ou un homme de service effectue le travail.

- FERMEZ la vanne d'arrêt manuelle de gaz si le chauffe-eau a été soumis à une surchauffe, un incendie, une inondation, des dommages physiques ou si l'alimentation en gaz ne s'arrête pas.
- NE METTEZ PAS le chauffe-eau en marche à moins que les alimentations en eau et en gaz ne soient complètement ouvertes.
- NE METTEZ PAS le chauffe-eau en marche si la vanne d'arrêt d'alimentation en eau froide est fermée.

- NE LAISSEZ PAS les matériaux combustibles tels que journaux, chiffons ou serpillières s'accumuler près du chauffe-eau.
- N'ENTREPOSEZ PAS et N'UTILISEZ PAS d'essence ou d'autres vapeurs et liquides inflammables, tels que des adhésifs ou des diluants pour peinture, à proximité de cet appareil ou de tout autre appareil. Si de tels produits inflammables doivent être utilisés, ouvrez les portes et les fenêtres pour la ventilation et tous les appareils à gaz à proximité doivent être éteints, y compris leurs veilleuses, pour éviter l'inflammation des vapeurs.

NOTICE: Les vapeurs inflammables peuvent être aspirées par les courants d'air des zones environnantes vers le chauffe-eau.

RÉGLAGE DE LA TEMPÉRATURE DE L'EAU

⚠ **DANGER:** Il y a un potentiel d'échaudure à l'eau chaude si la température est réglée trop haut. Les foyers avec de jeunes enfants, des personnes handicapées ou âgées peuvent nécessiter un réglage de température de 120°F (49°C) ou moins pour prévenir tout contact avec de l'eau chaude.

Température de l'eau	Temps pour produire une brûlure grave
120°F	Plus de 5 minutes
125°F	1 1½ à 2 minutes
130°F	Environ 30 secondes
135°F	Environ 10 secondes
140°F	Moins de 5 secondes
145°F	Moins de 3 secondes
150°F	Environ 1 1½ seconde
155°F	Environ 1 seconde

Tableau gracieuseté de Shriners Burn Institute.

La température de sortie de l'eau est régulée en réglant la température sur l'avant du panneau de contrôle. Des facteurs de sécurité doivent être pris en compte lors de la sélection du réglage de la température de l'eau sur le panneau de contrôle du chauffe-eau. La température était réglée à 110°F (43°C) avant que le chauffe-eau ne soit expédié de l'usine. C'est le point de départ recommandé. Des températures d'eau supérieures à 120°F (49°C) peuvent causer des brûlures graves ou la mort par échaudage. Le thermostat est réglé sur sa position de température la plus basse lorsqu'il est expédié de l'usine.
Assurez-vous de lire et de suivre les avertissements décrits dans ce manuel et sur l'étiquette située sur le chauffe-eau.

Des vannes mélangeuses sont disponibles pour réduire la température de l'eau au point d'utilisation en mélangeant de l'eau chaude et froide dans les conduites d'eau secondaires.
Procédures pour ajuster le thermostat pour un fonctionnement économe en énergie au réglage de température d'eau minimale cohérent avec les besoins du consommateur.

RÉGLAGE DE LA TEMPÉRATURE DE L'EAU SUITE

Mémoire de température de réglage

- Ce chauffe-eau contient un thermostat contrôlé électroniquement. D'usine, la plage de température est comprise entre 90°F (32°C) et 140°F (60°C).
- Lorsque l'unité est en service, la température de réglage peut augmenter jusqu'à 122°F (50°C), mais il n'y a pas de limite à la diminution de la température. Pour augmenter la température au-delà de 122°F (50°C), il faudra d'abord couper l'eau.

NOTICE: Si la température de l'eau d'entrée est élevée et que la température de réglage est basse, la température réelle peut être supérieure à la température de réglage, et vice versa.

- L'affichage indiquera la température de réglage si le chauffe-eau n'est pas utilisé ou s'il n'y a pas de débit d'eau. Si le chauffe-eau est en service ou a un débit d'eau, l'affichage indiquera la température réelle. Pour voir la température de réglage dans cette condition, appuyez sur UP ou Down et la température de réglage clignotera pendant 3 secondes.
- L'eau la plus chaude sera au robinet d'eau chaude le plus proche du chauffe-eau.
- Toujours se souvenir de tester la température de l'eau avec votre main avant utilisation et se rappeler que l'eau plus chaude augmente le risque de blessure par échaudage.
- Toujours surveiller les jeunes enfants ou d'autres personnes incapables.
- Si le chauffe-eau a été soumis à un incendie, une inondation ou des dommages physiques, fermez la(les) vanne(s) d'arrêt manuelle de gaz et ne faites plus fonctionner le chauffe-eau avant qu'il n'ait été vérifié par du personnel qualifié.

⚠ **AVERTISSEMENT:** En cas de surchauffe ou si l'alimentation en gaz ne s'arrête pas, fermez la vanne de commande manuelle de gaz du chauffe-eau.

Qualité de l'eau

Un entretien approprié du chauffe-eau est nécessaire pour s'assurer que votre eau répond aux normes de qualité de l'EPA.

- Le tableau suivant montre les niveaux maximaux de contaminants autorisés, basés sur les Règlements Nationaux Secondaires sur l'Eau Potable de l'EPA (40 CFR Part 143.3).

⚠ **NOTICE:** Si vous soupçonnez que votre eau est contaminée de quelque manière que ce soit, cessez d'utiliser le chauffe-eau et contactez un technicien agréé ou un professionnel agréé.

Contaminant	Niveau maximal autorisé
Dureté totale	Jusqu'à 200 mg/l (12 grains/gallon)
Aluminium	0,05 à 0,2 mg/l
Chlorure	Jusqu'à 250 mg/l
Cuivre	Jusqu'à 1,0 mg/l
Fer	Jusqu'à 0,3 mg/l
Manganèse	Jusqu'à 0,05 mg/l
pH	6,5 à 8,5
Sulfate	Jusqu'à 205 mg/l
Matières Dissoutes Totales (TDS)	Jusqu'à 500 mg/l
Zinc	Jusqu'à 5 mg/l
Chlore	Jusqu'à 4 mg/l

ENTRETIEN ET NETTOYAGE DU CHAUFFE-EAU

Entretien préventif de routine

⚠ **DANGER:** Avant d'actionner manuellement la soupape de sûreté, assurez-vous que personne ne sera exposé au danger de l'eau chaude libérée par la vanne. L'eau peut être suffisamment chaude pour créer un risque d'échaudage. L'eau doit être évacuée dans un drain approprié pour prévenir les blessures ou les dommages matériels.

⚠ **DANGER:** Une eau plus chaude augmente le potentiel d'échaudure à l'eau chaude.

⚠ **DANGER:** Le fait de ne pas effectuer l'entretien préventif de routine recommandé peut nuire au bon fonctionnement de ce chauffe-eau, ce qui peut causer des dangers de monoxyde de carbone, des températures d'eau chaude excessives et d'autres conditions potentiellement dangereuses.

- Correctement entretenu, votre chauffe-eau fournira des années de service fiable et sans problème. Il est recommandé qu'une inspection périodique du brûleur, de la soupape de sûreté, du filtre à eau et du système d'évacuation soit effectuée par du personnel de service qualifié

dans la réparation d'appareils à gaz. Il est suggéré qu'un programme d'entretien préventif de routine soit établi et suivi par l'utilisateur.

- Au moins une fois par an, soulevez et relâchez la poignée à levier sur la soupape de sûreté, située dans le tuyau de sortie chaude du chauffe-eau, pour vous assurer que la vanne fonctionne librement. Laissez plusieurs gallons s'écouler dans le tuyau de décharge vers un drain ouvert.
- La fermeture rapide des robinets ou des vannes solénoïdes dans les appareils utilisant automatiquement de l'eau peut provoquer un bruit de claquement entendu dans une conduite d'eau. Des colonnes montantes stratégiquement placées dans le système de conduites d'eau ou des dispositifs anti-bélier peuvent être utilisés pour minimiser le problème.
- Inspectez la zone autour du chauffe-eau pour assurer un environnement de fonctionnement sûr. Gardez la zone du chauffe-eau dégagée et exempte de matériaux combustibles, d'essence et d'autres vapeurs et liquides inflammables. Assurez-vous que l'unité n'a pas été endommagée. Si des dommages ou des bosses sont présents, contactez un personnel de service pour vérifier le bon fonctionnement.
- Vérifiez tout son anormal pendant le fonctionnement normal du chauffe-eau.
  Toutes les conduites doivent être vérifiées pour les fuites de gaz et/ou d'eau. Reportez-vous à la page 22 de ce manuel pour les instructions sur les tests d'étanchéité.
- Les filtres d'admission d'air et d'alimentation en eau froide doivent être nettoyés mensuellement. Reportez-vous à la section "Ménage" pour plus d'informations.
- NE FONCTIONNEZ PAS le chauffe-eau si vous sentez que quelque chose ne va pas avec le chauffe-eau.
- NE LAISSEZ PAS les enfants faire fonctionner ou manipuler le chauffe-eau.

NOTICE: Si la soupape de sûreté sur le chauffe-eau d'eau chaude se déclenche périodiquement, cela peut être dû à un problème dans le système d'eau. Contactez le fournisseur d'eau ou votre entrepreneur en plomberie sur la façon de corriger ceci. NE BOUCHEZ PAS la sortie de la soupape de sûreté.

NOTICE: Après l'inspection, l'entretien et/ou le nettoyage, assurez-vous du bon fonctionnement en ouvrant un robinet d'eau chaude.

MÉNAGE

Routine de nettoyage de 6 mois

Pour prévenir l'accumulation de tartre, de calcaire ou de dépôts de rouille et assurer que votre chauffe-eau sans réservoir ThermoMate fonctionne aussi efficacement que possible, il est fortement recommandé de nettoyer votre chauffe-eau sans réservoir ThermoMate tous les 6 mois. Pour plus d'informations et pour acheter, veuillez nous rendre visite sur www.thermomate.com ou appeler le 1(844)334-4203.
Avant d'effectuer toute tâche de ménage sur ce chauffe-eau, assurez-vous d'éteindre l'unité et de déconnecter l'alimentation électrique.
Passez l'aspirateur autour du chauffe-eau pour la poussière, la saleté et les peluches régulièrement. Nettoyez le chauffe-eau en utilisant un chiffon doux humide avec quelques gouttes de détergent doux et essuyez doucement les surfaces de l'unité. Essuyez toute humidité restante avec un chiffon doux sec.
Pour assurer une ventilation et un apport d'air de combustion suffisants, des dégagements appropriés doivent être maintenus. Les filtres à eau doivent être nettoyés mensuellement. Le système de combustion est assisté par ventilateur.

Nettoyage du chauffe-eau

- Assurez-vous que l'unité est ÉTEINTE et que l'alimentation électrique a été déconnectée.
- NE PAS frotter l'appareil avec une brosse.
- Utilisez uniquement de l'eau savonneuse douce, d'autres nettoyants pourraient endommager la surface du chauffe-eau.
- NE RETIREZ AUCUNE étiquette, y compris la plaque signalétique, pendant le nettoyage ou l'entretien.

⚠ **DANGER:** Risque de choc électrique. Assurez-vous que l'alimentation électrique du chauffe-eau est coupée pour éviter des blessures corporelles graves potentielles ou des dommages aux composants.

⚠ **DANGER:** Les matériaux combustibles, tels que les vêtements, les matériaux de nettoyage ou les liquides inflammables, etc., ne doivent pas être placés contre ou à côté du chauffe-eau.

VACANCES ET ARRÊT PROLONGÉ

Si le chauffe-eau doit rester inactif pendant une période prolongée, l'alimentation électrique et l'eau de l'appareil doivent être coupées.
Le chauffe-eau et les conduites doivent être vidangés s'ils risquent d'être soumis à des températures de gel.
Après une longue période d'arrêt, le fonctionnement et les commandes du chauffe-eau doivent être vérifiés par du personnel de service qualifié.

ANTI - GELIFICATION

Bien que les dispositifs antigel contribuent à protéger l'appareil contre les basses températures,ils ne garantissent en aucun cas une protection totale contre les dommages dus au gel.
NE VOUS FIEZ PAS uniquement aux dispositifs antigel pour protéger complètement l'appareil contre le gel. Prenez toutes les précautions nécessaires pour prévenir les dommages liés au froid.
NOTICE: Le dispositif antigel fonctionne uniquement pour le chauffe-eau lui-même, et non pour les tuyaux d'entrée et de sortie d'eau.
Le gel à n'importe quel endroit du système de plomberie peut endommager le chauffe-eau, par exemple provoquer la rupture de l'échangeur thermique.
Toutes les canalisations doivent être correctement protégées contre le gel.
Les appareils équipés de dispositifs antigel comportent un système de chauffage automatique et aident à éviter les dommages dus au gel, mais le courant doit être maintenu. Le gel se produira en cas de coupure de courant. Dans les régions très froides lorsque la température est inférieure à 32°F (0°C), ou lors d'une tempête de verglas, le gel peut survenir en raison du dépassement de la capacité de chauffage. Si ces conditions se présentent, suivez les procédures décrites ci-dessous.

PROCÉDURE DE VIDANGE

Lorsque la température descend en dessous de 32°F (0°C), l'eau dans votre système de plomberie ou chauffe-eau peut se transformer en glace et ensuite se dilater, causant des dommages au chauffe-eau. Ces dommages ne sont pas couverts par la garantie du fabricant. Si ces conditions sont anticipées, veuillez vidanger le chauffe-eau comme suit pour aider, mais non garantir, contre le gel :

1. Fermez la vanne principale de gaz et l'alimentation électrique.
2. Fermez la vanne d'eau d'entrée.
3. Ouvrez tous les robinets.
4. Démontez le robinet de vidange et laissez l'eau s'écouler pendant 3 minutes ou jusqu'à ce que l'unité soit vide.
5. En vous assurant que toute l'eau est sortie, remplacez le robinet de vidange et fermez les robinets.

ENTRETIEN ET MAINTENANCE

Vidange du chauffe-eau

⚠ **AVERTISSEMENT:** Le non-respect de ces instructions lors de la vidange du chauffe-eau peut causer des dommages graves au chauffe-eau ainsi que des blessures corporelles, y compris des échaudures.

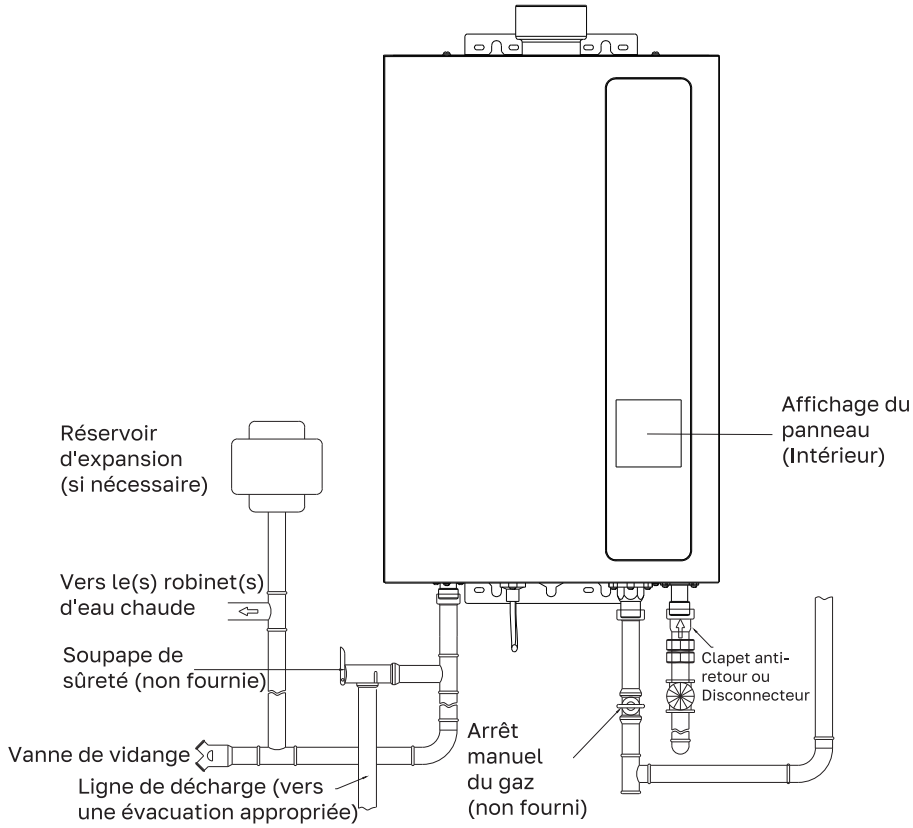

Voici les instructions pour vidanger l'eau du chauffe-eau.

1. Éteignez l'interrupteur sur l'affichage du panneau.
2. Fermez la(les) vanne(s) d'arrêt de gaz.
3. Fermez la vanne d'arrêt d'eau.
4. Tournez l'interrupteur on/off sur la position OFF et déconnectez le disjoncteur au moins 10 secondes après l'étape #1.
5. Ouvrez le robinet de vidange.
6. Ouvrez tous les robinets d'eau chaude. Avant de passer à l'étape suivante, assurez-vous que de l'eau FROIDE sort de tous les robinets d'eau chaude.
7. Pour remettre le chauffe-eau en service après la vidange, suivez les étapes ci-dessous.
8. Remontez le filtre à eau. Fermez le robinet de vidange de la sortie d'eau chaude.
9. Ouvrez la vanne d'arrêt d'eau et refermez-la après vous être assuré que de l'eau sort des robinets d'eau chaude. (Cette étape vise à éliminer l'air des conduites d'eau.)
10. Rebranchez le disjoncteur et tournez l'interrupteur on/off sur la position ON, ouvrez complètement la vanne d'arrêt de gaz et la vanne d'arrêt d'eau.

NOTICE: Le chauffe-eau peut ne pas fonctionner à moins que la procédure ci-dessus ne soit correctement suivie.

AVANT D'APPELER LE SERVICE CLIENT

Conseils de dépannage

Gagnez du temps et de l'argent ! Consultez d'abord les tableaux des pages suivantes et vous n'aurez peut-être pas besoin d'appeler pour le service. Ce chauffe-eau incorpore une variété de dispositifs d'arrêt qui empêchent le fonctionnement du chauffe-eau si des conditions de combustion indésirables se produisent. Telles que la présence d'un blocage de l'évacuation d'air de combustion, un gaz ou une pression insuffisante qui peut impacter le fonctionnement sûr du chauffe-eau. Veuillez contacter un technicien de service qualifié si cela se produit.

Problème	Cause possible	Que faire
Eau pas assez chaude ou absente	Vanne d'arrêt d'eau pas complètement ouverte	Vérifier la vanne et l'ouvrir complètement
	Robinet d'eau chaude pas complètement ouvert	Ouvrir complètement le robinet d'eau chaude (le brûleur s'arrête si le débit d'entrée est insuffisant)
	Tuyauterie d'eau gelée	Laisser dégeler la tuyauterie
	Pas d'électricité ou alimentation en eau coupée	Vérifier l'alimentation électrique et/ou le débit d'eau
	Appareil non allumé	Allumer l'appareil via le bouton sur l'écran de contrôle
	Température réglée trop basse	Augmenter la température
	Dysfonctionnement du mitigeur (le cas échéant)	Vérifier et remplacer si nécessaire
	Code d'erreur affiché sur l'écran	Consulter le guide des codes d'erreur ; contacter un technicien si besoin
Eau pas assez chaude	Température réglée trop basse	Augmenter la température
	Vanne de gaz pas complètement ouverte	Vérifier et ouvrir complètement la vanne de gaz
Eau trop chaude	Température réglée trop haute	Baisser la température
	Vanne d'arrêt d'eau pas complètement ouverte	Vérifier la vanne et l'ouvrir complètement
	Petite quantité d'eau chauffée	Augmenter le débit d'eau
Ventilateur continue de tourner après fermeture du robinet	Fonction de purge des gaz non brûlés (10-15 secondes)	Fonctionnement normal. Aucun besoin d'assistance. Vérifier les codes d'erreur

GUIDE DES CODES D'ERREUR

Lorsqu'un code d'erreur est affiché:

- Fermez le robinet d'eau chaude, éteignez l'interrupteur sur l'affichage du panneau.
- Attendez environ 5 minutes avant de rallumer l'interrupteur.
- Ouvrez le robinet d'eau chaude.

NOTICE: Si un code d'erreur autre que ceux listés ci-dessous est affiché, fermez immédiatement le robinet d'eau chaude, notez le code d'erreur, éteignez l'interrupteur sur l'affichage du panneau et appelez le numéro d'assistance clientèle.

Si le code d'erreur reste affiché:

- Fermez le robinet d'eau chaude et éteignez l'interrupteur sur l'affichage du panneau.
- Prenez l'action appropriée indiquée ci-dessous et tentez de faire fonctionner le chauffe-eau à nouveau.
- Si le code d'erreur est toujours affiché.
- Fermez le robinet d'eau chaude et éteignez l'interrupteur sur l'affichage du panneau.
- Notez le code d'erreur affiché et appelez le numéro d'assistance du service client dans la section "si vous avez besoin de service".

Code d'erreur	Description	Que faire
A1	Défaillance du capteur de température de sortie	1. Vérifier la connexion du capteur 2. Remplacer le capteur
A3	Défaillance du ventilateur	1. Vérifier la connexion du ventilateur 2. Remplacer le ventilateur
A4	Échec d'allumage	Fermer le robinet d'eau chaude ou éteindre l'écran
A5	Extinction accidentelle de la flamme	Fermer le robinet d'eau chaude ou éteindre l'écran
A7	Surchauffe de l'eau en sortie	1. Vérifier la connexion du capteur 2. Remplacer le capteur
A8	Défaillance de flamme fantôme	Fermer le robinet d'eau chaude ou éteindre l'écran
A9	Thermostat défectueux (surchauffe)	1. Vérifier la connexion du thermostat 2. Remplacer le thermostat
Ab	Défaillance de l'électrovanne	1. Vérifier la connexion de la vanne 2. Remplacer la vanne
FF	Conduit d'évacuation obstrué	Nettoyer le conduit d'évacuation

⚠ **ATTENTION:** Pour votre sécurité, N'ESSAYEZ PAS de réparer les conduites de gaz, les brûleurs, les connecteurs d'évacuation ou d'autres dispositifs de sécurité. Confiez les réparations à du personnel de service qualifié.

⚠ **ATTENTION:** Assurez-vous que l'alimentation du chauffe-eau est "OFF" avant de retirer le couvercle de protection POUR QUELQUE RAISON QUE CE SOIT.

⚠ **ATTENTION:** Étiquetez tous les fils avant de les déconnecter lors de l'entretien des commandes. Les erreurs de câblage peuvent entraîner un fonctionnement incorrect et dangereux. VÉRIFIEZ LE BON FONCTIONNEMENT APRÈS L'ENTRETIEN.

PIÈCES DE RECHANGE

Pour modèles utilisant du gaz naturel ou propane
⚠ **AVERTISSEMENT:** Pour votre sécurité, NE TENTEZ PAS de démonter cette unité pour quelque raison que ce soit.

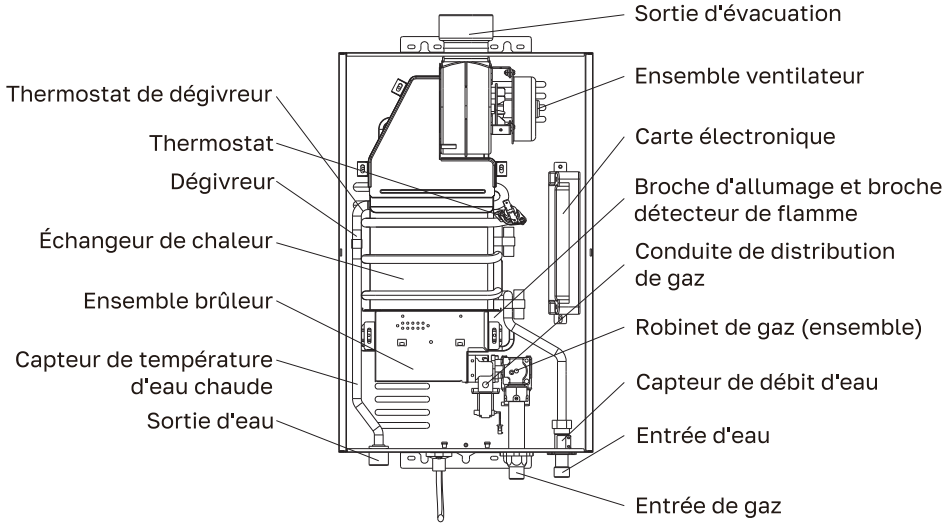

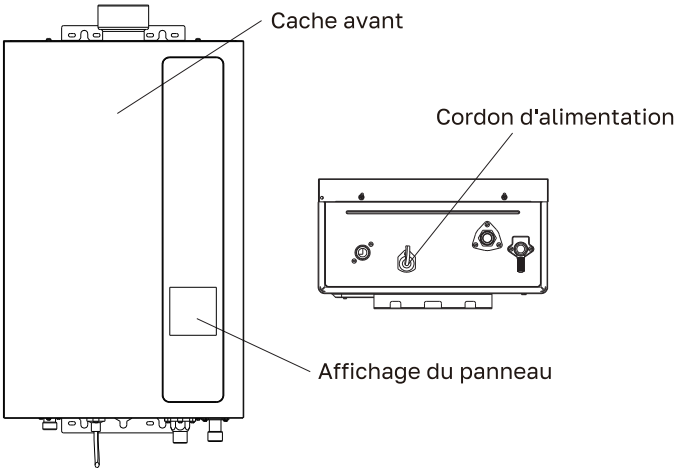

Instructions pour passer une commande de pièces
Adressez les commandes de pièces au distributeur ou au magasin où le chauffe-eau a été acheté.
Toutes les commandes de pièces doivent inclure :

- Le modèle et le numéro de série du chauffe-eau de la plaque signalétique.
- Spécifiez le type de gaz (naturel ou propane) comme indiqué sur la plaque signalétique.
- Description de la pièce (comme indiqué ci-dessous) et nombre de pièces souhaitées.

DANS L'EMBALLAGE

Article	Description	Identification	Quantité
A	Chauffe-eau sans réservoir à gaz résidentiel	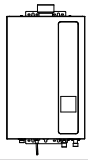	1 Pièce
B	Tuyau d'évacuation (φ 3,0")	**NON INCLUS**	N/A
C	Kit de fixation	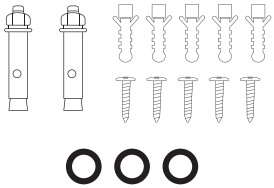	1 jeu
D	Manuel		1 Pièce

NOTE: Le conduit d'évacuation n'était pas inclus dans l'emballage d'origine. Veuillez visiter une quincaillerie locale ou des places de marché en ligne pour acheter un conduit d'évacuation en acier inoxydable de catégorie III de 3" (76 mm) pour une installation certifiée.

REMPLACEMENT DES PIÈCES

AVERTISSEMENT: Pour votre sécurité, NE TENTEZ PAS de démonter, réparer ou remplacer une partie quelconque de cette unité.
Confiez toutes les réparations, services et/ou réglages à un homme de service qualifié. Adressez toutes les commandes de pièces au distributeur ou au fabricant où le chauffe-eau a été acheté. Toutes les commandes de pièces doivent inclure :

1. Le modèle et le numéro de série du chauffe-eau du paramètre de plaque signalétique.
2. Description des pièces (comme indiqué ci-dessous) et nombre de pièces souhaitées.

Référence N	Description
1	Échangeur de chaleur
2	Aiguille d'allumage
3	Aiguille du capteur de flamme
4	Tuyau de distribution de gaz
5	Ensemble vanne de gaz
6	Entrée de gaz
7	Entrée d'eau

Référence N°	Description
8	Capteur de température d'eau chaude
9	Carte de circuit imprimé
10	Ensemble ventilateur
11	Ensemble brûleur
12	Anti-gel
13	Thermostat
14	Thermostat anti-gel

INFORMATIONS SUR LA GARANTIE LIMITÉE

ThermoMate garantit par la présente que ce produit est exempt de défauts matériels dans les matériaux et la fabrication lorsqu'il est installé et utilisé conformément aux instructions d'installation et de fonctionnement de ThermoMate. Cette garantie limitée s'étend à l'acheteur initial et aux propriétaires ultérieurs, mais uniquement tant que le produit reste sur le site de l'installation d'origine. Cette garantie limitée prend fin si le produit est déplacé ou réinstallé dans un nouvel emplacement. Il n'y a aucune garantie, expresse ou implicite, faite ou donnée autre que celle contenue dans cette garantie limitée. Aucun agent, employé ou représentant de ThermoMate n'a le pouvoir d'engager ThermoMate à une représentation ou garantie concernant le Produit non contenue dans cette garantie limitée.
Clauses de garantie limitée.
Sauf stipulation expresse ci-contre, AUCUNE GARANTIE, EXPRESSE OU IMPLICITE, N'EST ACCORDÉE, Y COMPRIS, SANS LIMITATION, LES GARANTIES DE QUALITÉ MARCHANDE OU D'ADÉQUATION À UN USAGE PARTICULIER CONCERNANT TOUT PRODUIT VENDU DANS LE CADRE DU PRÉSENT CONTRAT. LE RECOURS EXCLUSIF DE L'ACHETEUR SE LIMITE À

LA RÉPARATION OU AU REMPLACEMENT DES PRODUITS VENDUS, À LA DISCÉTION DE THERMOMATE. THERMOMATE NE SAURAIT ÊTRE TENU RESPONSABLE DES DOMMAGES INDIRECTS OU ACCESSOIRES.

Période de couverture par article:
Échangeur de chaleur : 1 an
Toutes autres pièces : 1 an
Accessoires fournis gratuitement (Pomme de douche, flexible, détendeur, etc.) : 30 jours

Exclusions de garantie:
La garantie est nulle et non avenue si l'appareil est utilisé. Dans un circuit de circulation d'eau chaude. En série avec un système de circulation. Sans système de recirculation instantanée intégré.

Responsabilités du propriétaire :
Le propriétaire est responsable de tous les autres frais liés à la réparation, tels que la main-d'œuvre, l'expédition, la livraison et les autorisations. Une preuve d'achat est exigée. Les produits réparés bénéficieront de la garantie résiduelle correspondant à la durée initiale restante.

Nullité de la garantie limitée :
La présente Garantie Limitée devient nulle et non avenue si l'une des causes suivantes contribue à la défaillance du produit :

1. Mauvais traitement, utilisation inappropriée, modification, négligence ou mauvaise application.
2. Entretien incorrect ou insuffisant.
3. Mauvaise qualité de l'eau.
4. Installation dans un environnement corrosif ou destructeur.
5. Dégâts dus au gel.
6. Entartrage.
7. Pression de gaz ou d'eau incorrecte.
8. Cas de force majeure.

Avertissement: Ce produit ne doit pas être utilisé comme chauffage de piscine ou de spa.
Prise en charge des frais d'expédition :
Dans les 30 premiers jours suivant l'achat : ThermoMate prend en charge tous les frais d'expédition terrestre pour les réclamations de garantie (hors AK, HI, Canada et tout lieu hors États-Unis continentaux).

Après les 30 premiers jours :
ThermoMate prend en charge les frais d'expédition vers le client pour les réclamations de garantie (hors AK, HI, Canada et tout lieu hors États-Unis continentaux).
Le client reste responsable de tous les frais d'expédition vers ThermoMate, quel qu'en soit le motif ou la circonstance.
Le mode d'expédition pour garantie sera l'équivalent terrestre, avec le transporteur choisi par ThermoMate.
AK, HI, Canada et tout lieu hors États-Unis continentaux: Le client est responsable de tous les frais d'expédition, quel qu'en soit le motif ou la circonstance.

Tous les envois de tout type de produit à destination de ThermoMate pour quelque raison que ce soit doivent avoir un RGA (Return Goods Authorization / Autorisation de retour de marchandises) pour que des réparations soient effectuées. Veuillez contacter ThermoMate pour obtenir un numéro RGA avant d'expédier quoi que ce soit à ThermoMate. Le fait de ne pas le faire pourrait entraîner la perte du produit. ThermoMate ne sera pas responsable du remplacement en cas de perte ou de dommage si ces étapes ne sont pas correctement suivies.

1 (844) 334-4203

support@thermomate.com

www.thermomate.com

8350 Patriot Blvd STE B,
North Charleston, SC 29418