P0802971-00

210

145

SCALE：A5

说明书技术要求：

1.材质要求:60g双胶纸,24P;
2.说明书为单色印刷,色块全部在外侧;
3.骑马钉装订，裁切均匀、无连页;
4.说明书可封样、要求无色差、无污点。
5.料件需符合格力博HSF文件(编号：GLB-CGR-146) 里关于环保和有害物质的具体要求。

版本号	描复	日期
B		

标记	处数	更改文件号	签名	日期

设计	刘小娟	标准化	王小妮
校对	张君	审定	
审核	周艳	批准	李海平
工艺		日期	2020.10

说明书

阶段标记			视角标记	重量	比例
S	A	B			

共 1 张 第 1 张

常州格力博集团

GWK 60V松土机

2800602

ERP号 P0802971-00

greenworks pro™

TL60L00
TL60L410

ULTRAPOWER™
60V

EN	CULTIVATOR	OPERATOR MANUAL
ES	CULTIVADOR	MANUAL DEL OPERADOR

CUC401

www.greenworkstools.com

1 Description..... 4

1.1 Purpose..... 4

1.2 Overview..... 4

1.3 Packing list..... 4

2 General power tool safety warnings..... 4

2.1 Important safety instructions..... 4

2.2 Specific safety rules.....5

2.3 Symbols on the product..... 6

2.4 Risk levels.....6

2.5 Environmentally safe battery disposal.....6

2.6 Proposition 65.....7

2.7 Save these instructions.....7

3 Installation..... 7

3.1 Unpack the machine..... 7

4 Applications..... 8

4.1 Start the machine..... 9

4.2 Stop the machine..... 9

4.3 Narrow cultivating width.....9

4.4 Operation tips..... 9

5 Maintenance.....9

5.1 Clean the machine..... 9

6 Store the machine..... 9

7 Troubleshooting..... 10

8 Technical data..... 10

9 Limited warranty..... 10

10 Exploded view..... 11

1 DESCRIPTION

1.1 PURPOSE

The machine is intended for loosening of soil in an open garden area. This product is not intended for commercial use. Do not use for any commercial task.

1.2 OVERVIEW

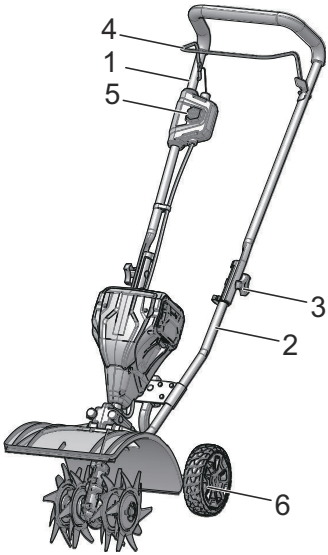

1	Upper handle	**4**	Bail switch
2	Lower handle	**5**	Safety lock button
3	Wing nut	**6**	Wheel assembly

1.3 PACKING LIST

1	Cultivator	**6**	Bolts (3)
2	Ring pins (2)	**7**	Fastening knob (3)
3	Inner tines (2)	**8**	Hitch pins (2)
4	Outer tines (2)	**9**	Wheel assembly
5	Felts (4)	**10**	Manual

2 GENERAL POWER TOOL SAFETY WARNINGS

⚠ WARNING

Read all safety warnings and all instructions. *Failure to follow the warnings and instructions may result in electric shock, fire and/or serious injury.*

Save all warnings and instructions for future reference.

The term "machine" in the warnings refers to your battery-operated (cordless) cultivator.

2.1 IMPORTANT SAFETY INSTRUCTIONS

- Use Right Machine – Do not use machine for any job except that for which it is intended.
- Read the operator's manual carefully. Be thoroughly familiar with the controls and the proper use of the machine. Know how to stop the unit and disengage the controls quickly.
- Do not operate the machine in explosive atmospheres, such as in the presence of flammable liquids, gases, or dust. The machine creates sparks which may ignite the dust or fumes.
- Avoid body contact with grounded surfaces such as pipes, radiators, ranges, and refrigerators. There is an increased risk of electric shock if your body is grounded.
- Avoid Dangerous Environment — Don't expose to rain or use machine in damp or wet locations. Water entering the machine will increase the risk of electric shock.
- Never allow children to operate the machine. Never allow adults to operate the machine without proper instruction.
- Always wear safety glasses with side shields that comply with ANSI Z87 .1- Everyday glasses have only impact resistant lenses. They are NOT safety glasses. Following this rule will reduce the risk of eye injury. Use a face mask if operation is dusty.
- Dress Properly – Do not wear loose clothing or jewelry. They can be caught in moving parts. Use of rubber gloves and substantial footwear is recommended when working outdoors. Wear protective hair covering to contain long hair.
- Do not force the machine — Use the correct tool for your machine. The correct tool will do the job better and safer at the rate for which it is designed.
- Do not operate the machine while barefoot or when wearing sandals or similar lightweight footwear. Wear protective footwear that will protect your feet and improve your footing on slippery surfaces.
- Do not operate the machine while under the influence of alcohol or drugs.
- Do not overreach — Keep firm footing and balance at all times. Overreaching can results in loss of balance.
- Prevent unintentional starting. Ensure the switch is in the off-position before connecting to battery pack, picking up or carrying the machine. Carrying the machine with your finger on the switch or energizing machine that have the switch on invites accidents.
- Avoid Unintentional Starting – Don't carry cordless machine with finger on switch. Be sure the switch is off when inserting the battery.
- Never pick up or carry the machine while the tines are turning or the motor is running.
- Keep the machine in good working condition. Check all nuts, bolts, and screws at frequent intervals for proper

tightness to be sure the machine is in safe working condition.

- Keep the machine free of grass, leaves or grease to reduce the chance of a fire hazard.
- Do not use the machine if switch does not turn it on or off. Any tool that cannot be controlled with the switch is dangerous and must be repaired.
- Disconnect the battery pack from the machine before making any adjustments, changing accessories, or storing machine. Such preventive safety measures reduce the risk of starting the machine accidentally.
- Before cleaning, repairing, or inspecting, remove the battery and make certain all moving parts have stopped.
- Never spray water directly into the motor compartment of the machine.
- Use only identical replacement parts when servicing the machine. Use of unauthorized parts may create a risk of serious injury to the user, or damage to the product.

2.2 SPECIFIC SAFETY RULES

- Cleaning, user-maintenance (such as lubrication adjustment, and the like), operations recommended by the manufacturer, and a warning to the user that any other servicing should be performed by an authorized service representative.
- Do not use near underground electric cables, telephone, lines, pipes, or hoses. If in doubt, contact your utility or telephone company to locate underground services.
- If the machine strikes a foreign object, stop the motor, remove the battery pack, thoroughly inspect the machine for any damage, and repair the damage before restarting and operating the machine.
- Maintain Machine With Care – Keep cutting edge sharp and clean for best performance and to reduce the risk of injury.
- Do not overload the machine capacity by cultivating too deep in a single pass or at too fast a rate.
- Stay alert. Watch what you are doing. Use common sense. Do not operate the machine when you are tired, ill, or upset.
- Don’t use in rain.
- Be aware that the machine may unexpectedly bounce upward or jump forward if the tines should strike buried obstacles such as large stones, roots, or stumps.
- Wear hearing protection.
- Ensure that people and pets are at least 50’ (15 m) away from the machine while in use.
- Ensure that work area is free of slippery spots or excessive quantities of stone.
- Start the machine carefully according to instructions from a normal operating position and with feet well away from the tines. It will do the job better and with less likelihood of a risk of injury at the rate for which it was designed.
- Keep hands away from blades.
- Remove the battery pack from the machine before unclogging the tines and when making any repairs, adjustments, or inspections.
- Never operate the machine on a slope.
- Use extreme caution when pulling the machine towards you.
- When not in use, the machine should be stored indoors in dry, and high or locked-up place – out of reach of children.
- When battery pack is not in use, keep it away from other metal objects, like paper clips, coins, keys, nails, screws or other small metal objects, that can make a connection from one terminal to another. Shorting the battery terminals together may cause burns or a fire.
- Keep Children Away — All visitors and bystanders should be kept at a distance of at least 50 feet from work area.
- Do not use a battery pack or machine that is damaged or modified. Damaged or modified batteries may exhibit unpredictable behavior resulting in fire, explosion or risk of injury.
- Don’t grasp the exposed cutting blades or cutting edges when picking up or holding the machine.
- Do not expose a battery pack or machine to fire or excessive temperature. Exposure to fire or temperature above 130°C may cause explosion. The temperature of 130°C can be replaced by the temperature of 265°F.
- Follow all charging instructions and do not charge the battery pack or machine outside of the temperature range specific in the instructions. Charging improperly or at temperatures outside of the specific range may damage the battery and increase the risk of fire.
- Have servicing performed by a qualified repair person using only identical replacement parts. This will ensure that the safety of the product is maintained.
- Do not modify or attempt to repair the machine or the battery pack (as applicable) except as indicated in the instructions for use and care.
- Check damaged parts. Before further use of this cultivator, a guard or other part that is damaged should be carefully checked to determine that it will operate properly and perform its intended function. Check for alignment of moving parts, binding of moving parts, breakage of parts, mounting, and any other condition that may affect its operation. A guard or other part that is damaged should be properly repaired or replaced by an authorized service center unless otherwise indicated elsewhere in this manual.
- Save these instructions. Refer to them frequently and use them to instruct others who may use this cultivator. If you loan someone this unit, loan them these instructions also.
- For use only with LB604/LB6041 or other BAC series batteries.
- For use only with CAC801 or other CAC series charger.
- Do not dispose of batteries in fire, the cells may explode, check with local codes for possible special disposal instructions.

- Do not open, damage or otherwise tamper with the battery. Released electrolyte is corrosive and may cause damage to the eyes or skin, it may be toxic if swallowed.
- Exercise care in handling batteries in order not to short the battery with conducting materials such as rings, bracelets and keys. The battery or conductor may overheat and cause burns.

The recommended ambient temperature range:

Item	Temperature
Cultivator storage temperature range	32°F (0°C) - 113°F (45°C)
Cultivator operation temperature range	32°F (0°C) - 113°F (45°C)
Battery charging temperature range	39°F (4°C) - 104°F (40°C)
Charger operation temperature range	39°F (4°C) - 104°F (40°C)
Battery storage temperature range	32°F (0°C) - 113°F (45°C)
Battery discharging temperature range	32°F (0°C) - 113°F (45°C)

2.3 SYMBOLS ON THE PRODUCT

Some of the following symbols may be used on this product. Please study them and learn their meaning. Proper interpretation of these symbols will allow you to operate the product better and safer.

Symbol	Explanation
V	Voltage
A	Current
Hz	Frequency (cycles per second)
	Do not expose the product to rain or moist conditions.
	Type or a characteristic of current
	Keep feet and hands away from rotating tines.
	Thrown objects can ricochet and result in personal injury or property damage. Wear protective clothing and boots.
	Precautions that involve your safety.
	Read and understand all instructions before operating the product, and follow all warnings and safety instructions.
	Wear eye and ear protection.
	Keep all bystanders at least 15m away.

2.4 RISK LEVELS

The following signal words and meanings are intended to explain the levels of risk associated with this product.

SYMBOL	SIGNAL	MEANING
	DANGER	Indicates an imminently hazardous situation, which, if not avoided, will result in death or serious injury.
	WARNING	Indicates a potentially hazardous situation, which, if not avoided, could result in death or serious injury.
	CAUTION	Indicates a potentially hazardous situation, which, if not avoided, may result in minor or moderate injury.
	CAUTION	(Without Safety Alert Symbol) Indicates a situation that may result in property damage.

2.5 ENVIRONMENTALLY SAFE BATTERY DISPOSAL

The toxic and corrosive materials below are in the batteries used in this machine: **Lithium-Ion, a toxic material.**

⚠ WARNING

Discard all toxic materials in a specified manner to prevent contamination of the environment. Before discarding damaged or worn out Li-ion battery, contact your local waste disposal agency, or the local Environmental Protection Agency for information and specific instructions. Take the batteries to a local recycling and/or disposal center, certified for lithium-ion disposal.

⚠ WARNING

If the battery pack cracks or breaks, with or without leaks, do not recharge it and do not use. Discard it and replace with a new battery pack. DO NOT TRY TO REPAIR IT! To prevent injury and risk of fire, explosion, or electric shock, and to avoid damage to the environment:

- Cover the terminals of the battery with heavy-duty adhesive tape.
- DO NOT try to remove or destroy any of the battery pack components.
- DO NOT try to open the battery pack.
- If a leak develops, the released electrolytes are corrosive and toxic. DO NOT get the solution in the eyes or on skin, and do not swallow it.
- DO NOT put these batteries in your regular household trash.
- DO NOT incinerate.
- DO NOT put them where they will become part of any waste landfill or municipal solid waste stream.
- Take them to a certified recycling or disposal center.

2.6 PROPOSITION 65

⚠ WARNING

This product contains a chemical known to the state of California to cause cancer, birth defects or other reproductive harm. Some dust created by power sanding, sawing, grinding, drilling, and other construction activities contains chemicals known to cause cancer, birth defects or other reproductive harm. Some examples of these chemicals are:

- Lead from lead-based paints;
- Crystalline silica from bricks and cement and other masonry products;
- Arsenic and chromium from chemically treated lumber.

Your risk of exposure to these chemicals varies depending on how often you do this type of work. To reduce your exposure to these chemicals, work in a well-ventilated area, and work with approved safety equipment, such as dust masks that are specially designed to filter out microscopic particles.

2.7 SAVE THESE INSTRUCTIONS

3 INSTALLATION

- Replace the battery pack or the charger immediately if the battery pack or charger cord is damaged.
- Ensure that the unit is switched off before installing or removing the battery pack.

3.1 UNPACK THE MACHINE

⚠ WARNING

Make sure that you correctly assemble the machine before use.

⚠ WARNING

- If parts of the machine are damaged, do not use the machine.
- If you do not have all the parts, do not operate the machine.
- If parts are damaged or missing, contact the service center.

1. Open the package.
2. Read the documentation provided in the box.
3. Remove all the unassembled parts from the box.
4. Remove the machine from the box.
5. Discard the box and packing material in compliance with local regulations.

3.1.1 INSTALL THE HANDLE

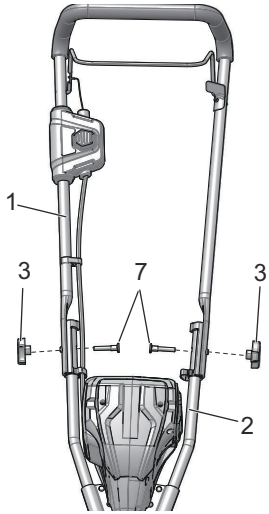

1. Align the holes on the upper handle (1) with holes on the lower handle (2).
2. Insert the bolts (7) through the handles.
3. Use the wing nuts (3) to tighten them.

3.1.2 INSTALL THE WHEEL

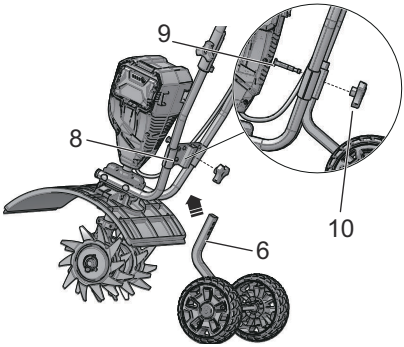

1. Insert the wheel assembly (6) into the support rod (8).
2. Align the wheel assembly hole to desired position.
3. Slide bolt (9) through hole and attach fastening knob (10) to bolt.

NOTE

The wheel position of the machine is adjustable.You can control the depth of operation through adjusting the wheel position.

NOTE

Wheels can be removed for greater tilling depth.

3.1.3 INSTALL THE TINES

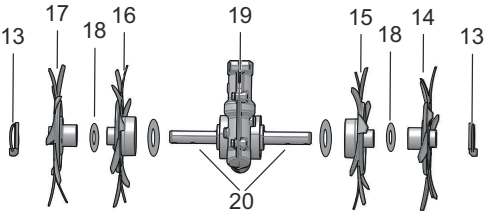

The cultivator has four tines —two inner tines stamped B and C and two outer tines stamped A and D. For correct operation of the unit, the tines must be installed in the correct orientation.

1. Put the machine on a flat and smooth surface.
2. Place tine C (16) on the tine shaft (20) to the left of the gear box. The stamped side of the tine should face away from the gear box (19).
3. Place tine B (15) on the tine shaft to the right of the gear box. The stamped side of the tine should face away from the gear box.
4. Place a felt washer (18) on each side of the tine shaft, and slide to rest against the inner tines.
5. Place the outer tine D (17) on the left side of the tine shaft. The stamped side should face in toward tine C (16).
6. Place the outer tine A (14) on the right side of the tine shaft. The stamped side should face in toward tine B (15).
7. To secure the tines to the tine shaft, insert the ring pins (13) into the holes located on either side of the tine shaft.

NOTE

The unit will not operate properly if the tines are installed incorrectly. If you notice a problem with the cultivating operation of the unit, check for proper tine positioning.

WARNING

The tines and the machine may damage even if you move the machine with the motor switched off. To prevent the tines from touching the ground while moving please tilt the machine.

3.1.4 INSTALL THE BATTERY PACK

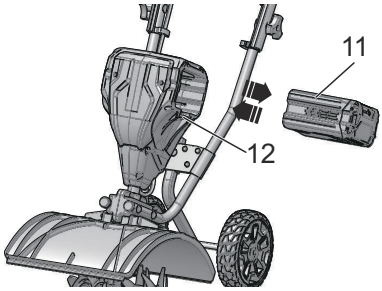

WARNING

- If the battery pack or charger is damaged, replace the battery pack or the charger.
- Stop the machine and wait until the engine stops before you install or remove the battery pack.
- Read, know, and follow the instructions in the battery and charger manual.

1. Align the lift ribs on the battery pack (11) with the grooves in the battery compartment.
2. Push the battery pack into the battery compartment until the battery pack locks into place.
3. When you hear a click, the battery pack is installed.

3.1.5 REMOVE THE BATTERY PACK

1. Push and hold the battery release button (12).
2. Remove the battery pack from the machine.

4 APPLICATIONS

- Breaking up garden soil to prepare seed bed for planting.
- Shallow cultivating to remove weeds.

4.1 START THE MACHINE

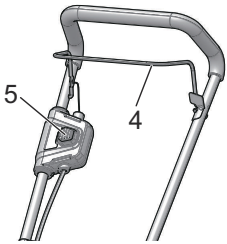

1. Press the safety lock button (5).
2. Pull the bail switch (4) toward the handle while you hold the safety lock button.
3. Release the safety lock button.

⚠ WARNING

Hold the machine with two hands during operation.

ℹ NOTE

Stand behind the machine with the tines on the ground and the work area clean and free of obstructions.

4.2 STOP THE MACHINE

1. Release the bail switch to stop the machine.

4.3 NARROW CULTIVATING WIDTH

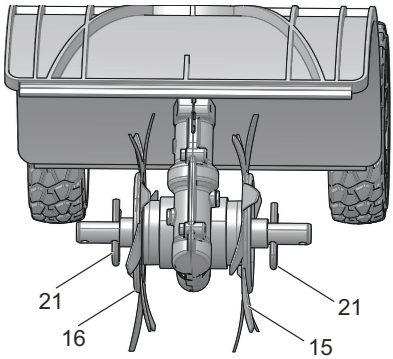

The two outer tine blades can be removed from the unit to allow a more narrow cultivating width.

1. Remove the ring pins from the holes on the ends of the tine shaft.
2. Remove the outside tines and felts from the tine shaft.
3. Place hitch pins (21) in the holes.

4.4 OPERATION TIPS

The cultivator can be used to break up garden soil and prepare a seedbed for planting. Plan ahead to leave enough room between the seed rows to allow for machine cultivating after the plants have grown.

1. Several passes over the same path may be required to reach the desired depth. Do not try to dig too deeply in the first pass.
2. If the machine jumps or bucks, allow the unit to move forward at a slightly faster rate or install wheel assembly.
3. If the cultivator stays and digs in at one spot, try rocking it from side to side in order to start it moving forward again.
4. If the soil is very hard, water a few days before cultivating. Avoid working the soil when soggy or wet. Wait a day or two after heavy rain for the ground to dry.
5. Shallow cultivating less than 5cm. deep can be used to disrupt weeds and aerate soil, without injuring nearby plant roots. It should be done often so that weeds do not grow large and cause tangling in the tines of the unit.

5 MAINTENANCE

⚠ CAUTION

Do not let brake fluids, gasoline, petroleum-based materials touch the plastic parts. Chemicals can cause damage to the plastic, and make the plastic unserviceable.

⚠ CAUTION

Do not use strong solvents or detergents on the plastic housing or components.

⚠ WARNING

Remove the battery pack from the machine before maintenance.

5.1 CLEAN THE MACHINE

⚠ WARNING

Keep the machine and the motor free of leaves, branches or excessive oil to prevent fire risks.

- Use a moist cloth with a mild detergent to clean the machine.
- Clean all moisture with a soft dry cloth.
- Use a small brush to clean the air vents.

6 STORE THE MACHINE

- Clean the machine before storage.
- Make sure that the motor is not hot when you store the machine.

- Make sure that the machine does not have loose or damaged parts. If it is necessary, do these steps/ instructions:
  - Replace the damaged parts.
  - Tighten the bolts.
  - Speak to a person of an approved service center.
- Store the machine in a dry area.
- Make sure that children cannot come near the machine.

7 TROUBLESHOOTING

Problem	Possible cause	Solution
The motor shuts down whilst working.	The battery pack is not installed tightly.	Make sure that you tighlty installed the battery pack in the machine.
	The battery pack is out of power.	Charge the battery pack.
	The machine has damage.	Do not use the machine and speak to service center.
The machine smokes during operation.	The machine has damage.	1. Immediately stop the machine. 2. Remove the battery. 3. Speak to service center.
Motor runs but tines do not move.	The machine has damage.	Do not use the machine and speak to service center.
	The tines are blocked.	Remove battery then clear blockage from the tines.
	Gear train failure.	Speak to service center.

8 TECHNICAL DATA

Voltage	60V
No load speed	210 (±10%) RPM
Cultivating path	8" (20 cm)
Weight (without battery pack)	24.7 lbs. (11.2 kg)
Cultivating depth	5" (13 cm)

9 LIMITED WARRANTY

Greenworks hereby warranties this product, to the original purchaser with proof of purchase, for a period of four (4) years against defects in materials, parts or workmanship. Greenworks, at its own discretion will repair or replace any and all parts found to be defective, through normal use, free of charge to the customer. This warranty is valid only for units which have been used for personal use that have not been hired or rented for industrial/commercial use, and that have been maintained in accordance with the instructions in the owners' manual supplied with the product from new.

ITEMS NOT COVERED BY WARRANTY:

1. Any part that has become inoperative due to misuse, commercial use, abuse, neglect, accident, improper maintenance, or alteration; or
2. The unit, if it has not been operated and/or maintained in accordance with the owner's manual; or
3. Normal wear, except as noted below;
4. Routine maintenance items such as lubricants, blade sharpening;
5. Normal deterioration of the exterior finish due to use or exposure.

HELPLINE:

Warranty service is available by calling our toll-free helpline, at 1-855-345-3934.

TRANSPORTATION CHARGES:

Transportation charges for the movement of any power equipment unit or attachment are the responsibility of the purchaser. It is the purchaser's responsibility to pay transportation charges for any part submitted for replacement under this warranty unless such return is requested in writing by Greenworks.

USA address:

Greenworks Tools

P.O. Box 1238

Mooresville, NC 28115

10 EXPLODED VIEW

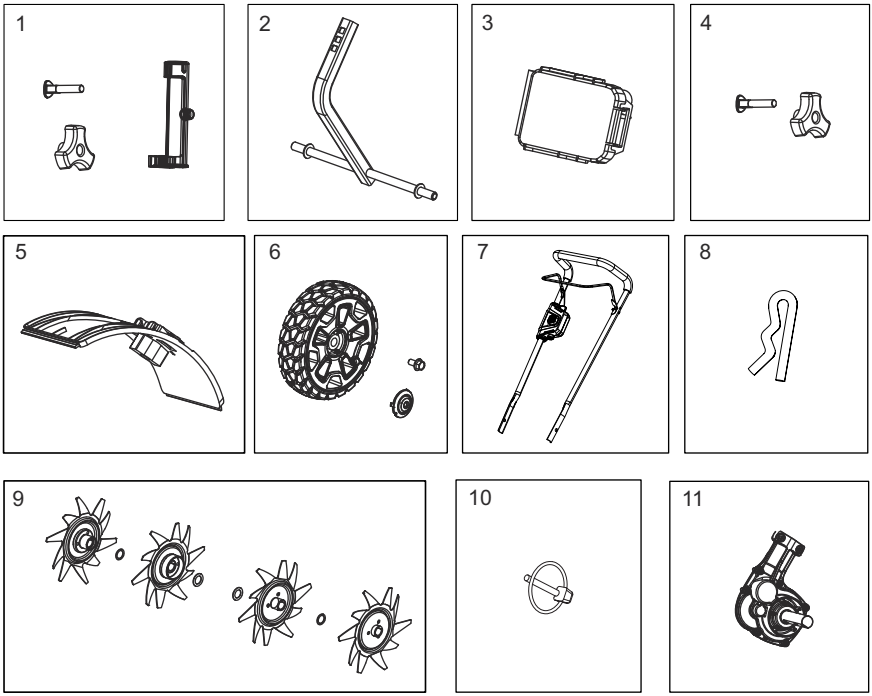

No.	Part No.	Qty	Description	No.	Part No.	Qty	Description
1	R0200909-00	1	Handle Knob Assembly	7	R0201823-00	1	Upper Handle Assembly
2	R0200910-00	1	Wheel Shelf Assembly	8	R0201207-00	1	Hitch Pin
3	R0200911-00	1	PCBA	9	R0201824-00	1	Tine Assembly
4	R0201825-00	1	Fastening knob	10	R0202111-00	1	Ring Pin
5	R0200912-00	1	Shield	11	R0200914-00	1	Gear Box
6	R0200913-00	1	Wheel				

ES

1 Descripción.....13

1.1 Finalidad.....13

1.2 Perspectiva general.....13

1.3 Lista de embalaje.....13

2 Advertencias generales de seguridad para herramientas eléctricas.....13

2.1 Instrucciones importantes de seguridad.....13

2.2 Normas específicas de seguridad.....14

2.3 Símbolos en el producto.....15

2.4 Niveles de riesgo.....15

2.5 Eliminación de batería segura para el medio ambiente.....16

2.6 Propuesta 65.....16

2.7 Conserve estas instrucciones.....16

3 Instalación.....16

3.1 Desembalaje de la máquina.....17

4 Aplicaciones.....18

4.1 Puesta en marcha de la máquina.....18

4.2 Detención de la máquina.....18

4.3 Anchura de cultivo estrecha.....19

4.4 Consejos de funcionamiento.....19

5 Mantenimiento.....19

5.1 Limpieza de la máquina.....19

6 Almacenamiento de la máquina.....19

7 Solución de problemas.....20

8 Datos técnicos.....20

9 Garantía limitada.....20

10 Vista despiezada.....21

1 DESCRIPCIÓN

1.1 FINALIDAD

La máquina se ha diseñado para aflojar la tierra en una zona ajardinada abierta. Este producto no está destinado para un uso comercial. No lo use para ninguna tarea comercial.

1.2 PERSPECTIVA GENERAL

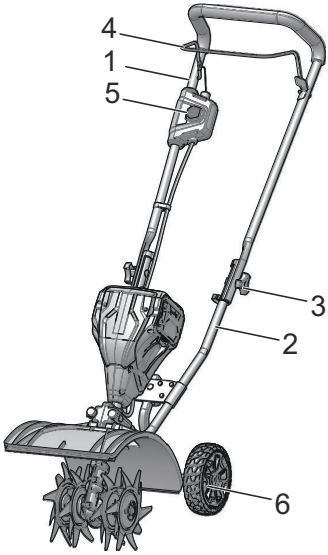

1 Asa superior
2 Asa inferior
3 Tuerca de mariposa
4 Interruptor de seguridad
5 Botón de bloqueo de seguridad
6 Conjunto de las ruedas

1.3 LISTA DE EMBALAJE

1 Cultivador
2 Pasadores de anillo (2)
3 Dientes interiores (2)
4 Dientes exteriores (2)
5 Fieltros (4)
6 Tornillos (3)
7 Mando de fijación (3)
8 Pasadores de enganche (2)
9 Conjunto de las ruedas
10 Manual

2 ADVERTENCIAS GENERALES DE SEGURIDAD PARA HERRAMIENTAS ELÉCTRICAS

⚠ AVISO

Lea todas las advertencias de seguridad y todas las instrucciones. *El incumplimiento de las advertencias e instrucciones puede provocar descargas eléctricas, incendios o lesiones graves.*

Guarde todas las advertencias e instrucciones para su consulta posterior.

El término "máquina" empleado en las advertencias se refiere a su cultivador con funcionamiento a batería (inalámbrico).

2.1 INSTRUCCIONES IMPORTANTES DE SEGURIDAD

- Utilice la máquina adecuada – No utilice la máquina para trabajos distintos del previsto.
- Lea detenidamente el manual del operario. Familiarícese a fondo con los controles y el uso correcto de la máquina. Debe saber cómo detener la unidad y desacoplar los controles rápidamente.
- No utilice la máquina en atmósferas explosivas, como en la presencia de líquidos, gases o polvo que puedan inflamarse. La máquina genera chispas que pueden encender el polvo o los gases.
- Evite el contacto del cuerpo con superficies conectadas a tierra, como tuberías, radiadores, estufas y refrigeradores. Existe un riesgo aumentado de descarga eléctrica si su cuerpo está conectado a tierra.
- Evite los entornos peligrosos – No exponga a la lluvia ni utilice la máquina en lugares húmedos o mojados. Si penetra agua en la máquina, aumentará el riesgo de descarga eléctrica.
- Nunca permita que los niños utilicen la máquina. Nunca permita que utilicen la máquina adultos sin la debida instrucción.
- Lleve siempre gafas de seguridad con protectores laterales que cumplan con la norma ANSI Z87.1. Las gafas normales solo tienen lentes resistentes a impactos. NO son gafas de seguridad. Si sigue esta regla reducirá el riesgo de lesiones oculares. Lleve siempre una máscara facial si se levanta polvo durante el funcionamiento.
- Lleve indumentaria adecuada – No lleve ropa o joyas sueltas. Pueden quedar atrapadas en las piezas móviles. Se recomienda el uso de guantes de goma y calzado resistente cuando se trabaje en el exterior. Lleve una protección capilar para sujetar el cabello largo.
- No fuerce la máquina — Utilice la herramienta correcta para su máquina. La herramienta correcta hará el trabajo mejor y con mayor seguridad a la velocidad para la que se diseñó.
- No utilice la máquina si está descalzo o lleva sandalias o un calzado ligero similar. Lleve calzado de protección

que proteja los pies y mejore el agarre en superficies resbaladizas.

- No utilice la máquina bajo la influencia de alcohol o drogas.
- No se estire — Mantenga en todo momento una postura firme y el equilibrio. Estirarse en exceso puede hacer que pierda el equilibrio.
- Evite el arranque accidental. Asegúrese de que el interruptor esté en la posición de apagado antes de conectar a la batería y al coger o transportar la máquina. El transporte de la máquina con el dedo en el interruptor o la conexión de una máquina que tiene el interruptor activado fomenta los accidentes.
- Evite la puesta en marcha accidental – No transporte una máquina inalámbrica con el dedo sobre el interruptor. Asegúrese de que el interruptor esté desactivado al insertar la batería.
- Nunca levante ni transporte la máquina mientras los dientes estén girando o el motor esté en marcha.
- Mantenga la máquina en buen estado de funcionamiento. Compruebe todas las tuercas, los pernos y los tornillos a intervalos frecuentes para garantizar un apriete adecuado y que la máquina esté en condiciones seguras de funcionamiento.
- Mantenga la máquina limpia de hierba, hojas o grasa para reducir el riesgo de incendio.
- No utilice la máquina si el interruptor no la enciende o la apaga. Cualquier herramienta que no pueda controlarse con el interruptor es peligrosa y debe repararse.
- Desconecte la batería de la máquina antes de realizar ajustes, cambiar accesorios o almacenarla. Estas medidas de seguridad preventivas reducen el riesgo de que la máquina se ponga en marcha accidentalmente.
- Antes de limpiar, reparar o inspeccionar, retire la batería y asegúrese de que todas las piezas en movimiento se hayan detenido.
- Nunca pulverice agua directamente en el compartimento del motor de la máquina.
- Utilice únicamente piezas de repuesto idénticas al realizar tareas de servicio en la máquina. El uso de piezas no autorizadas puede generar un riesgo de lesiones graves para el usuario o daños en el producto.

2.2 NORMAS ESPECÍFICAS DE SEGURIDAD

- Limpieza, mantenimiento por parte del usuario (como el ajuste de la lubricación y similar), operaciones recomendadas por el fabricante y una advertencia al usuario de que cualquier otra tarea de servicio debe ser realizada por un representante de servicio autorizado.
- No utilice cerca de cables eléctricos subterráneos, líneas telefónicas, tuberías o mangueras. En caso de duda, contacte con su compañía de servicios o de teléfono para ubicar servicios subterráneos.
- Si la máquina golpea un objeto extraño, detenga el motor, retire la batería, inspeccione minuciosamente la máquina para detectar posibles daños y repárela antes de volver a encenderla y ponerla en funcionamiento.
- Cuide el mantenimiento de la máquina – Mantenga el filo afilado y limpio para un mejor rendimiento y para reducir el riesgo de lesiones.
- No sobrecargue la capacidad de la máquina cultivando demasiado profundo en una sola pasada o a una velocidad demasiado rápida.
- Permanezca alerta. Observe lo que está haciendo. Utilice el sentido común. No utilice la máquina cuando esté cansado, enfermo o alterado.
- No utilice bajo la lluvia.
- Tenga en cuenta que la máquina puede rebotar inesperadamente hacia arriba o saltar hacia delante si los dientes golpean obstáculos enterrados, como piedras grandes, raíces o tocones.
- Lleve protección auditiva.
- Asegúrese de que las personas y las mascotas estén al menos a 15 m (50 pies) de la máquina mientras esté en uso.
- Asegúrese de que la superficie de trabajo no tenga puntos resbaladizos o cantidades excesivas de piedra.
- Ponga en marcha la máquina con cuidado de acuerdo con las instrucciones desde una posición normal de operación y con los pies bien alejados de los dientes. Hará el trabajo mejor y con menos probabilidades de sufrir lesiones a la velocidad para la que se diseñó.
- Mantenga las manos alejadas de las cuchillas.
- Retire la batería de la máquina antes de desatascar los dientes y al realizar reparaciones, ajustes o inspecciones.
- Nunca utilice la máquina en una pendiente.
- Extreme las precauciones cuando lleve la máquina hacia usted.
- Cuando no esté en uso, la máquina debe almacenarse en interiores, en un lugar seco y alto o cerrado, fuera del alcance de los niños.
- Cuando la batería no esté en uso, manténgala alejada de otros objetos metálicos como clips, monedas, llaves, clavos, tornillos u otros objetos metálicos pequeños que puedan hacer una conexión entre los terminales. El cortocircuito de los terminales de la batería puede provocar quemaduras o un incendio.
- Mantenga alejados a los niños – Todos los visitantes y transeúntes deben mantenerse a una distancia de al menos 50 pies (15 m) de la zona de trabajo.
- No utilice una batería o una máquina que haya sufrido daños o modificaciones. Las baterías dañadas o modificadas pueden exhibir un comportamiento impredecible que puede dar lugar a un incendio, una explosión o un riesgo de lesiones.
- No agarre las cuchillas de corte expuestas o los filos de corte cuando levante o sujete la máquina.
- No exponga una batería o una máquina al fuego ni a temperaturas excesivas. La exposición al fuego o a una temperatura superior a 130°C puede provocar una explosión. La temperatura de 130°C puede sustituirse por la temperatura de 265°F.

- Siga todas las instrucciones de carga y no cargue la batería o la máquina fuera del intervalo de temperatura especificado en las instrucciones. La carga incorrecta o a temperaturas fuera del intervalo especificado puede dañar la batería y aumentar el riesgo de incendio.
- Solicite a un técnico de reparación cualificado que realice las tareas de servicio utilizando únicamente piezas de repuesto idénticas. Esto garantizará el mantenimiento de la seguridad del producto.
- No modifique ni intente reparar la máquina o la batería (según corresponda), excepto según lo indicado en las instrucciones de uso y cuidado.
- Compruebe las piezas dañadas. Antes de seguir utilizando este cultivador, una protección u otra pieza dañada debe comprobarse detenidamente para determinar si funcionará correctamente y cumplirá su función prevista. Compruebe la alineación de las piezas móviles, la unión de las piezas móviles, la rotura de piezas, el montaje y cualquier otra condición que pueda afectar a su funcionamiento. Una protección u otra pieza que esté dañada debe ser reparada o sustituida debidamente por un centro de servicio autorizado, a menos que se indique lo contrario en este manual.
- Conserve estas instrucciones. Consúltelas con frecuencia y utilícelas para instruir a otras personas que puedan utilizar este cultivador. Si presta esta unidad a otra persona, también debe prestarle estas instrucciones.
- Para uso únicamente con baterías LB604/LB6041 y otras series BAC.
- Para uso únicamente con el cargador CAC801 y otras series CAC.
- No elimine las baterías en el fuego, las celdas pueden explotar; consulte los códigos locales para obtener instrucciones especiales para la eliminación.
- No abra, desguace ni manipule de otro modo la batería. El electrolito que se libera es corrosivo y puede producir daños en los ojos o la piel; puede ser tóxico si se ingiere.
- Tenga cuidado al manipular las baterías para no cortocircuitarlas con materiales conductores como anillos, pulseras y llaves. La batería o el conductor puede sobrecalentarse y producir quemaduras.

El intervalo de temperatura ambiente recomendado:

Elemento	Temperatura
Intervalo de temperatura de almacenamiento del cultivador	32°F (0°C) - 113°F (45°C)
Intervalo de temperatura de funcionamiento del cultivador	32°F (0°C) - 113°F (45°C)
Intervalo de temperatura de carga de la batería	39°F (4°C) - 104°F (40°C)
Intervalo de temperatura de funcionamiento del cargador	39°F (4°C) - 104°F (40°C)
Intervalo de temperatura de almacenamiento de la batería	32°F (0°C) - 113°F (45°C)
Intervalo de temperatura de descarga de la batería	32°F (0°C) - 113°F (45°C)

2.3 SÍMBOLOS EN EL PRODUCTO

En el producto pueden utilizarse algunos de los siguientes símbolos. Le rogamos que los estudie y aprenda su significado. La interpretación correcta de estos símbolos le permitirá manejar el producto mejor y de manera más segura.

Símbolo	Explicación
V	Tensión
A	Corriente
Hz	Frecuencia (ciclos por segundo)
	No exponga el producto a la lluvia o a condiciones de humedad.
	Tipo o una característica de corriente
	Mantenga los pies y las manos alejados de los dientes giratorios.
	Los objetos proyectados pueden rebotar y provocar lesiones personales o daños materiales. Lleve indumentaria de protección y botas.
	Precauciones que afectan a su seguridad.
	Debe leer y entender todas las instrucciones antes de manejar el producto, así como seguir todas las advertencias e instrucciones de seguridad.
	Lleve protección ocular y auditiva.
	Mantenga a los transeúntes al menos a 15 m.

2.4 NIVELES DE RIESGO

Las siguientes indicaciones y significados tienen como fin explicar los niveles de riesgo asociados a este producto.

SÍMBOLO	INDICACIÓN	SIGNIFICADO
	PELIGRO	Indica una situación de peligro inminente que, de no evitarse, provocará lesiones graves o incluso la muerte.

ES

SÍMBOLO	INDICACIÓN	SIGNIFICADO
⚠	ADVERTENCIA	Indica una situación de peligro potencial que, de no evitarse, podría provocar lesiones graves o incluso la muerte.
⚠	PRECAUCIÓN	Indica una situación de peligro potencial que, de no evitarse, puede provocar lesiones leves o moderadas.
	PRECAUCIÓN	(Sin símbolo de alerta sobre seguridad) Indica una situación que puede provocar daños materiales.

2.5 ELIMINACIÓN DE BATERÍA SEGURA PARA EL MEDIO AMBIENTE

Los materiales tóxicos y corrosivos que figuran a continuación se encuentran en las baterías utilizadas en esta máquina: **Ion de litio, un material tóxico.**

⚠ AVISO

Deseche todos los materiales tóxicos de una manera especificada para evitar la contaminación del medio ambiente. Antes de desechar una batería de ion de litio dañada o agotada, contacte con la agencia local de eliminación de residuos o con la agencia de protección ambiental local para obtener información e instrucciones específicas. Lleve las baterías a un centro de reciclaje o eliminación local, certificado para la eliminación de ion de litio.

⚠ AVISO

Si la batería se agrieta o se rompe, con o sin fugas, no la recargue ni la utilice. Deséchela y sustitúyala por una batería nueva. ¡NO INTENTE REPARARLA! Para evitar lesiones y riesgos de incendio, explosión o descarga eléctrica, y para evitar daños al medio ambiente:

- Cubra los terminales de la batería con cinta adhesiva resistente.
- NO intente retirar o destruir ninguno de los componentes de la batería.
- NO intente abrir la batería.
- Si se produce una fuga, los electrolitos liberados son corrosivos y tóxicos. NO deje que la solución entre en contacto con los ojos o la piel, y no la ingiera.
- NO deseche estas baterías con la basura doméstica normal.
- NO incinere.
- NO lleve las baterías a lugares donde formarán parte de vertederos de residuos o flujos de residuos sólidos urbanos.
- Llévelas a un centro de reciclaje o eliminación certificado.

2.6 PROPUESTA 65

⚠ AVISO

Este producto contiene una sustancia química conocida en el estado de California como causante de cáncer, defectos de nacimiento u otros daños reproductivos. El polvo generado por el lijado eléctrico, el serrado, el esmerilado, la perforación y otras actividades de construcción contiene sustancias químicas que se sabe que son causantes de cáncer, defectos de nacimiento u otros daños reproductivos. Algunos ejemplos de estas sustancias químicas son:

- Plomo de pinturas con base de plomo;
- Sílice cristalina de ladrillos y cemento y otros productos de albañilería;
- Arsénico y cromo de la madera tratada químicamente.

El riesgo de exposición a estas sustancias químicas varía según la frecuencia con la que realice este tipo de trabajo. Para reducir su exposición a estas sustancias químicas, trabaje en una zona bien ventilada y trabaje con equipos de seguridad aprobados, como máscaras antipolvo, que estén especialmente diseñadas para filtrar partículas microscópicas.

2.7 CONSERVE ESTAS INSTRUCCIONES

3 INSTALACIÓN

- Sustituya la batería o el cargador inmediatamente si estos han sufrido daños.

- Asegúrese de que la unidad esté apagada antes de instalar o retirar la batería.

3.1 DESEMBALAJE DE LA MÁQUINA

⚠ AVISO

Asegúrese de montar correctamente la máquina antes del uso.

⚠ AVISO

- Si las piezas de la máquina presentan daños, no utilice la máquina.
- Si no tiene todas las piezas, no utilice la máquina.
- Si faltan piezas o hay piezas dañadas, contacte con el centro de servicio.

1. Abra el embalaje.
2. Lea la documentación que se proporciona en la caja.
3. Retire todas las piezas sin montar de la caja.
4. Retire la máquina de la caja.
5. Deseche la caja y el material de embalaje de conformidad con los reglamentos locales.

3.1.1 INSTALACIÓN DEL ASA

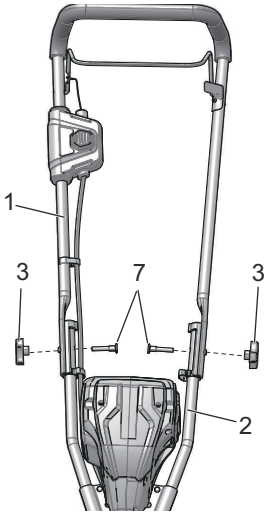

1. Alinee los orificios del asa superior (1) con los orificios del asa inferior (2).
2. Introduzca los pernos (7) por las asas.
3. Utilice las tuercas de mariposa (3) para apretarlos.

3.1.2 INSTALACIÓN DE LA RUEDA

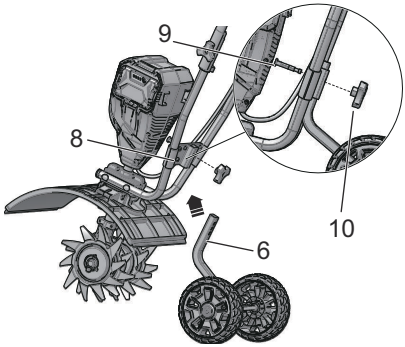

1. Inserte el conjunto de las ruedas (6) en la barra de soporte (8).
2. Alinee el orificio del conjunto de las ruedas en la posición deseada.
3. Deslice el perno (9) por el orificio y fije el mando de fijación (10) al perno.

ℹ NOTA

La posición de las ruedas de la máquina es ajustable. Puede controlar la profundidad de funcionamiento mediante el ajuste de la posición de las ruedas.

ℹ NOTA

Las ruedas pueden quitarse para una profundidad de labrado mayor.

3.1.3 INSTALACIÓN DE LOS DIENTES

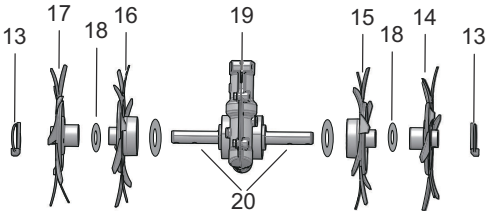

El cultivador tiene cuatro dientes - dos dientes interiores estampados B y C y dos dientes exteriores estampados A y D. Para el correcto funcionamiento de la unidad, los dientes deben instalarse en la orientación correcta.

1. Coloque la máquina sobre una superficie plana y lisa.
2. Coloque el diente C (16) en el eje de los dientes (20) a la izquierda de la caja de engranajes. El lado estampado del diente debe quedar alejado de la caja de engranajes (19).
3. Coloque el diente B (15) en el eje de los dientes a la derecha de la caja de engranajes. El lado estampado del diente debe quedar alejado de la caja de engranajes.

ES

4. Coloque una arandela de fieltro (18) a cada lado del eje de los dientes y deslice para apoyarla contra los dientes interiores.
5. Coloque el diente exterior D (17) en el lado izquierdo del eje de los dientes. El lado estampado debe mirar hacia el diente C (16).
6. Coloque el diente exterior A (14) en el lado derecho del eje de los dientes. El lado estampado debe mirar hacia el diente B (15).
7. Para fijar los dientes al eje de los dientes, inserte los pasadores de anillo (13) en los orificios situados a ambos lados del eje de los dientes.

NOTA

La unidad no funcionará correctamente si los dientes están instalados incorrectamente. Si observa un problema con la operación de cultivo de la unidad, compruebe la colocación correcta de los dientes.

AVISO

Los dientes y la máquina pueden sufrir daños incluso si mueve la máquina con el motor apagado. Para evitar que los dientes toquen el suelo durante el movimiento, incline la máquina.

3.1.4 INSTALACIÓN DE LA BATERÍA

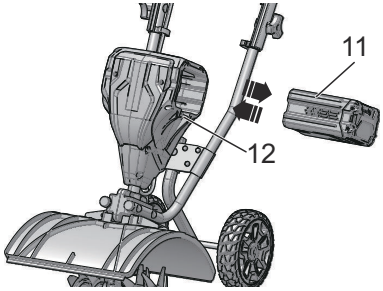

AVISO

- Si la batería o el cargador ha sufrido daños, sustituya la batería o el cargador.
- Detenga la máquina y espere hasta que el motor se pare antes de instalar o retirar la batería.
- Debe leer, conocer y seguir las instrucciones del manual de la batería y el cargador.

1. Alinee las nervaduras de elevación de la batería (11) con las ranuras del compartimento de la batería.
2. Introduzca la batería en el compartimento de la batería hasta que encaje en su posición.
3. Cuando escuche un clic, la batería está instalada.

3.1.5 RETIRADA DE LA BATERÍA

1. Pulse y mantenga pulsado el botón de desbloqueo de la batería (12).
2. Retire la batería de la máquina.

4 APLICACIONES

- Disgregado de la tierra del jardín para preparar semilleros para la plantación.
- Cultivo superficial para eliminar las malas hierbas.

4.1 PUESTA EN MARCHA DE LA MÁQUINA

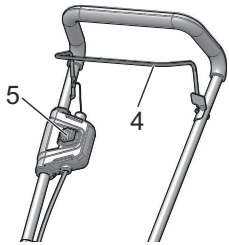

1. Pulse el botón de bloqueo de seguridad (5).
2. Tire del interruptor de seguridad (4) hacia el asa mientras mantiene pulsado el botón de bloqueo de seguridad.
3. Suelte el botón de bloqueo de seguridad.

AVISO

Sujete la máquina con las dos manos durante el funcionamiento.

NOTA

Colóquese detrás de la máquina con los dientes en el suelo y la superficie de trabajo limpia y sin obstrucciones.

4.2 DETENCIÓN DE LA MÁQUINA

1. Suelte el interruptor de seguridad para detener la máquina.

4.3 ANCHURA DE CULTIVO ESTRECHA

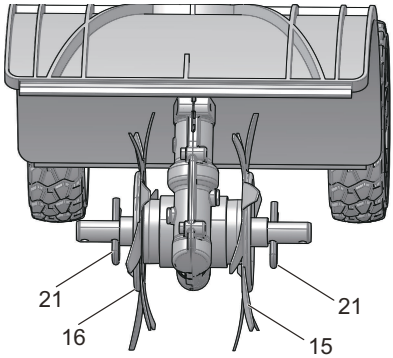

Las dos cuchillas de dientes exteriores pueden retirarse de la unidad para permitir una anchura de cultivo más estrecha.

1. Retire los pasadores de anillo de los orificios en los extremos del eje de los dientes.
2. Retire los dientes exteriores y los fieltros del eje de los dientes.
3. Coloque los pasadores de enganche (21) en los orificios.

4.4 CONSEJOS DE FUNCIONAMIENTO

El cultivador puede utilizarse para disgregar la tierra del jardín y preparar un semillero para plantar. Planifique con antelación para dejar suficiente espacio entre las hileras de semillas para permitir el cultivo a máquina después de que las plantas hayan crecido.

1. Puede que sea necesario pasar varias veces sobre el mismo surco para alcanzar la profundidad deseada. No intente cavar demasiado profundo en la primera pasada.
2. Si la máquina salta o gira, deje que la unidad avance a una velocidad ligeramente más rápida o instale el conjunto de las ruedas.
3. Si el cultivador se queda y cava en un lugar, intente moverlo de lado a lado para que empiece a avanzar nuevamente.
4. Si la tierra está muy compactada, riegue unos días antes de cultivar. Evite trabajar la tierra cuando esté húmeda o mojada. Espere uno o dos días después de fuertes lluvias para que la tierra se seque.
5. El cultivo superficial de menos de 5 cm. puede utilizarse para quitar las malas hierbas y airear la tierra, sin dañar las raíces de las plantas cercanas. Debe hacerse con frecuencia para que no crezcan las malas hierbas y produzcan enredos en los dientes de la unidad.

5 MANTENIMIENTO

⚠ PRECAUCIÓN

No permita que líquidos de frenos, gasolina y otros derivados del petróleo toquen las piezas de plástico. Las sustancias químicas pueden dañar el plástico y hacer que quede inservible.

⚠ PRECAUCIÓN

No utilice disolventes o detergentes fuertes en la carcasa o los componentes de plástico.

⚠ AVISO

Retire la batería de la máquina antes de realizar tareas de mantenimiento.

5.1 LIMPIEZA DE LA MÁQUINA

⚠ AVISO

Mantenga la máquina y el motor libres de hojas, ramas o exceso de aceite para evitar riesgos de incendio.

- Utilice un paño húmedo con un detergente suave para limpiar la máquina.
- Limpie toda la humedad con un paño suave y seco.
- Utilice un cepillo pequeño para limpiar los orificios de ventilación.

6 ALMACENAMIENTO DE LA MÁQUINA

- Limpie la máquina antes del almacenamiento.
- Asegúrese de que el motor no esté caliente cuando almacene la máquina.
- Asegúrese de que la máquina no tenga piezas sueltas o dañadas. Si es necesario, siga estos pasos/estas instrucciones:
  - Sustituya las piezas dañadas.
  - Apriete los pernos.
  - Hable con una persona de un centro de servicio aprobado.
- Almacene la máquina en una zona seca.
- Asegúrese de que los niños no puedan acercarse a la máquina.

ES

7 SOLUCIÓN DE PROBLEMAS

Problema	Posible causa	Solución
El motor se apaga mientras trabaja.	La batería no se ha instalado bien.	Asegúrese de que ha instalado bien la batería en la máquina.
	La batería se ha agotado.	Cargue la batería.
	La máquina ha sufrido daños.	No utilice la máquina y consulte con un centro de servicio.
La máquina echa humo durante el funcionamiento.	La máquina ha sufrido daños.	1. Detenga la máquina inmediatamente. 2. Retire la batería. 3. Consulte con un centro de servicio.
El motor funciona pero los dientes no se mueven.	La máquina ha sufrido daños.	No utilice la máquina y consulte con un centro de servicio.
	Los dientes están bloqueados.	Retire la batería, posteriormente elimine el bloqueo de los dientes.
	Fallo del tren de engranajes.	Consulte con un centro de servicio.

8 DATOS TÉCNICOS

Tensión	60V
Velocidad sin carga	210 (±10%) RPM
Surco de cultivo	8" (20 cm)
Peso (sin batería)	24.7 lbs. (11.2 kg)
Profundidad de cultivo	5" (13 cm)

9 GARANTÍA LIMITADA

Por la presente Greenworks garantiza este producto, al comprador original con el comprobante de compra, durante un periodo de cuatro (4) años frente a defectos en materiales, piezas o mano de obra. A su entera discreción Greenworks reparará o sustituirá cualquiera y todas las piezas que resulten ser defectuosas, con un uso normal, sin coste alguno para el cliente. Esta garantía es válida únicamente para unidades que se hayan utilizado para uso personal que no han sido arrendadas o alquiladas para uso industrial/comercial y cuyo mantenimiento se ha realizado de acuerdo con las instrucciones del manual del propietario suministrado con el producto nuevo.

ARTÍCULOS NO CUBIERTOS POR LA GARANTÍA:

1. Cualquier pieza que no funcione debido a mal uso, uso comercial, abuso, negligencia, accidente, mantenimiento inadecuado o alteración; o
2. La unidad, si no ha sido utilizada o mantenida de acuerdo con el manual del propietario; o
3. Desgaste normal, excepto en lo indicado a continuación;
4. Artículos de mantenimiento de rutina tales como lubricantes, afilado de cuchillas;
5. Deterioro normal del acabado exterior debido al uso o la exposición.

LÍNEA DE ASISTENCIA TELEFÓNICA:

Puede contactar con el servicio de garantía llamando a nuestra línea de asistencia telefónica gratuita, a 1-855-345-3934.

COSTES DE TRANSPORTE:

Los costes de transporte por el desplazamiento de cualquier unidad o accesorio de equipos eléctricos son responsabilidad del comprador. Es responsabilidad del comprador pagar los costes de transporte de cualquier pieza enviada para su sustitución bajo esta garantía, a menos que dicha devolución sea solicitada por escrito por Greenworks.

Dirección en EE.UU.:

Greenworks Tools

P.O. Box 1238

Mooresville, NC 28115

10 VISTA DESPIEZADA

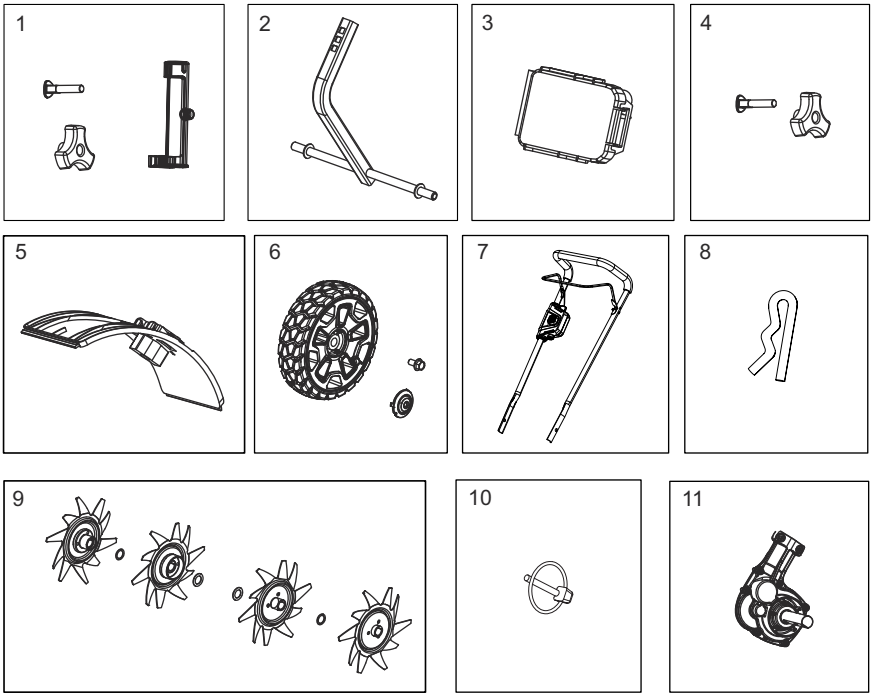

Nº	Nº pieza	Cant.	Descripción	Nº	Nº pieza	Cant.	Descripción
1	R0200909-00	1	Conjunto de mando del asa	7	R0201823-00	1	Conjunto de asa superior
2	R0200910-00	1	Conjunto de portador de ruedas	8	R0201207-00	1	Pasador de enganche
3	R0200911-00	1	PCBA	9	R0201824-00	1	Conjunto de dientes
4	R0201825-00	1	Mando de fijación	10	R0202111-00	1	Pasador de anillo
5	R0200912-00	1	Protección	11	R0200914-00	1	Caja de engranajes
6	R0200913-00	1	Rueda				