If you have questions or comments, contact us.
Pour toute question ou tout commentaire, nous contacter.
Si tiene dudas o comentarios, contáctenos.

1-844-377-8451 • www.dewalt.com

INSTRUCTIVO DE OPERACIÓN, CENTROS DE SERVICIO Y PÓLIZA DE GARANTÍA. **ADVERTENCIA:** LÉASE ESTE INSTRUCTIVO ANTES DE USAR EL PRODUCTO.

INSTRUCTION MANUAL
GUIDE D'UTILISATION
MANUAL DE INSTRUCCIONES

DXST4500DK
Drawer Kit for DXST4500 Industrial Rack
Ensemble pour tiroir pour étagère industrielle DXST4500
Kit de cajones para estantería industrial DXST4500

JS PRODUCTS | 6445 MONTESSOURI STREET, LAS VEGAS, NV 89113
(APR18) Part No. 41559 DXST4500DK Copyright © 2018, DEWALT

Copyright © 2018 DEWALT.
DEWALT® and the DEWALT Logo are trademarks of the DEWALT Industrial Tool Co., or an affiliate thereof and are used under license. The yellow/black color scheme is a trademark for DEWALT power tools & accessories.

Definitions: Safety Guidelines

The definitions below describe the level of severity for each signal word. Please read the manual and pay attention to these symbols.

⚠***WARNING:*** *Indicates a potentially hazardous situation which, if not avoided,* ***could*** *result in* ***death or serious injury.***

⚠***CAUTION:*** *Indicates a potentially hazardous situation which, if not avoided,* ***may*** *result in* ***minor or moderate injury.***

⚠ *(Used without word) Indicates a safety related message.*

NOTICE: *Indicates a practice* ***not related to personal injury*** *which, if not avoided,* ***may*** *result in* ***property damage.***

IF YOU HAVE ANY QUESTIONS OR COMMENTS ABOUT THIS OR ANY DEWALT TOOL, CALL US TOLL FREE AT: **1-844-377-8451**

WARNING! Read and understand all instructions. *This manual contains important safety and operating instructions. Please read this manual carefully before assembling this storage rack and save it for reference.*

SAVE THESE INSTRUCTIONS

TECHNICAL SPECIFICATIONS

Technical Specifications	
Height	6.21" (15.77 cm)
Width	42.95" (109.09 cm)
Depth	16.86" (42.82 cm)
Drawer Capacity	120 lb (54.43 kg)

⚠*GENERAL SAFETY*

- *Keep work area clean and dry.*
- *Use correct/recommended tools for the job.*
- *Never leave tools unattended.*
- *Never force a part into place.*
- *Wear safety apparel.*
- *Wear safety glasses/goggles.*
- *Never overload the Drawer Kit.*
- *Do not leave drawer open.*
- *Keep small parts away from children. Never leave small children unattended while assembling.*
- *Always use common sense – your personal safety is your responsibility.*

SPECIFIC SAFETY FOR WALL MOUNT BRACKET

⚠***WARNING:*** *Serious injury or death can occur from the rack tipping over. To prevent this, the rack must be secured to the wall, especially in earthquake-prone areas, or where surfaces are uneven, and where children and/or pets are present. For added safety we recommend also mounting the rack to the floor using DEWALT part number DXSTA04MP (sold separately).*

⚠*WARNING: NEVER EXCEED THE FOLLOWING WEIGHT LIMITS FOR THE DRAWER KIT AND RACK*

- *Maximum load for the Drawer: Up to 120 lbs. (54.43kg) when evenly distributed.*
- *Maximum load for each shelf: Up to 1,500 lbs. (680 kg) when weight is evenly distributed.*
- *It is recommended that the heaviest load be placed on the bottom shelf.*

Parts List

No.	Description	Qty.
1	Fold Up Drawer	1
2	Drawer Pull	1
3	Mounting Bracket with Drawer Slides	2
4	Drawer Carriage Bolts	4
5	Drawer Carriage Nut	4
6	Locking Pin	4
7	10 mm Wrench	1

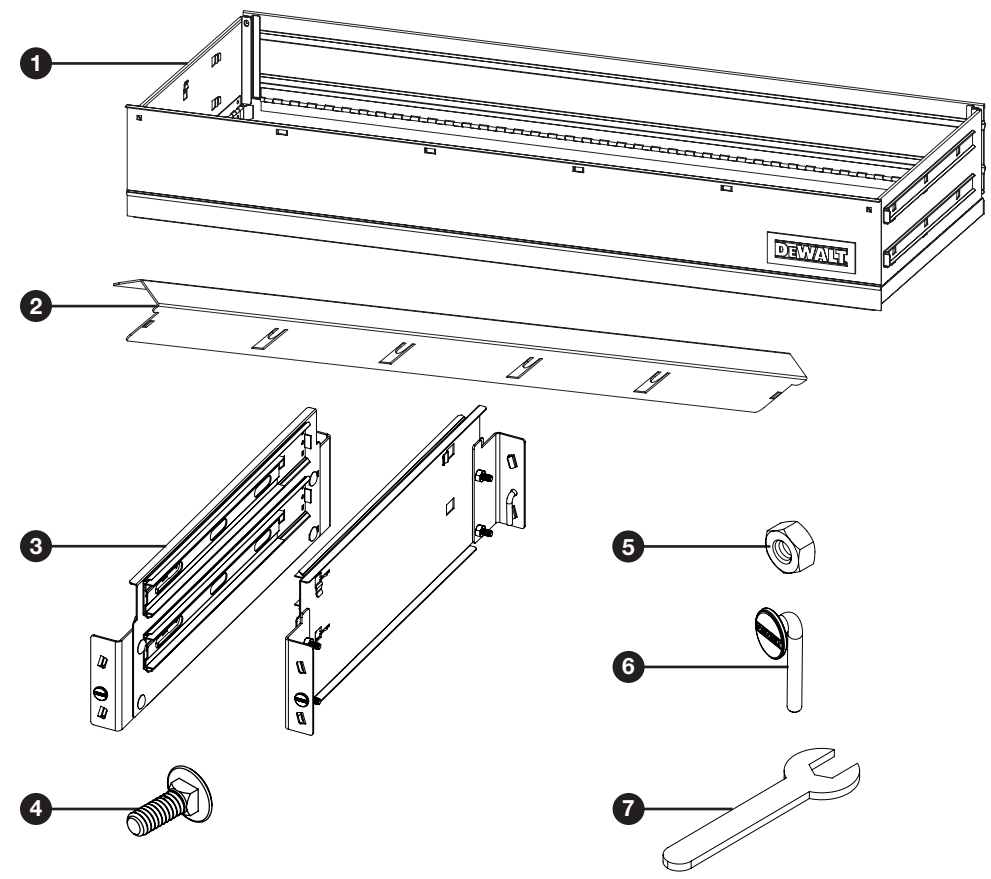

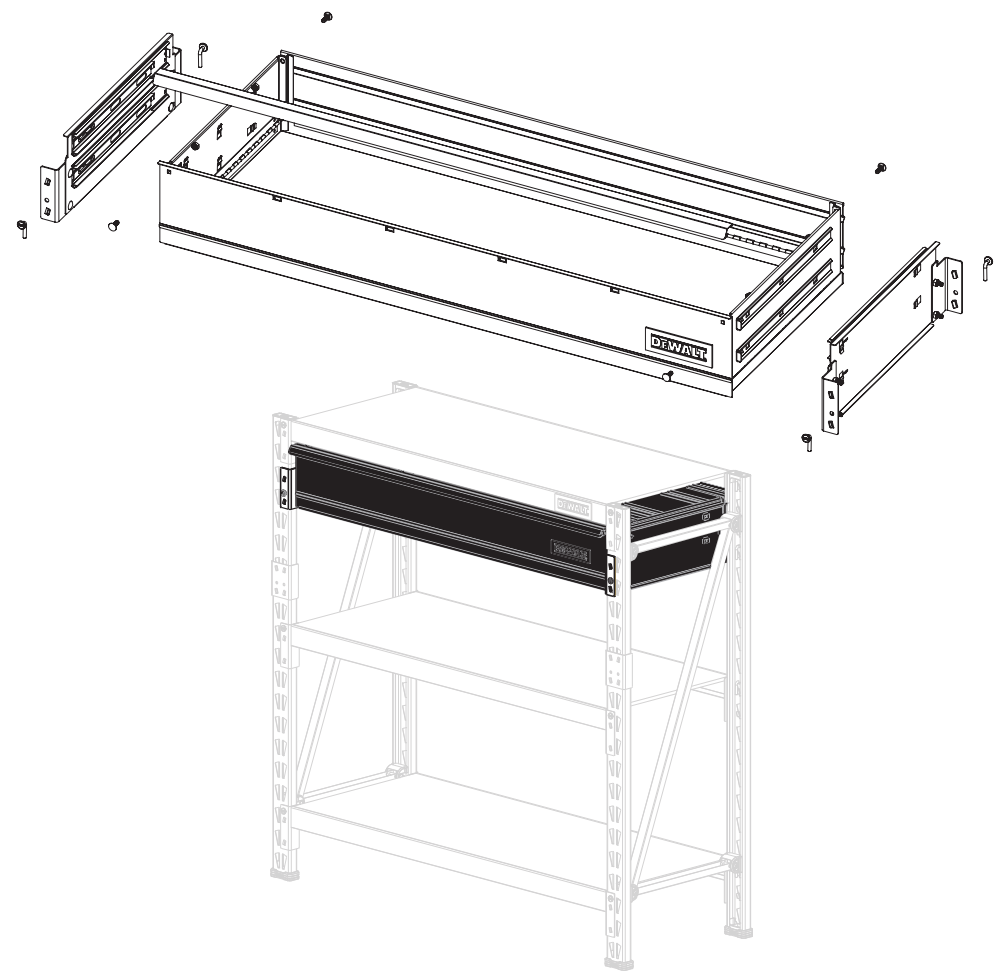

NOTE: *DXST4500 Industrial Rack is sold separately.*

READ ALL INSTRUCTIONS

⚠*BEFORE YOU BEGIN:*

- *Read all instructions thoroughly.*
- *Remove all components from the box, and lay them on the floor in an orderly fashion.*
- *Wear eye protection.*
- *Be cautious of sharp edges.*
- *Keep this information for further reference.*

⚠***WARNING:*** *Serious injury or death can occur from the rack tipping over. To prevent this, the rack must be secured to the wall, especially in earthquake-prone areas, or where surfaces are uneven, and where children and/or pets are present. For added safety we recommend also mounting the rack to the floor using DEWALT part number DXSTA04MP (sold separately).*

Assembly / Installation (Fig. 1-4)

NOTE: This fold up drawer is designed to be placed under a shelf so that the shelf may act as the drawer top.

1. Open the fold up drawer and install the drawer pull by slipping it into the tabs on the inside of the fold up drawer front. Secure it using the provided drawer carriage bolt and nut in the top corners of the fold up drawer. Make sure the nuts are inside of the fold up drawer. (Fig. 1)
2. Using the remaining drawer carriage bolts and nuts, secure the top corners of the fold up drawer on the opposite side of the drawer pull. (Fig. 2)

3. **NOTE:** Ensure that the drawer slides open toward the front of the rack.

   Install the mounting bracket with drawer slides onto the rack in the desired location. This is done by positioning the mounting bracket with drawer slides on the inside edge of the rack uprights. Slide down the mounting bracket with drawer slides to seat them properly. Make sure that both brackets are level with one another before proceeding. Then, the hardware on the mounting brackets can be tightened. (Fig. 3)
4. **NOTE:** Ensure mounting brackets with drawer slides are level before installing the fold up drawer. Have a helper assist with the install of the fold up drawer onto the drawer slides.

   Slide the guides on the fold up drawer into the rails on the mounting bracket: there should be a distinct click when the guides have seated properly. (Fig. 3)
5. To secure the brackets to the rack's uprights, install the locking pins into the mounting bracket with drawer slides. (Fig. 4)

FIG. 1

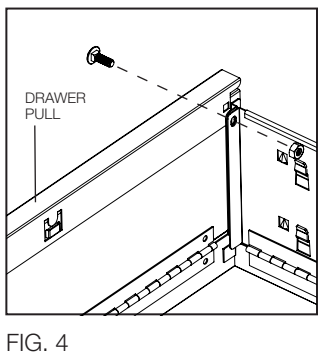

FIG. 2

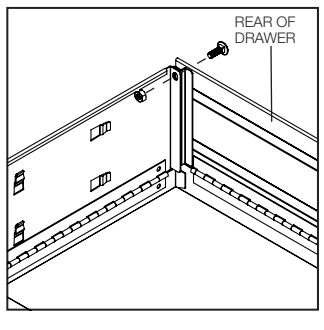

FIG. 3

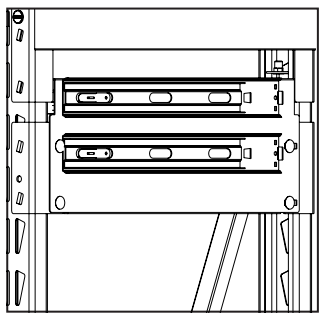

FIG. 4

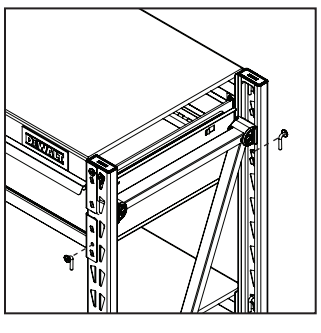

Wall Mounting Instructions (Fig. 5-8)

NOTE: The base rack you are using included a Wall Mount Assembly. (Fig. 5)

1. Take the U-shaped bracket and rock it up at an angle to attach it to the bottom inner channel of the crossbeam. Once attached, the back portion will sit flush against the inside of the crossbeam. (Fig. 6)
2. Once attached, the U-shaped bracket can be moved from side to side (in between the two safety straps). This allows for it to be attached to a 2 x 4 in the wall. (Fig. 7)
3. The L-shaped bracket has two sets of four square holes that allow you to adjust the distance of the rack to the wall. Use two carriage bolts and two 10 mm nuts to attach the L-shaped bracket to the bottom of the U-shaped bracket. (Fig. 8)
4. Position the rack so the flat end of the L-shaped bracket is touching the wall. Use a pencil to mark the location of the four holes on the wall. Use the included drywall anchors, anchor screws, and the appropriate tools if you're securing the rack to drywall only. Be sure to follow standard instructions for installing anchor screws. (Fig. 8)

FIG. 5

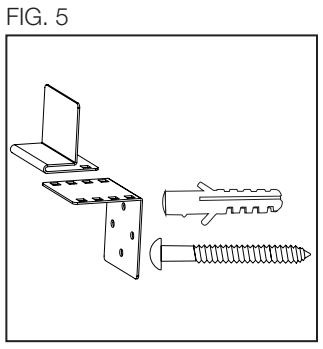

FIG. 6

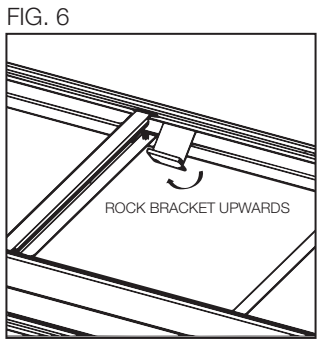

FIG. 7

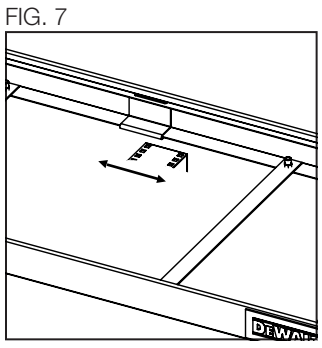

FIG. 8

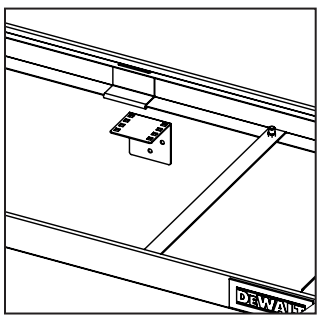

⚠WARNING: *Serious injury or death can occur from the rack tipping over. To prevent this, the rack must be secured to a wall, especially in earthquake -prone areas, or where surfaces are uneven, and where children and/or pets are present.*

⚠ *Different wall materials require different types of fasteners. Use fasteners suitable for your specific type of wall. If you are uncertain about what type of fastener to use, then please contact your local hardware store.*

One Year Limited Warranty

DEWALT will replace this Drawer Kit due to faulty materials or workmanship for one year from the date of purchase (please be sure to keep your receipt). This warranty does not cover part failure due to normal wear or rack abuse. This warranty does not apply to accessories or damage caused where repairs have been made or attempted. For further detail of warranty coverage, call 1-844-377-8451.

In addition to the warranty, DEWALT Drawer Kit is covered by our:

90 Day Money Back Guarantee

If you are not completely satisfied with the performance of your DEWALT Drawer Kit for any reason, you can return it within 90 days from the date of purchase with a receipt for a full refund – no questions asked.

Latin America

This warranty does not apply to products sold in Latin America. For products sold in Latin America, see country specific warranty information contained in the packaging, call the local company or see website for warranty information.

JS PRODUCTS | 6445 MONTESSOURI STREET, LAS VEGAS, NV 89113

(APR18) Part No. 41559 DXST4500DK Copyright © 2018, DEWALT

DEWALT® et le logo DEWALT sont des marques de commerce de DEWALT Industrial Tool Co. ou d'une société affiliée à cette dernière et sont utilisés sous licence. L'agencement de couleurs jaune et noir est une marque de commerce des outlils électriques et accessorires DEWALT.

Définitions : Règles de sécurité

Les définitions ci-dessous décrivent le niveau de danger pour chaque mot indicateur employé. Lire le mode d'emploi et porter une attention particulière à ces symboles.

⚠ ***AVERTISSEMENT :*** *indique une situation potentiellement dangereuse qui, si elle n'est pas évitée,* ***pourrait*** *entraîner la* ***mort ou des blessures graves.***

⚠ ***ATTENTION :*** *indique une situation potentiellement dangereuse qui, si elle n'est pas évitée,* ***pourrait*** *entraîner des* ***blessures légères ou modérées****.*

⚠ *(Si utilisé sans aucun terme) Indique un message propre à la sécurité.*

AVIS : *indique une pratique ne posant* ***aucun risque de dommages corporels*** *mais qui par contre, si rien n'est fait pour l'éviter,* ***pourrait*** *poser des* ***risques de dommages matériels.***

POUR TOUTE QUESTION OU REMARQUE AU SUJET DE CET OUTIL OU DE TOUT AUTRE OUTIL DEWALT, COMPOSEZ LE NUMÉRO SANS FRAIS: **1-844-377-8451.**

Avertissement ! Lire et comprendre toutes les directives. *Ce manuel contient des consignes de sécurité et d'utilisation importantes. Veuillez lire attentivement ce manuel avant d'assembler cette étagère de rangement et le conserver à titre de référence.*

CONSERVER CES CONSIGNES

SPÉCIFICATIONS TECHNIQUES

Spécifications Techniques	
Hauteur	6,21 po (15,77 cm)
Largeur	42,95 po (109,09 cm)
Profondeur	16,86 po (42,82 cm)
Charge maximale du tiroir	120 lb (54,43 kg)

⚠ *MESURES DE SÉCURITÉ GÉNÉRALES*

- Gardez l'espace de travail propre et sec.
- Utilisez des outils appropriés et recommandés pour le travail à effectuer.
- Ne laissez jamais les outils sans surveillance.
- Ne forcez jamais sur une pièce.
- Portez des vêtements de sécurité.
- Portez des lunettes de protection.
- Ne surchargez jamais le tiroir.
- Ne laissez pas le tiroir ouvert.
- Gardez les petites pièces hors de la portée des enfants. Ne laissez jamais de jeunes enfants sans surveillance lors de l'assemblage.
- Faites toujours preuve de bons sens. Vous êtes responsable de votre propre sécurité.

MESURES DE SÉCURITÉ PARTICULIÈRES AU SUPPORT DE MONTAGE MURAL

⚠ ***AVERTISSEMENT :*** *Le basculement de l'étagère peut entraîner des blessures graves ou mortelles. Afin d'éviter que cela se produise, il est recommandé de fixer l'étagère à un mur, en particulier dans les zones sujettes aux séismes, là où les surfaces sont inégales et là où des enfants ou des animaux domestiques sont présents. Pour plus de sécurité, nous recommandons également de fixer l'étagère au sol à l'aide de la pièce DXSTA04MP de DEWALT (vendue séparément).*

⚠ *AVERTISSEMENT : NE JAMAIS DÉPASSER LES CHARGES MAXIMALES DU TIROIR ET DE L'ÉTAGÈRE*

- *Charge maximale du tiroir : jusqu'à 120 lb (54,43 kg), sous réserve de répartition égale du poids.*
- *Charge maximale pour chaque tablette : jusqu'à 1 500 lb (680 kg), sous réserve de répartition égale du poids.*
- *Il est conseillé de placer la charge la plus lourde sur la tablette du bas.*

Liste des piéces

N°	Description	Qté
1	Tiroir pliant	1
2	Poignée du tiroir	1
3	Support de montage avec glissières du tiroir	2
4	Boulons de carrosserie du tiroir	4
5	Écrou de carrosserie du tiroir	4
6	Verrou à goupille	4
7	Clé de 10 mm	1

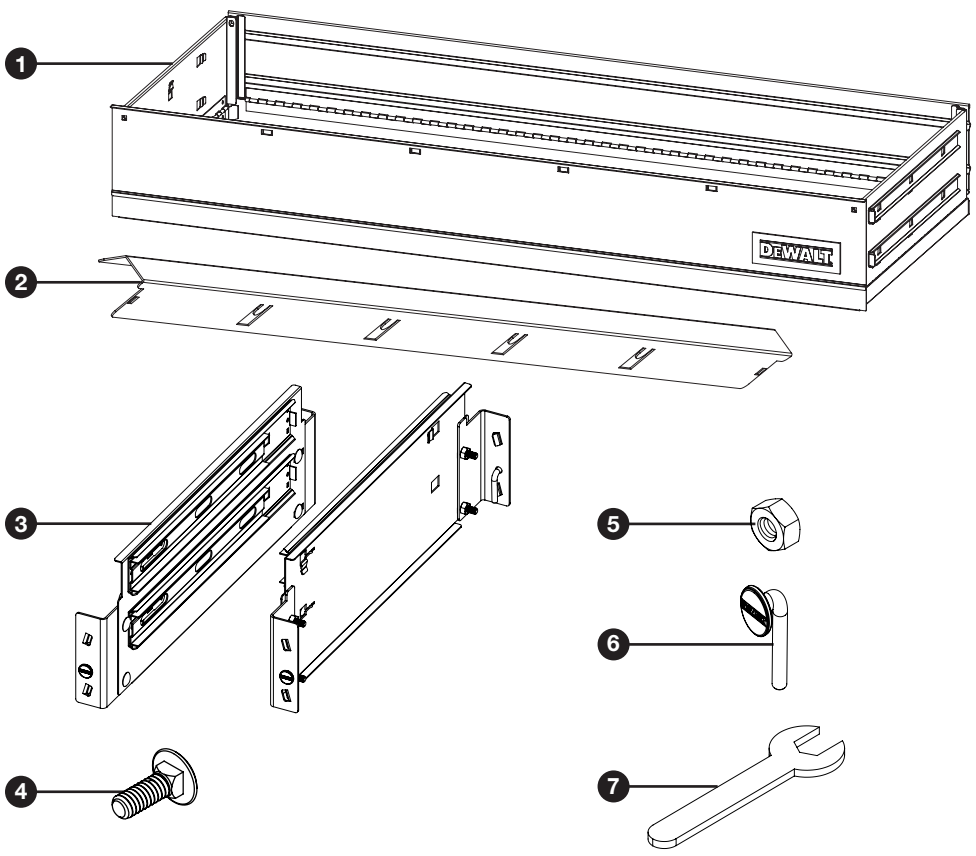

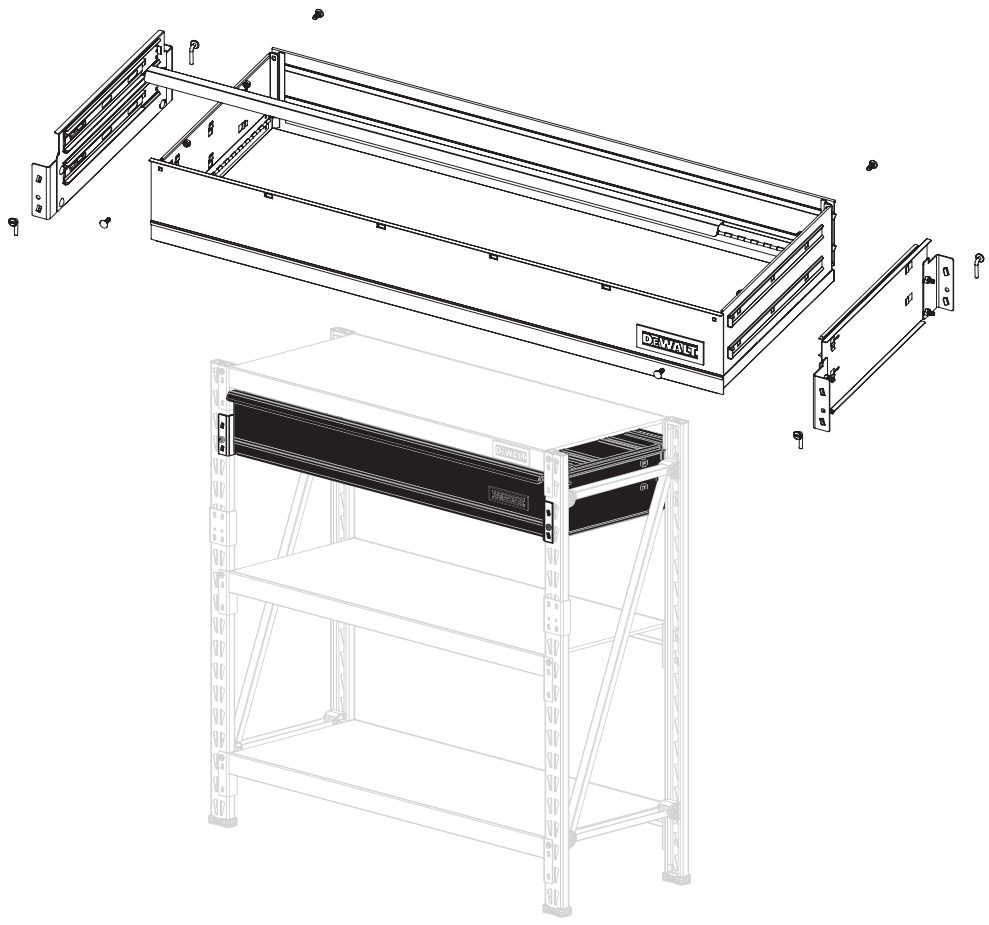

REMARQUE : *L'étagère industrielle DXST4500 est vendue séparément.*

LIRE TOUTES LES CONSIGNES

⚠ *AVANT DE COMMENCER :*

- *Veuillez lire attentivement toutes les instructions.*
- *Retirez tous les éléments de la boîte et placez-les sur le sol de façon ordonnée.*
- *Portez des lunettes de protection.*
- *Faites attention aux bords tranchants.*
- *Conservez ces renseignements pour consultation ultérieure.*

⚠ ***AVERTISSEMENT :*** *Le basculement de l'étagère peut entraîner des blessures graves ou mortelles. Afin d'éviter que cela se produise, il est recommandé de fixer l'étagère à un mur, en particulier dans les zones sujettes aux séismes, là où les surfaces sont inégales et là où des enfants ou des animaux domestiques sont présents. Pour plus de sécurité, nous recommandons également de fixer l'étagère au sol à l'aide de la pièce DXSTA04MP de DEWALT (vendue séparément).*

Assemblage / Installation (Fig. 1-4)

REMARQUE : Ce tiroir pliant est conçu pour être placé sous une tablette afin que cette dernière serve de dessus de tiroir.

1. Ouvrez le tiroir pliant et installez-le en le glissant dans les languettes internes situées sur la paroi avant du tiroir. Fixez-le en plaçant les boulons et écrous de carrosserie fournis dans les coins supérieurs du tiroir pliant. Assurez-vous de placer les écrous à l'intérieur du tiroir pliant. (Fig. 1)
2. À l'aide des boulons et des écrous de carrosserie restants, fixez les coins supérieurs du tiroir pliant sur le côté opposé à la poignée du tiroir. (Fig. 2)
3. **REMARQUE :** Assurez-vous que le tiroir coulisse vers l'avant de l'étagère.

   Installez le support de montage et les glissières du tiroir sur l'étagère, à l'emplacement souhaité. Pour ce faire, positionnez le support de montage et les glissières du tiroir sur la paroi interne des montants de l'étagère. Faites glisser le support de montage et les glissières du tiroir pour les installer correctement. Assurez-vous que les deux supports sont au même niveau avant de continuer. Resserrez ensuite la quincaillerie des supports de montage. (Fig. 3)
4. **REMARQUE :** Assurez-vous que les supports de montage et les glissières du tiroir sont de niveau avant d'installer le tiroir pliant. Demandez l'aide de quelqu'un pour installer le tiroir pliant sur les glissières.

   Faites glisser les guides du tiroir pliant dans les rails du support de montage; vous devriez entendre un claquement indiquant que les guides sont correctement en place. (Fig. 3)
5. Pour fixer les supports aux montants de l'étagère, installez les verrous à goupille dans le support de montage avec les glissières du tiroir. (Fig. 4)

FIG. 1

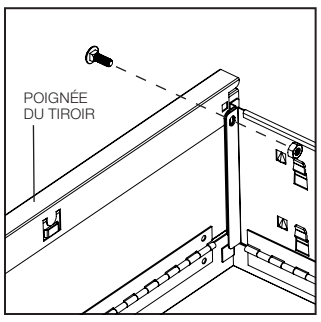

FIG. 2

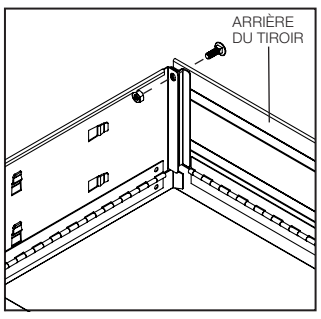

FIG. 3

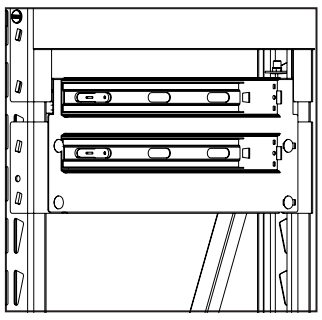

FIG. 4

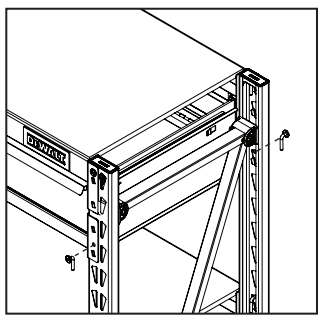

Instructions pour le support de montage mural (Fig. 5-8)

REMARQUE : Le rack de base que vous utilisez inclut un ensemble de montage mural. (Fig. 5)

1. Prenez la fixation en U et tournez-la à un angle permettant de la fixer à la rainure inférieure de la traverse. Une fois fixée, la partie arrière doit reposer à plat contre l'intérieur de la traverse. (Fig. 6)
2. Une fois installée, la fixation en U peut être déplacée d'un côté à l'autre (entre les deux barres de sécurité). Ceci permet de la fixer à une pièce de bois de deux pouces sur quatre pouces dans le mur. (Fig. 7)
3. La fixation en L comporte deux ensembles de quatre trous carrés permettant d'ajuster la distance entre l'étagère et le mur. Utilisez deux boulons de carrosserie et deux écrous de 10 mm pour fixer la fixation en L à la partie inférieure de la fixation en U. (Fig. 8)
4. Disposez l'étagère de façon à ce que l'extrémité plate de la fixation en L soit en contact avec le mur. À l'aide d'un crayon, marquez l'emplacement des quatre trous sur le mur. Utilisez les ancrages pour cloisons sèches, les vis d'ancrage et les outils appropriés seulement si vous sécurisez l'étagère à un mur en cloison sèche. Assurez-vous de suivre les instructions pour l'installation d'ancrages. (Fig. 8)

FIG. 5

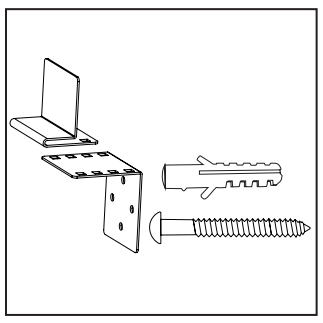

FIG. 6

FIG. 7

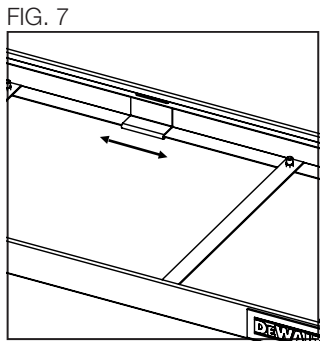

FIG. 8

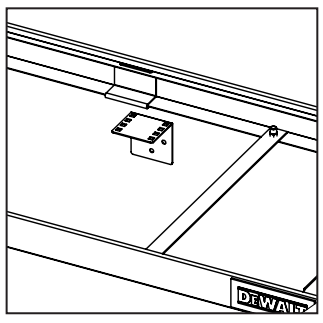

⚠ ***AVERTISSEMENT :*** *Le basculement de l'étagère peut entraîner des blessures graves ou mortelles. Afin d'éviter que cela se produise, il est recommandé de fixer l'étagère à un mur, en particulier dans les zones sujettes aux séismes, là où les surfaces sont inégales et là où des enfants ou des animaux domestiques sont présents.*

⚠ *Différents types de fixations doivent être employés selon les types de matériaux muraux. Utilisez des fixations adaptées au type de matériau mural concerné. Si vous ne savez pas quel type de fixations utiliser, veuillez communiquer avec votre quincaillerie locale.*

Garantie limitée d'un an

DEWALT remplacera ce tiroir si des matériaux sont défectueux ou en cas de vice de fabrication pour une durée d'un an à compter de la date d'achat (assurez-vous de conserver votre reçu). Cette garantie ne couvre pas la défaillance d'une pièce en raison de l'usure normale ou d'un usage abusif. Cette garantie ne s'applique pas aux accessoires ni auxdommages causés par des réparations qui ont été effectuées ou tentées. Pour de plus amples informations relatives à la couverture de la garantie, veuillez appeler le 1-844-377-8451.

En plus de la garantie, ce tiroir DEWALT est couverts par notre :

Garantie de remboursement de 90 jours

Si pour toute raison vous n'êtes pas entièrement satisfait de votre tiroir DEWALT, vous pouvez le retourner dans les 90 jours à compter de la date d'achat, accompagné du reçu, pour un remboursement complet, sans avoir à vous justifier.

Amérique latine

Cette garantie ne couvre pas les produits vendus en Amérique latine. Pour les produits vendus en Amérique latine, consultez l'information de garantie particulière au pays concerné figurant sur l'emballage, appelez l'entreprise locale ou visitez le site Web afin d'obtenir les renseignements relatifs à la garantie.

JS PRODUCTS | 6445 MONTESSOURI STREET, LAS VEGAS, NV 89113

(APR18) Part No. 41559 DXST4500DK Copyright © 2018, DEWALT

DEWALT® y el logotipo de DEWALT son marcas comerciales de DEWALT Industrial Tool Co., o una filial del mismo y se usan bajo licencia. El gráfico de color negro y amarillo es una maca registrada para las herramientas eléctricas y los accesorios de DEWALT.

Definiciones: Normas de seguridad

Las siguientes definiciones describen el nivel de gravedad de cada palabra de señal. Lea el manual y preste atención a estos símbolos.

⚠ ***ADVERTENCIA:*** *Indica una situación de peligro potencial que, si no se evita,* ***podría*** *provocar* ***la muerto o lesiones graves.***

⚠ ***ATENCIÓN:*** *Indica una situación de peligro potencial que, si no se evita,* ***posiblemente*** *provocaría* ***lesiones leves o moderadas.***

⚠ *(Utilizado sin palabras) indica un mensaje de seguridad relacionado.*

AVISO: *Se refiere a una práctica* ***no relacionada a lesiones corporales*** *que de no evitarse* ***puede*** *resultar en* ***daños a la propiedad.***

SI TIENE ALGUNA DUDA O ALGÚN COMENTARIO SOBRE ÉSTA U OTRA HERRAMIENTA DEWALT, LLÁMENOS AL NÚMERO GRATUITO: **1-844-377-8451**

ADVERTENCIA! Lea y comprenda todas las instrucciones. *Este manual contiene instrucciones importantes de seguridad y de funcionamiento. Lea atentamente este manual antes de armar esta estantería y guárdelo para futuras consultas.*

GUARDE ESTAS INSTRUCCIONES

ESPECIFICACIONES TÉCNICAS

Especificaciones técnicas	
Altura	6.21" (15.77 cm)
Anchura	42.95" (109.09 cm)
Profundidad	16.86" (42.82 cm)
Capacidad del cajón	120 lb (54.43 kg)

⚠ *SEGURIDAD EN GENERAL*

- *Mantenga el área de trabajo limpia y seca.*
- *Utilice las herramientas correctas/recomendadas para el trabajo.*
- *Nunca deje herramientas desatendidas.*
- *Nunca fuerce una pieza para que entre en su lugar.*
- *Use ropa de seguridad.*
- *Utilice gafas/lentes de seguridad.*
- *Nunca sobrecargue el kit de cajones.*
- *No deje el cajón abierto.*
- *Mantenga las piezas pequeñas fuera del alcance de los niños. Nunca deje desatendidos a los niños pequeños mientras está ensamblando.*
- *Use siempre el sentido común: usted es el responsable de su seguridad personal.*

SEGURIDAD ESPECÍFICOS PARA EL SOPORTE DE PARED

⚠ ADVERTENCIA: *Se pueden producir lesiones graves o la muerte si la estantería se vuelca sobre una persona. Para evitar que esto suceda, la estantería debe asegurarse a una pared, en especial en zonas propensas a terremotos, donde las superficies son desiguales y donde haya niños y/o mascotas. Para mayor seguridad, recomendamos también montar la estantería en el piso usando la pieza DEWALT número de referencia DXSTA04MP (se vende por separado).*

⚠ ADVERTENCIA: NUNCA EXCEDA LOS SIGUIENTES LÍMITES DE PESO PARA EL KIT DE CAJÓN Y LA ESTANTERÍA

- *Carga máxima para el cajón: hasta 120 lbs. (54.43kg) cuando la carga está distribuida uniformemente.*
- *Carga máxima para cada estante: Hasta 1,500 lbs. (680 kg) cuando el peso está distribuido uniformemente.*
- *Se recomienda que la carga más pesada se coloque en el estante inferior.*

Lista de piezas:

N.°	Descripción	Cant.
1	Cajón plegable	1
2	Jaladera del cajón	1
3	Soporte de montaje con correderas de cajón	2
4	Bulones del cajón	4
5	Tuerca de carga del cajón	4
6	Pasador de bloqueo	4
7	Llave de 10 mm	1

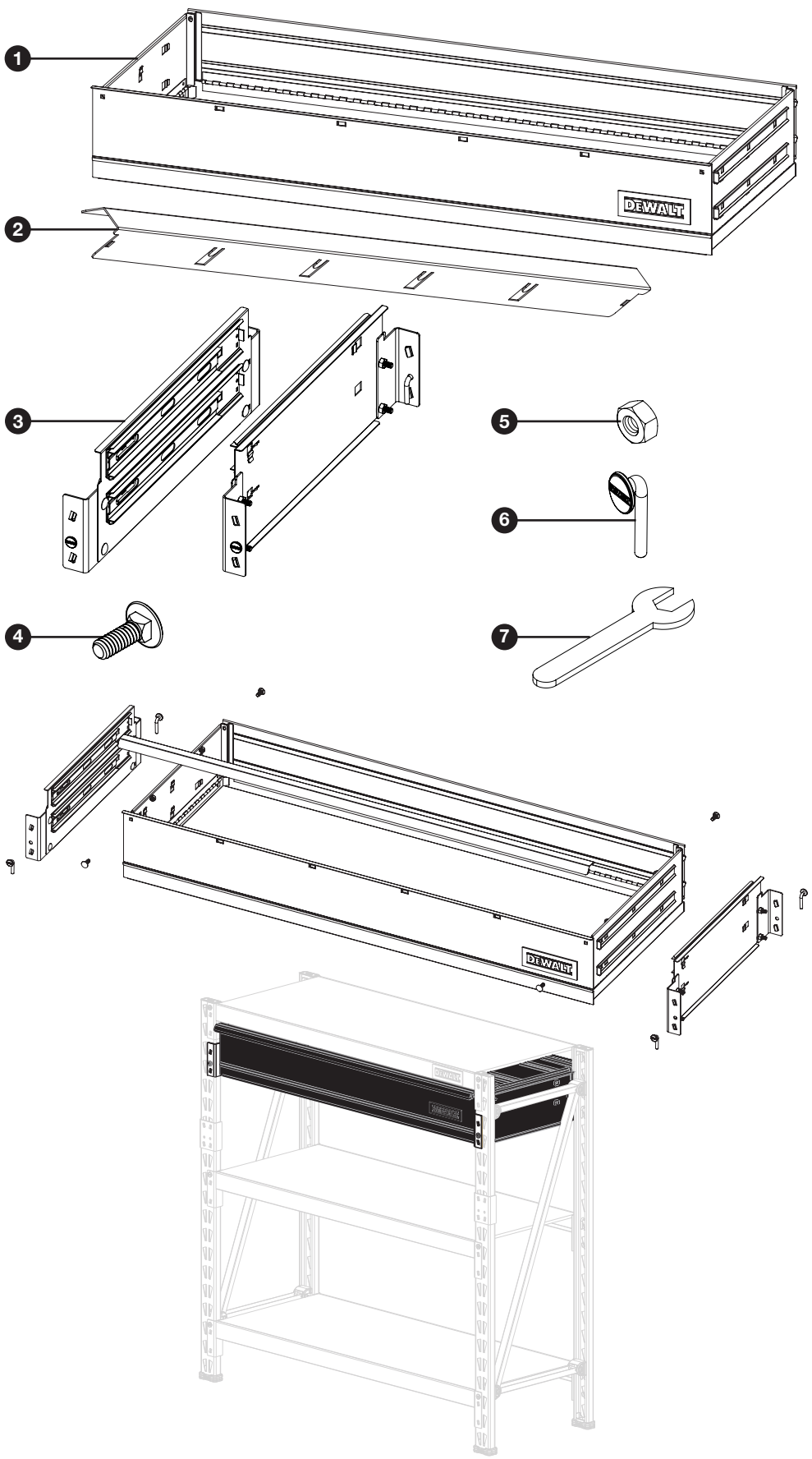

NOTA: *La estantería industrial DXST4500 se vende por separado.*

LEA TODAS INSTRUCCIONES

⚠ ANTES DE EMPEZAR:

- *Lea todas las instrucciones con detenimiento.*
- *Saque de la caja todos los componentes y colóquelos en el suelo de manera ordenada.*
- *Utilice protección para los ojos.*
- *Tenga cuidado con los bordes filosos.*
- *Guarde esta información para futura referencia.*

⚠ ADVERTENCIA: *Se pueden producir lesiones graves o la muerte si la estantería se vuelca sobre una persona. Para evitar que esto suceda, la estantería debe asegurarse a una pared, en especial en zonas propensas a terremotos, donde las superficies son desiguales y donde haya niños y/o mascotas. Para mayor seguridad, recomendamos también montar la estantería en el piso usando la pieza DEWALT número de referencia DXSTA04MP (se vende por separado).*

Ensamblaje / Instalación (Fig. 1-4)

NOTA: Este cajón plegable está diseñado para colocarse debajo de un estante, de modo que el estante pueda actuar como la parte superior del cajón.

1. Abra el cajón plegable e instale la jaladera del cajón deslizándola en las Lengüetas que están en el interior de la parte frontal del cajón plegable. Asegúrela utilizando el perno y la tuerca de carga del cajón suministrados en las esquinas superiores del cajón plegable. Asegúrese de que las tuercas estén dentro del cajón plegable. (Fig. 1)
2. Usando los pernos y las tuercas de carga del cajón restantes, asegure las esquinas superiores del cajón plegable del lado opuesto de la jaladera del cajón. (Fig. 2)
3. **NOTA:** asegúrese de que el cajón se deslice hacia el frente de la estantería.

   Instale el soporte de montaje con las correderas del cajón en la ubicación deseada de la estantería. Esto se hace colocando el soporte de montaje con correderas de cajón en el borde interior de los montantes de la estantería. Deslice hacia abajo el soporte de montaje con correderas de cajón para asentarlas adecuadamente. Asegúrese de que ambos soportes estén nivelados entre sí antes de continuar. Entonces, se pueden apretar todas las tuercas y tornillos que están en los soportes de montaje. (Fig. 3)
4. **NOTA:** asegúrese de que los soportes de montaje con las correderas del cajón estén nivelados antes de instalar el cajón plegable. Haga que un ayudante le ayude con la instalación del cajón plegable en las correderas del cajón.

   Deslice las correderas del cajón plegable hacia los rieles en el soporte de montaje: debe haber un chasquido cuando las guías se hayan asentado correctamente. (Fig. 3)
5. Para asegurar los soportes a los montantes de la estantería, instale los pasadores de bloqueo en el soporte de montaje con correderas de cajón. (Fig. 4)

FIG. 1

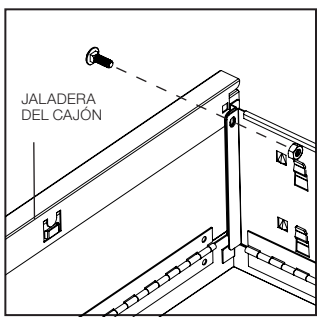

FIG. 2

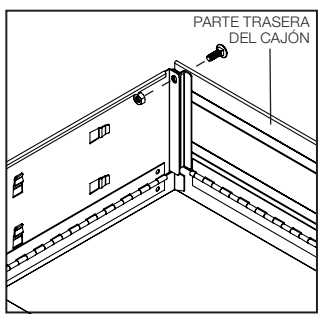

FIG. 3

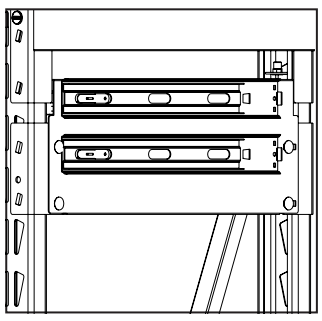

FIG. 4

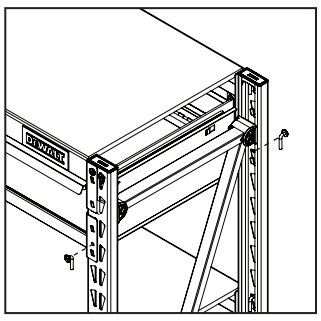

Instrucciones para el montaje en la pared (Fig. 5-8)

NOTA: El bastidor base que está utilizando incluye un conjunto de montaje en pared. (Fig. 5)

1. Tome el soporte en forma de U y balancee hacia arriba en un ángulo para colocarlo en el canal interno inferior de la viga transversal. Una vez conectado, la parte posterior estará al ras contra la parte interna del travesaño. (Fig. 6)
2. Una vez colocado, el soporte en forma de U puede moverse de un lado a otro (entre las dos barras de seguridad). Esto permite que pueda colocarse a un 2 x 4 en la pared. (Fig. 7)
3. El soporte en forma de L tiene dos juegos de cuatro agujeros cuadrados que le permiten ajustar la distancia entre la estantería y la pared. Use dos bulones y dos tuercas de 10 mm para fijar el soporte en forma de L a la parte inferior del soporte en forma de U. (Fig. 8)
4. Coloque la estantería de manera que el extremo plano del soporte en forma de L toque la pared. Utilice un lápiz para marcar la ubicación de los cuatro orificios en la pared. Utilice los anclajes para pared de yeso que vienen incluidos, los tornillos de anclaje y las herramientas apropiadas si está asegurando el estante a una pared de yeso. Asegúrese de seguir las instrucciones estándar para instalar los tornillos de anclaje. (Fig. 8)

FIG. 5

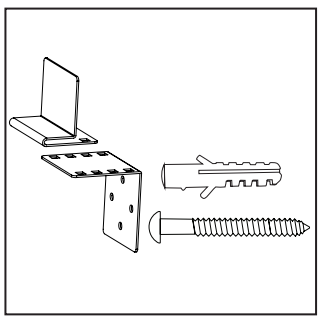

FIG. 6

FIG. 7

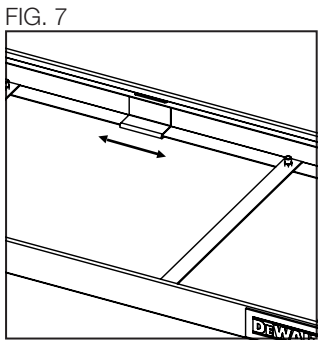

FIG. 8

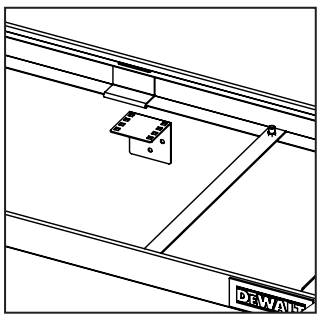

⚠ ADVERTENCIA: *Se pueden producir lesiones graves o la muerte por el vuelco de la estantería sobre una persona. Para evitar que esto suceda, la estantería debe asegurarse a una pared, en especial en zonas propensas a terremotos, donde las superficies son desiguales y donde haya niños y/o mascotas.*

⚠ Materiales de pared distintos requieren tipos distintos de elementos de fijación. Utilice los elementos de fijación más adecuados para su tipo específico de pared. Si no está seguro de qué tipo de elementos de fijación debe usar, póngase en contacto con su ferretería local.

Garantía limitada de un año

DEWALT reemplazará este kit de cajones debido a materiales o mano de obra defectuosos durante un año a partir de la fecha de compra (asegúrese de guardar la factura). Esta garantía no cubre el deterioro debido al desgaste normal o abuso de la estantería. Esta garantía no se aplica en accesorios o daños causados cuando se han realizado o intentado hacer reparaciones. Si desea más información sobre la cobertura de la garantía, llame al 1-844-377-8451.

Además de la garantía, este kit de cajones DEWALT está cubierto por nuestra:

Garantía de devolucíon de dinero de 90 días

Si no está completamente satisfecho con rendimiento de su kit de cajones DEWALT por cualquier razón, puede devolverlo dentro de los 90 días a partir de la fecha de compra con un recibo para obtener un reembolso completo, sin preguntas.

América latina

Esta garantía no se aplica a los productos que se venden en América Latina. Para los productos que se venden en América Latina, consulte la información de garantía específica para cada país ubicada en el empaque; llame a la compañía local o visite el sitio Web para buscar información sobre la garantía.