20” 40V Brushless Mower
MO40L00

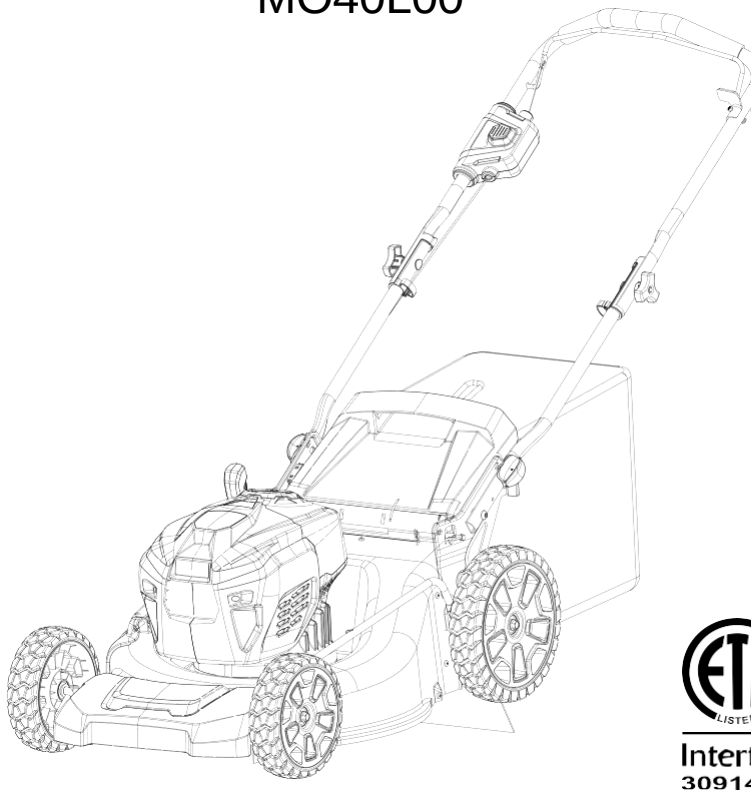

Intertek
3091488

Owner’s Manual

TOLL-FREE HELPLINE: 1-888-90WORKS (888.909.6757)

www.GreenWorksTools.com

⚠ Read all safety rules and instructions carefully before operating this tool.

CONTENTS

Contents 2
Product specifications 2
Safety information 3
Symbols 9
Know your lawn mower 11
Assembly 12
Operation 20
Maintenance 25
Environmentally safe battery disposal 29
Troubleshooting 30
Warranty 31
Exploded View 32
Parts List 33

PRODUCT SPECIFICATIONS

40V LITHIUM-ION CORDLESS MOWER

Battery type ..... 40V Lithium-ion
No-load speed ..... 2800 RPM
Height adjustments ..... 1 3/8 - 3 3/4" (3.5 - 9.5 cm)
Functions ..... 3-in-1: Mulch, side discharge or rear bag
Unit weight (without battery) ..... 56 lbs (25.5 Kg)

SAFETY INFORMATION

GENERAL SAFETY RULES

READ ALL INSTRUCTIONS CAREFULLY

⚠ W A R N I N G

This symbol indicates important safety instructions. If these instructions are not followed, it could endanger the personal safety and/or property of the operator and others. Read and understand all instructions in this manual before attempting to operate the mower. Failure to comply with these instructions may result in personal injury.

⚠ D A N G E R

This mower was built to be operated according to the rules for safe operation that are contained in this manual. As with any type of power equipment, carelessness or error on the part of the operator can result in serious injury. This mower is capable of amputating body parts and throwing objects. Failure to observe the following safety rules could result in serious injury or death.

⚠ W A R N I N G

Basic safety precautions should always be followed when using electric lawn mowers, in order to reduce the risk of fire, electric shock, and personal injury.

⚠ W A R N I N G

Use of this mower should be restricted to individuals who have read and understoood and will follow the warnings and instructions that are printed in this manual and on the mower.

⚠ W A R N I N G

- For safe operation, read and understand the instruction manual.
- To reduce the risk of electric shock, do not expose to water or operate on wet ground.
- Replace damaged parts immediately.
- Remove the battery pack before servicing or removing blade.
- Do not reach under blade guard.
- Do not operate on inclines greater than 15°.
- Do not operate within 100 ft. of people or animals. Do not mow when children or others are around.
- Keep safety devices (guards, shields, switches etc.) in place and working.
- Look down and behind before and while moving backwards.
- Remove objects that could be thrown by the blade.
- To reduce the risk of eye injury, always wear eye protection.
- To reduce the risk of injury, inspect catcher assembly frequently and replace with recommended replacement if there are signs of wear or deterioration.
- To reduce risk of injury to persons, remove battery pack when not in use.
- Meet CPSC blade safety requirements.
- Do not recharge batteries in a confined or unvented area.

- Do not smoke, strike a match, or cause a spark in the vicinity of the battery during charging.
- Store indoors, and do not expose to rain or water, avoid direct sunshine.
- Double insulation - When servicing, use only identical replacement parts.
- Only to be used with Greenworks GMAX 40V Batteries. See instruction manual for additional battery packs.

- Carefully read all instructions on the mower and in the manual before attempting to assemble and operate the mower. Keep this manual in a safe place for future reference, and consult it regularly.
- Become familiar with all controls and their proper operation. Know how to stop the mower and how to disengage the power in an emergency.
- In order to avoid contact with the blade or injury caused by a thrown object, stay in the operating zone behind the handles, and keep children and bystanders at least 100' (30 m) away from the mower while it is in operation. Stop the motor immediately if someone enters the mowing area.
- Thoroughly inspect the area where the mower is to be used. Remove all stones, sticks, wire, bones, toys, and other objects that could be tripped over or thrown by the blade. Thrown objects can cause serious personal injury.
- Plan your mowing pattern in such a way as to avoid discharging material toward roads, sidewalks, bystanders, etc. Do not discharge material against a wall or obstruction. Doing so may cause the discharged material to ricochet back toward the operator.
- Always wear proper eye protection that complies with ANSI Z87.1 in order to protect your eyes while operating or performing any adjustment or repair. Thrown objects that ricochet can cause serious eye injury.
- Always wear a face mask or a dust mask when operating the mower in a dusty environment.
- Dress properly. Do not wear loose clothing or jewelry that can get caught in moving parts. The wearing of protective gloves and safety footwear is recommended.
- Many injuries occur as a result of the mower being pulled over the operator's foot during a fall caused by slipping or tripping. Do not operate this mower in bare feet, or while wearing sandals or lightweight (e.g., canvas) shoes. Do not hold on to the mower if you are falling. Release the handle immediately.
- Never pull the mower back toward you while you are walking. If you must back the mower away from a wall or an obstruction, first look down and behind in order to avoid tripping, and then follow these steps:
  - Step back from the mower in order to fully extend your arms.
  - Be sure that you are well balanced.
  - Pull the mower back slowly.
- Do not use the mower for any job except that for which it is intended. Do not force the mower.
- Do not operate the mower while under the influence of alcohol or drugs.
- Stay Alert: Do not operate the mower when you are tired. Pay attention to what you are doing. Use common sense.
- Do not put hands or feet near rotating parts or under the cutting deck. Contact with the blade can amputate hands and feet.
- Do not attempt to adjust the wheels or the cutting height while the motor is running.
- Avoid dangerous environments. Do not operate the mower in the rain or in wet or damp grass.

SAFETY INFORMATION

- Mow only in daylight or in good artificial light. Do not rush a mowing job.
- Stop the blade when crossing gravel driveways, walkways, or roads.
- If the mower starts to vibrate excessively, stop the motor and check for the cause immediately. Vibration is generally a warning of trouble.
- Stop the motor and wait until the blade comes to a complete stop before removing the grass catcher or unclogging the chute. The cutting blade will continue to rotate for a few seconds after the motor is shut off. Do not place any part of your body in the blade area until you are sure that the blade has stopped rotating.
- Never operate mower without a proper trail shield, discharge cover, grass catcher, switch control, or other safety device in place and in working order. Do not operate the mower with damaged safety devices. Doing so can result in injury.
- Don't force the lawn mower. It will do the job better and safer at the rate for which it was designed.
- Always store your lawn mower indoors. When not in use, the lawn mower should be stored indoors in a dry and locked place, out of reach of children.
- Maintain your lawn mower. Keep cutting edges sharp and clean to ensure the best performance and safe operation.
- If lawn mower strikes a foreign objects follow these steps:
    - Stop lawn mower, release the bail lever.
    - Remove the battery.
    - Inspect for damage.
- Repair any damage before restarting and operating the lawn mower.
- Do not charge batteries in rain or in wet location.
- Remove or disconnect battery before servicing, cleaning or removing material from lawn mower.
- Inspect lawn mover cord periodically and if damaged , have it repaired by an authorized service facility.
- Use identical replacement blades only
- Do not open or mutilate the battery . Mutilated batteries can release corrosive electrolytes which can cause damage to the eyes or skin. It may be toxic if swallowed.
- When using, keep out of water, extended periods of direct sunlight, and do not expose to rain.

⚠ W A R N I N G

To reduce the risk of damage and danger, never clean the tool with pressure washer or under running water.

⚠ W A R N I N G

Store indoors only. Always remove the battery from mower when cleaning or storing the tool.

SAFETY INFORMATION

CHILD SAFETY

Tragic accidents can occur if the operator is not aware of the presence of children.

- Keep children out of the mowing area and under the watchful care of a responsible adult.
- Do not allow children under the age of 14 to operate this mower. Children who are 14 years of age and older must read and understand the operating instructions and safety rules in this manual, and must be trained and supervised by a parent.
- Stay alert, and turn the mower off if a child or any other person enters the mowing area.
- Look behind and down for small children before and while moving backwards.
- Use extreme care when approaching blind corners, doorways, shrubs, trees, or other objects that may obscure your view of a child who may run into the path of the mower.

BATTERY & CHARGER

⚠ C A U T I O N

Use only greenworks approved replacement batteries, other batteries may cause injury or damage to the mower. Only to be used with Greenworks GMAX 40V Batteries.

BATTERY SAFETY RULES

- Battery tools do not have to be plugged into an electrical outlet; therefore, they are always in operating condition. Be aware of possible hazards when not using your battery tool or when changing accessories. Following this rule will reduce the risk of electric shock, fire, or serious personal injury.
- Do not place battery tools or their batteries near fire or heat. This will reduce the risk of explosion and possibly injury.
- Do not crush, drop or damage battery pack. Do not use a battery pack or charger that has been dropped or received a sharp blow. A damaged battery is subject to explosion. Properly dispose of a dropped or damaged battery immediately.
- Batteries can explode in the presence of a source of ignition, such as a pilot light. To reduce the risk of serious personal injury, never use any cordless product in the presence of open flame. An exploded battery can propel debris and chemicals. If exposed, flush with water immediately. Do not charge battery tool in a damp or wet location. Following this rule will reduce the risk of electric shock.
- For best results, your battery tool should be charged in a location where the temperature is more than 42.8°F but less than 104°F. To reduce the risk of serious personal injury, do not store outside or in vehicles.
- Under extreme usage or temperature conditions, battery leakage may occur. If liquid comes in contact with your skin, wash immediately with soap and water. If liquid gets into your eyes, flush them with clean water for at least 10 minutes, then seek immediate medical attention. Following this rule will reduce the risk of serious personal injury.
- When battery pack is not in use, keep it away from other metal objects like: paper clips, coins, keys, nails, screws, or other small metal objects that can make a connection from one terminal to another. Shorting the battery terminals together may cause sparks, burns, or a fire.

- Always remove battery pack from your tool when you are assembling parts, making adjustments, cleaning, or when not in use. Removing battery pack will prevent accidental starting that could cause serious personal injury.
- Always remove battery pack before storing the device. When battery becomes fully charged, unplug the charger from the power supply and remove the battery pack from the charger.
- Always wear eye protection with side shields marked to comply with ANSI Z87.1, along with hearing protection. Failure to do so could result in objects being thrown into your eyes and other possible serious injuries.
- Keep battery pack dry, clean, and free from oil and grease. Always use a clean cloth when cleaning. Never use brake fluids, gasoline, petroleum-based products, or any solvents to clean battery pack.

PROPER BATTERY CARE

Off-season storage

To obtain the longest possible battery life, we suggest the following:

- Remove the battery pack from the charger once it is fully charged and ready for use.

For battery pack storage longer than 30 days:

- Store the battery pack where the temperature is below 80°F and away from moisture.
- Store battery packs in a 30% - 50% charged condition.

CHARGER SAFETY RULES

- Charge the battery in a dry area that is protected from the weather. Do not expose the mower or the charger to rain. Do not charge the battery in a wet location. Operate the battery charger in temperatures between 42.8°F and 104°F. In order to reduce the risk of electric shock, use only the charger that is provided by the manufacturer to charge the battery.
- DO NOT MISUSE THE CHARGE CORD. Never carry the charger by the cord. Do not disconnect the charger from the outlet or from the mower by pulling the charger cord.
- Do not use a damaged charger. Replace the charger cords or the charger immediately.
- Keep the mower and the charger away from water, heat sources (radiators, heaters, stoves, etc.), flames, and chemicals.
- Make sure the battery pack is secured in the unit before beginning operation.
- The battery pack will become slightly warm to the touch while charging. This is normal and does not indicate a problem.
- Do not place the charger and battery pack in an area of extreme heat or cold. They will work best at normal room temperature.
- When batteries become fully charged, unplug the charger from the power supply and remove the battery pack.

⚠ W A R N I N G

When transporting or servicing unit, always remove the battery.

⚠ W A R N I N G (P R O P O S I T I O N 6 5)

Some dust created by power sanding, sawing, grinding, drilling and other construction activities contains chemicals known to the state of California to cause cancer, birth defects or other reproductive harm. Some examples of these chemicals are:

- Lead from lead-based paints,
- Crystalline silica from bricks and cement and other masonry products,
- Arsenic and chromium from chemically-treated lumber.

Your risk from these exposures varies depending on how often you do this type of work. To reduce your exposure to these chemical: work in a well ventilated area, and work with approved safety equipment, such as those dust masks that are specially designed to filter out microscopic particles.

SERVICE

Servicing requires extreme care and knowledge and should be performed only by a qualified service technician. For service we suggest you return the product to your nearest **AUTHORIZED SERVICE CENTER** for repair. When servicing, use only identical replacement parts.

SAVE THESE INSTRUCTIONS

SYMBOLS

Some of the following symbols may be used on this product. Please study them and learn their meaning. Proper interpretation of these symbols will allow you to operate the product better and safer.

SYMBOL	**NAME**	**DESIGNATION/EXPLANATION**
V	Volts	Voltage
A	Amperes	Current
Hz	Hertz	Frequency (cycles per second)
W	Watts	Power
min	Minutes	Time
—	Direct Current	Type or a characteristic of current
n_0	No Load Speed	Rational speed, at no load
/min	Per Minute	Revolutions, strokes, surface speed, orbits etc., per minute
	Safety Alert	Indicates a potential personal injury hazard.
	Wet Conditions Alert	Do not expose to rain or use in damp locations
	Read The Operator's Manual	To reduce the risk of injury user must read and understand operator's manual before using this product.
	Eye Protection	Always wear safety glasses with side shields that are marked to comply with ANSI Z87.1.
	Keep Hands and Feet Away	Keep hands and feet away from blade and cutting area.
	No Reach	Do not reach hands or feet under mower deck.
	No Slope	Do not operate on inclines greater than 15º. Mow across the face of slopes, never up and down.
	Keep Bystanders Away	Keep all bystanders at least 100 ft. away.
	Ricochet	Pay attention that bystanders are not injured through foreign objects thrown from the mower.

SYMBOLS

The following signal words and meanings are intended to explain the levels of risk associated with this product.

SYMBOL	SIGNAL	MEANING
	**DANGER**	Indicates an imminently hazardous situation, which, if not avoided, will result in death or serious injury.
	**WARNING**	Indicates a potentially hazardous situation, which, if not avoided, could result in death or serious injury.
	**CAUTION**	Indicates a potentially hazardous situation, which, if not avoided, may result in minor or moderate injury.
	CAUTION	(Without Safety Alert Symbol) Indicates a situation that may result in property damage.

SERVICE

Servicing requires extreme care and knowledge and should be performed only by a qualified service technician. For service we suggest you return the product to your nearest **AUTHORIZED SERVICE CENTER** for repair. When servicing, use only identical replacement parts.

⚠ W A R N I N G

To avoid serious personal injury, do not attempt to use this product until you have read this Owner's Manual thoroughly and understand it completely. If you do not understand the warnings and instructions in this Owner's Manual, do not use this product. Call the Toll-free Helpline (1-888-909-6757) for assistance.

⚠ W A R N I N G



The operation of any power tool can result in foreign objects being thrown into your eyes, which can result in severe eye damage. Before beginning power tool operation, always wear safety goggles or safety glasses with side shields and, when needed, a full face shield. We recommend Wide Vision Safety Mask for use over eyeglasses or standard safety glasses with side shields. Always use eye protection which is marked to comply with ANSI Z87.1.

SAVE THESE INSTRUCTIONS

KNOW YOUR LAWN MOWER

Read this operator's manual and safety rules before operating your lawn mower. Compare the illustration in Figure 1 to your lawn mower in order to familiarize yourself with the location of various controls and adjustments. Save this manual for future reference.

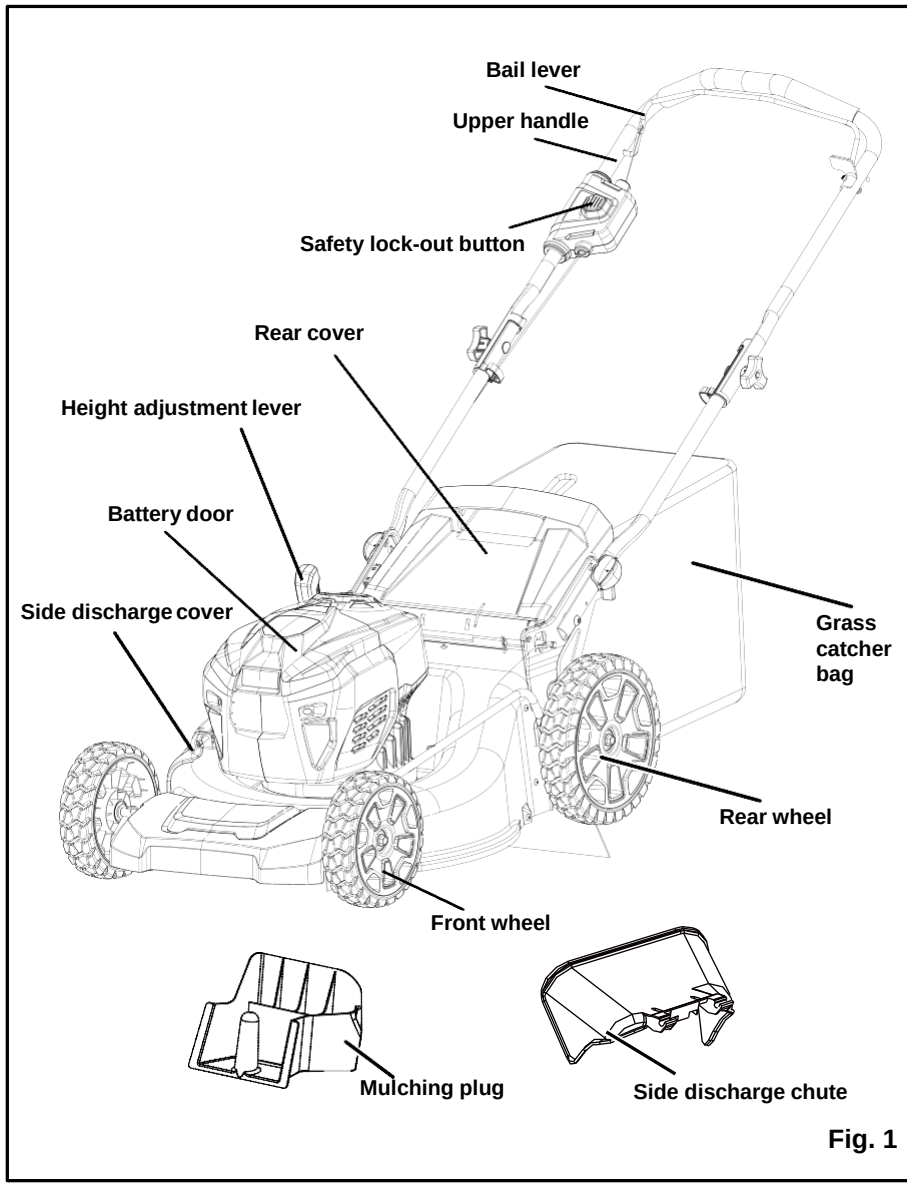

Fig. 1

ASSEMBLY INSTRUCTIONS

PART NAME	FIGURE	PART NO.
Lawn Mower	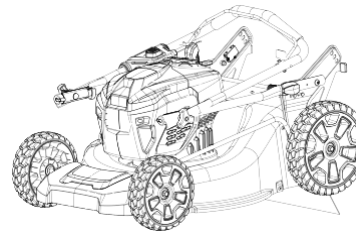	1
Mulching Plug	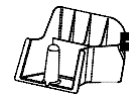	1
Side Discharge Chute		1
Grass Catcher Bag	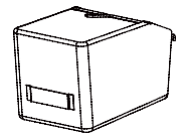	1
Handle Knob		2
Handle Bolt		2
Owner's Manual		1

ASSEMBLY INSTRUCTIONS

UNPACKING

- Carefully remove the product and any accessories from the box. Make sure that all items listed in the packing list are included.
- Inspect the product carefully to make sure no breakage or damage occurred during shipping.
- Do not discard the packing material until you have carefully inspected and operated the product.
- If any parts are damaged or missing, please call (1-888-909-6757) for assistance.

⚠ W A R N I N G

If any parts are damaged or missing do not operate this product until the parts are replaced. Using a product with damaged or missing parts could result in serious personal injury.

⚠ W A R N I N G

Do not attempt to modify this product or create accessories not recommended for use with this product. Any such alteration or modification is misuse and could result in a hazardous condition leading to possible serious personal injury.

⚠ W A R N I N G

Do not insert battery until assembly is complete and you are ready to mow. Failure to comply could result in accidental starting and possible serious personal injury.

⚠ W A R N I N G

To prevent accidental starting that could cause serious personal injury, always remove the battery pack from the product when assembling parts.

⚠ W A R N I N G

Never operate the mower without the proper safety devices in place and working. Never operate the mower with damaged safety devices. Operation of this product with damaged or missing parts could result in serious personal injury.

ASSEMBLY INSTRUCTIONS

UNFOLDING AND ADJUSTING LOWER HANDLE *(See Figure 2)*

⚠ W A R N I N G

Folding or unfolding the handle improperly can damage the cables, causing an unsafe operating condition.

- Do not damage the cables when folding or unfolding the handle.
- If a cable is damaged, contact an Authorized Service Dealer.

- Pull and rotate the handle knobs (1) 90° on both sides to loosen the lower handles (2) on both sides.
- Move the lower handles to the operating position. You may raise or lower the handle to a position comfortable for you. There are 3 positions (3) for you to choose. Release the handle knobs to lock the lower handle into position.

Note: Ensure both sides are set at the same position for proper assembly.

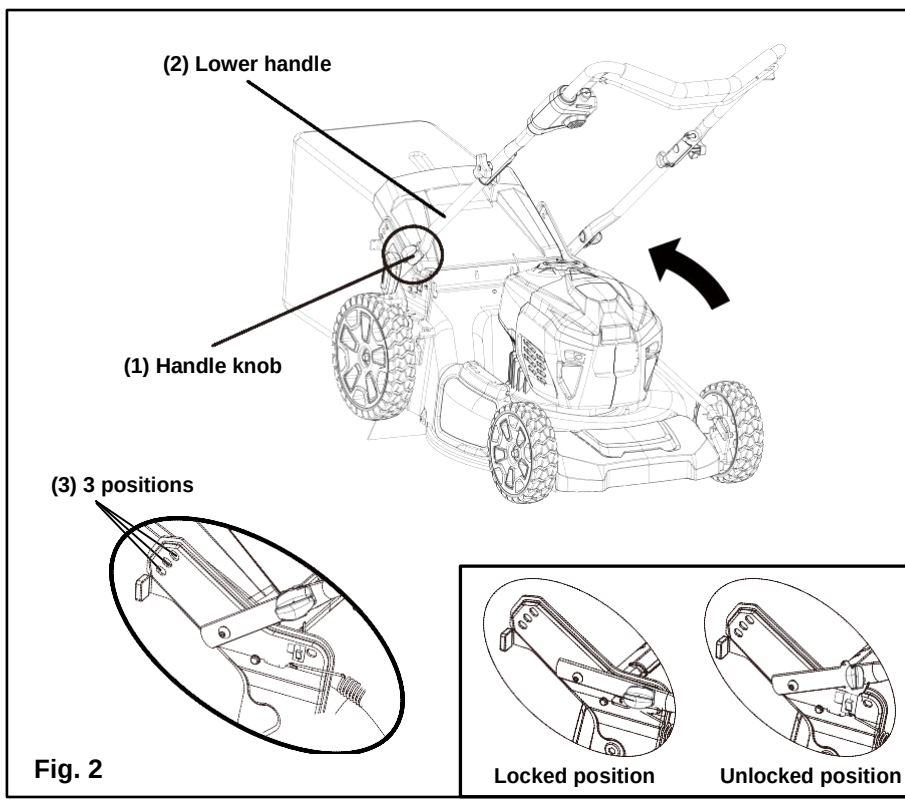

Fig. 2

ASSEMBLY INSTRUCTIONS

INSTALLING THE UPPER HANDLE *(See Figure 3)*

• Align the mounting holes on the upper handle (1) and the lower handle (2). Insert the carriage bolts (3) and use the knobs (4) to tighten them. Repeat the operation on the other side.

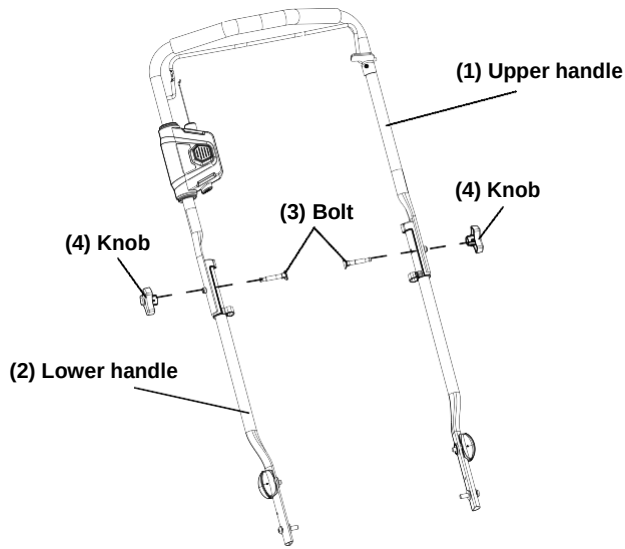

Fig. 3

INSTALLING THE GRASS CATCHER BAG *(See Figure 4)*

- Lift the rear discharge door (1).
- Lift the grass catcher by its handle (2) and place under the rear discharge door so that the hooks (3) on the grass catcher (4) are seated on the door rod (5).
- Release the rear discharge door. When installed correctly, the hooks on the grass catcher will extend through the openings on the rear discharge door.

NOTE: When using the grass catcher, do not install either the side discharge deflector or the mulching plug.

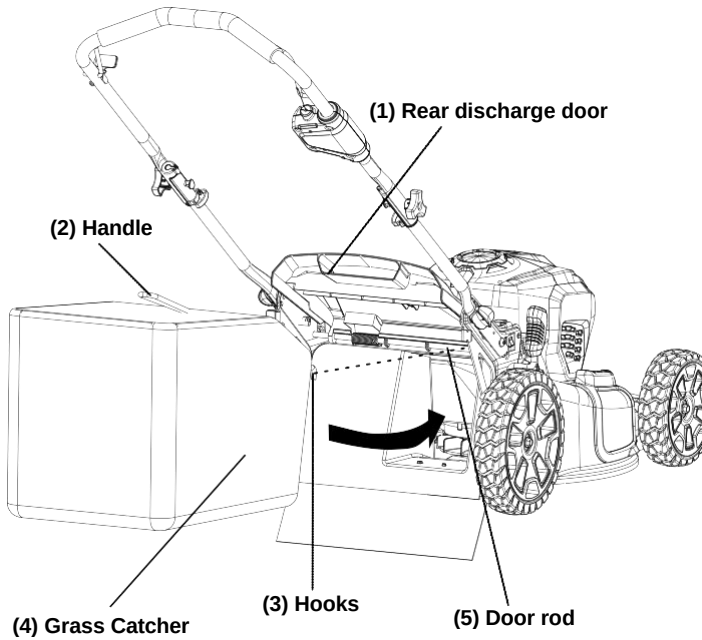

Fig. 4

ASSEMBLY INSTRUCTIONS

INSTALLING / REMOVING THE MULCHING PLUG *(See Figure 5)*

- To remove the mulching plug, lift the rear discharge door (1).
- Grasp the handle (2) of the mulching plug. Using this handle, lift and pull the mulch plug out.
- The mulching plug (3) is inserted at an angle, so it requires some force to remove it.
- The mulching plug must be removed in order to install the grass catcher bag.
- The mulching plug must be re-installed when the grass catcher bag is removed.

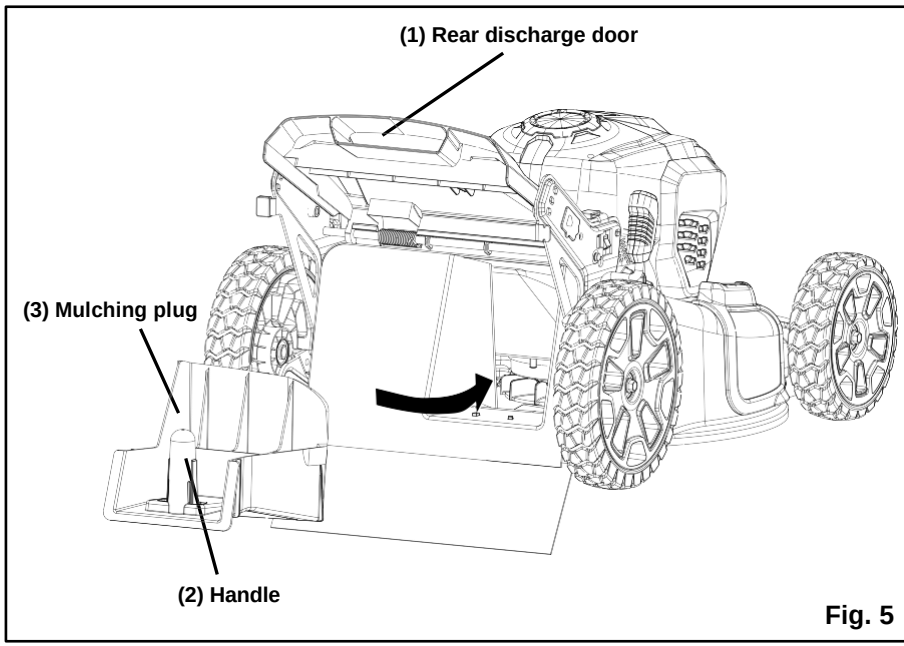

Fig. 5

INSTALLING SIDE DISCHARGE CHUTE *(See Figure 6)*

- Lift the side discharge cover (1).
- Align the grooves (2) on the side discharge chute (3) with the pins (4) on the underside of the discharge cover.
- Lower the discharge chute until the hooks on the mower deck are secured in the openings of the discharge chute.
- Release the side discharge cover.

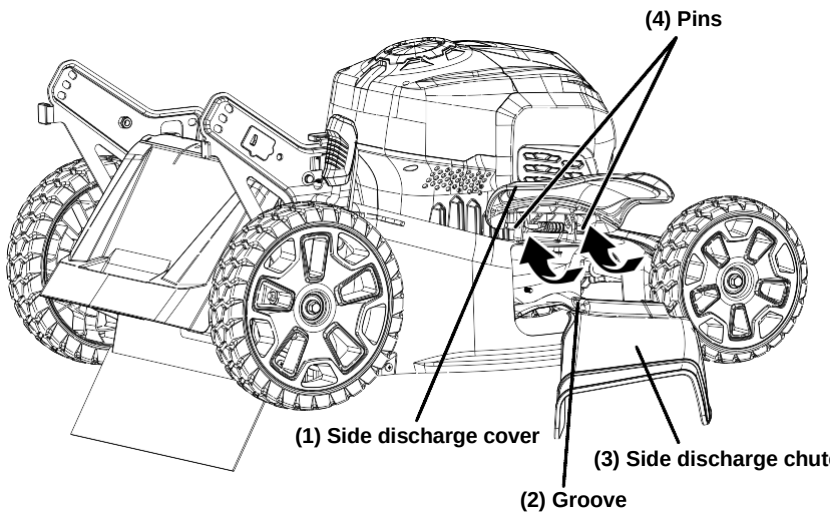

Fig. 6

TO INSTALL THE BATTERY PACK *(See Figure 7)*

- Lift and hold up the battery door (1).
- Align the battery (2) with the mower's battery port.
- Insert the battery into the left battery compartment (3) to start the mower. This mower is equipped with a battery storage compartment (4) which offers a convenient place for storing your battery when not in use, or to store an extra battery pack to extend your run-time.
- Make sure the battery release button snaps in place and that battery is fully seated and secure in the mower before beginning operation.
- Insert the safety key (5). If the machine is not going to be used immediately, do not insert the safety key.
- Close the door.

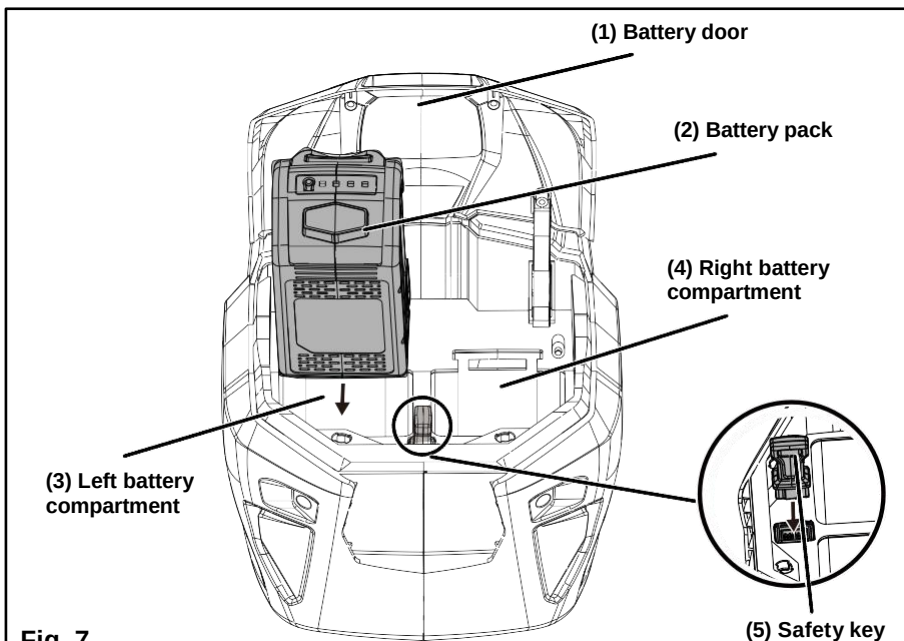

Fig. 7

TO REMOVE THE BATTERY PACK *(See Figure 7)*

- Release the bail lever to stop the mower.
- Open the battery door.
- Remove the safety key.
- Press the battery release button. This will cause the battery to raise out of the tool slightly.
- Remove the battery from the mower.

STARTING/STOPPING THE MOWER *(See Figure 8)*

To start the motor:

- Open the battery door.
- Install the battery. Insert the safety key.
- Press and hold the safety lock-out button (1).
- Pull the bail lever (2) upward to the handle to start the mower and release the button.

To stop the motor:
Release the bail lever.

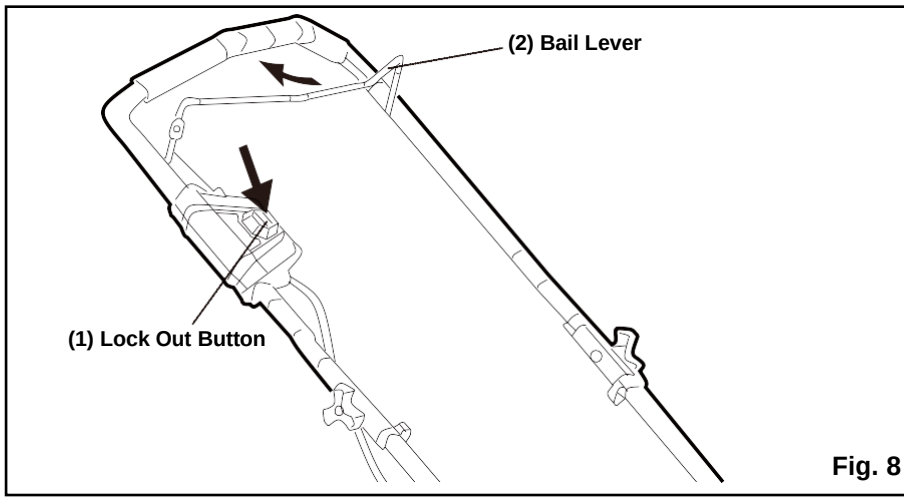

Fig. 8

Soft-Start

This LI-ION mower is equipped with a “soft-start” feature. When initially starting up, the mower will take approx. 3 seconds to get up to full speed. If the mower does not initially start: Remove the battery and check under the mower deck to ensure there is nothing obstructing the blade and that the blade can spin freely by hand. Even a small amount of grass blocking the mower blade will prevent the mower blade from accelerating and engaging.

⚠ C A U T I O N

Do not attempt to override the operation of the safety lock-out button or bail lever.

⚠ W A R N I N G

The operation of any mower can result in foreign objects being thrown into the eyes, which can cause severe eye damage. Always wear safety glasses while operating the mower and while performing any adjustments or repairs.

INSPECT THE CUTTING AREA. Remove all stones, sticks, wire, bones, and other debris that might be thrown by the rotating blades.

CUTTING HEIGHT ADJUSTMENT *(See Figure 9)*

When shipped, the wheels on the mower are set to a low-cutting position. Before using the mower for the first time, raise the cutting position to the height best suited for your lawn. The average lawn should be between 1 1/2" to 2" (3.8 to 5 cm) during cool months and between 2" and 3 1/2" (5 cm to 8.3 cm) during hot months.

To adjust the blade height:

- To raise the blade height, grasp the height adjustment lever (1) and move it toward the back of the mower.
- To lower the blade height, grasp the height adjustment lever (1) and move it toward the front of the mower.

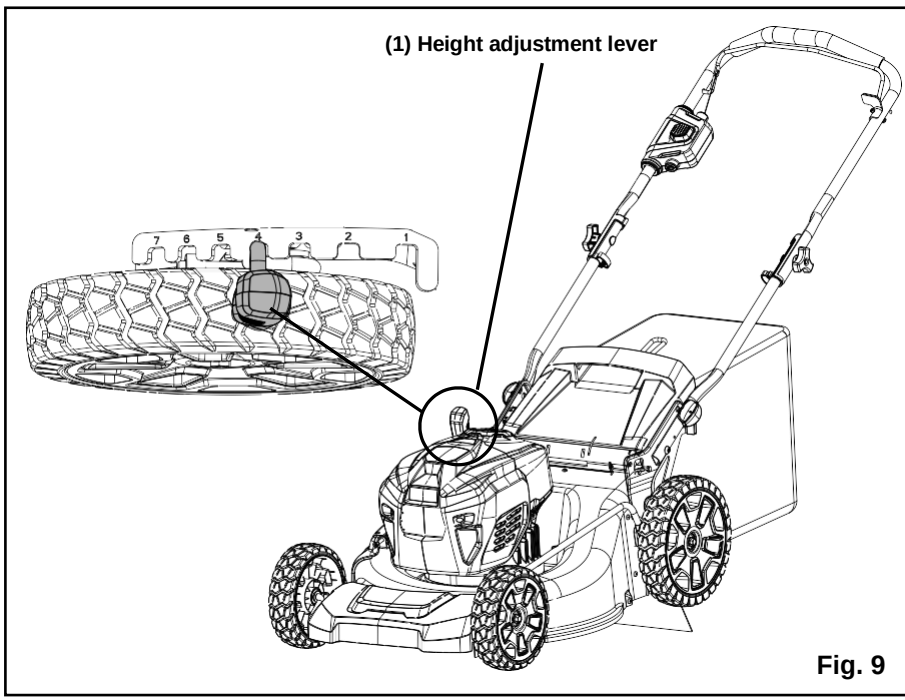

Fig. 9

SLOPE GAUGE *(See Figure 10)*

⚠ W A R N I N G

Slopes are a major factor related to accidents involving slips and falls, which can result in severe injury. Operating the mower on a slope requires extra caution. If you feel uneasy on a slope, do not mow it. For your safety, use the slope gauge that is included as part of this manual to measure slopes before operating this unit on a sloped or hilly area.

- Mow across the face of a slope, and never up and down. Exercise extreme caution when changing direction on a slope.
- Watch for holes, ruts, rocks, hidden objects, or bumps that may cause a slip or a trip. Tall grass can hide obstacles.
- Always be sure of your footing. If you feel like you are losing your balance, release the blade/ motor control handle immediately. The blade will stop rotating within 3 seconds.
- Do not mow near drop-offs, ditches, or embankments, because you could lose your footing or balance.
- Do not mow a slope that has an angle of greater than 15°, as determined using the slope gauge.
- Do not mow wet or damp grass. Unstable footing can cause slipping.

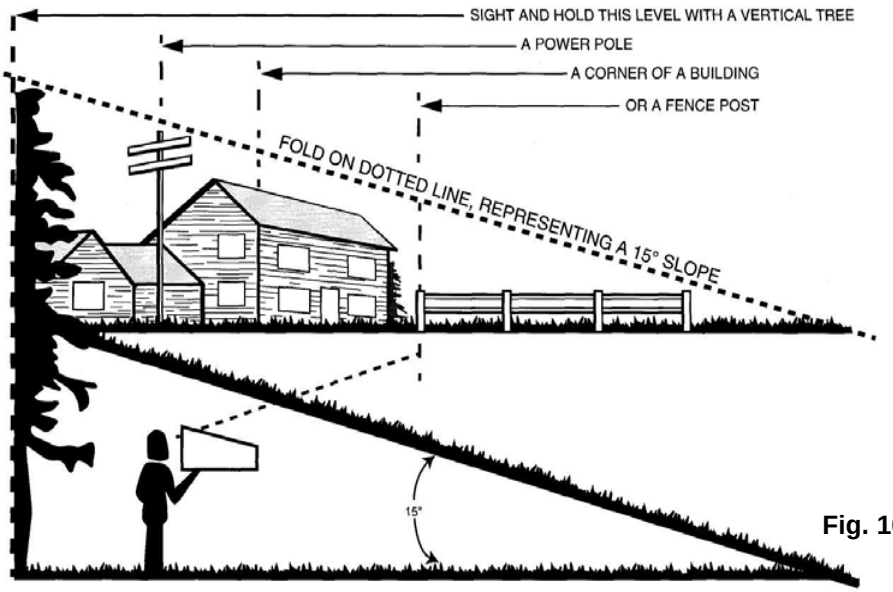

Fig. 10

⚠ W A R N I N G

Do not mow a slope that has an angle of greater than 15° (a rise of approximately 2 1/2 feet [0.75 m] every 10 feet [3 m]). Mow across the face of a slope, and never up and down.

MOWING TIPS

NOTE: A sharp blade will greatly enhance the performance of the mower, especially when cutting high grass. Be sure to check the blade and to sharpen it at least once per year, as described in the Maintenance section.

- Verify that the lawn is free of stones, sticks, wires, and other objects that could damage the blades or the motor. These objects could be accidentally thrown by the mower in any direction, and could cause serious personal injury to the operator and to others. In order to prevent electric shock, do not operate the mower in damp or wet conditions.
- Do not mow in circles. Travel back and forth across the lawn.
- When cutting thick grass, reduce walking speed in order to allow for a more effective cut and a proper discharge of the clippings.
- For a healthy lawn, always cut off one-third or less of the total length of the grass. The average lawn should be approximately 1 1/2 to 2” (3.8 to 5 cm) long during cool months, and between 2" to 3 1/4" (5 cm to 8.3 cm) long during hot months. If there is growth, the lawn should be cut in the fall.

MULCHING TIPS

NOTE: INSPECT THE AREA WHERE THE MOWER IS TO BE USED, AND REMOVE ALL STONES, STICKS, WIRE, BONES, AND OTHER DEBRIS THAT MIGHT BE THROWN BY THE ROTATING BLADE.

- Release the bail lever to turn the mower OFF when crossing any graveled area (stones can be thrown by the blade).
- Set mower to the highest cutting height when mowing on uneven ground or in tall weeds.
- For effective mulching, do not cut wet grass, because it tends to stick to the underside of the deck, preventing proper mulching of grass clippings. New or thick grass may require a narrower cut. The ground speed should be adjusted to the condition of the lawn. If mowing has been delayed and the grass has been allowed to grow longer than 4" (10 cm), mow the lawn twice in order to reduce the grass height to a maximum of 3 1/4” (8.3 cm).
- Walk at a steady pace. Overlap the cutting rows. Do not let the grass get too tall. If the grass gets too long, start at the highest cutting position and work down to the desired cutting height.

⚠ W A R N I N G

If you strike a foreign object, stop the motor and remove the battery. Thoroughly inspect the mower for any damage. Repair any damage before operating the mower. Excessive vibration of the mower during operation is an indication of damage. Thoroughly inspect the mower and repair any damage before operating the mower.

EMPTYING THE GRASS CATCHER BAG *(See Figure 11)*

- Stop mower, allow blades to completely stop, and remove the battery.
- Lift the rear discharge cover.
- Lift the grass catcher bag by its handle to remove from mower.
- Empty grass clippings.
- Lift the rear discharge cover and reinstall the grass catcher bag as described earlier in this manual.



Fig. 11

REPLACING THE CUTTING BLADE *(See Figure 12-13)*

⚠ W A R N I N G

Always protect your hands by wearing heavy gloves and/or wrapping the cutting edges with rags or other materials when performing any maintenance on the blades. ALWAYS remove the battery when servicing or transporting the mower.

Use only a GREENWORKS replacement blade (Item#: 333011555).

- REMOVE BATTERY.
- While wearing leather padded gloves, wedge a block of wood between the blade and the mower deck in order to prevent the blade from turning when the bolt (1) is being removed.
- Using an adjustable wrench or socket, loosen the bolt (1) and remove the blade (2). Turn the bolt “COUNTERCLOCKWISE” to loosen it and “CLOCKWISE” to tighten it.
- Remove the bolt (1) and the blade (2).
- To re-install the blade, position the blade with the cutting edges toward the ground. Assemble the bolt as shown. Using a socket or wrench, turn the blade nut "CLOCKWISE” in order to secure the blade.

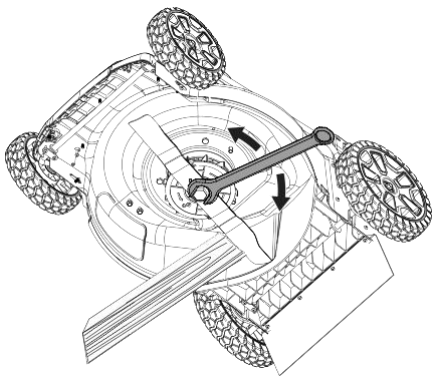

Fig. 12

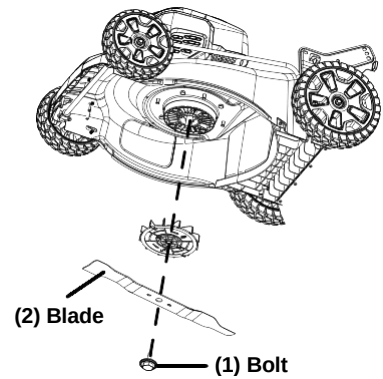

Fig. 13

NOTE: Be sure to replace the parts in the exact order in which they were removed. When installing the cutting blade, verify that it is installed with the curved ends pointing toward the mower deck, and not toward the ground. Refer to the schematic drawing on page 32 of this manual.

MAINTENANCE

CLEANING THE MOWER

⚠ W A R N I N G

In order to reduce the risk of electric shock, do not expose the mower to water. The underside of the mower deck should be cleaned after each use, because grass clippings, leaves, dirt, and other debris will accumulate, which will cause rust and corrosion.

Remove any build-up of grass and leaves on or around the motor cover (do not use water). Occasionally wipe the mower clean with a dry cloth. If debris builds up on the underside of the mower during use, stop the motor, disconnect it from the battery, and then tilt the mower on its side, and scrape it clean using an appropriate tool.

STORING THE MOWER

The following steps should be taken in order to prepare the lawn mower for storage.

- Clean the mower as described in the previous section.
- Inspect the blade, and replace it or sharpen it, if required (refer to the Maintenance section).
- Store the mower in a dry, clean location. Do not store it next to corrosive materials, such as fertilizer or rock salt.
- Store the mower indoors, in a cool, dry place, out of the reach of children. Do not cover the lawn mower with a solid plastic sheet. Plastic coverings trap moisture around the mower, which causes rust and corrosion.
- Remove the battery and store it in a cool dry location.
- Remove the battery and store in a secure location out of the reach of children.

VERTICAL STORAGE FUNCTION *(See Figure 14)*

- Remove the battery from the mower.
- Remove the grass catcher bag.
- Rotate the handle knobs to the unlocked position.
- Lower the handle assembly and rotate the handle knobs to the locked position.
- Lift the mower by the front end to the vertical position.

STORAGE SWITCH:

When the handle is rotated into the fully locked storage position, the mower is equipped with a storage switch (1) that will disable the mower from running in the storage position. The storage switch (1) does not replace the need to remove the safety key and battery to prevent accidental start-up or unauthorized use.

⚠ W A R N I N G

Always remove the battery from the mower before placing the unit in the vertical storage position.

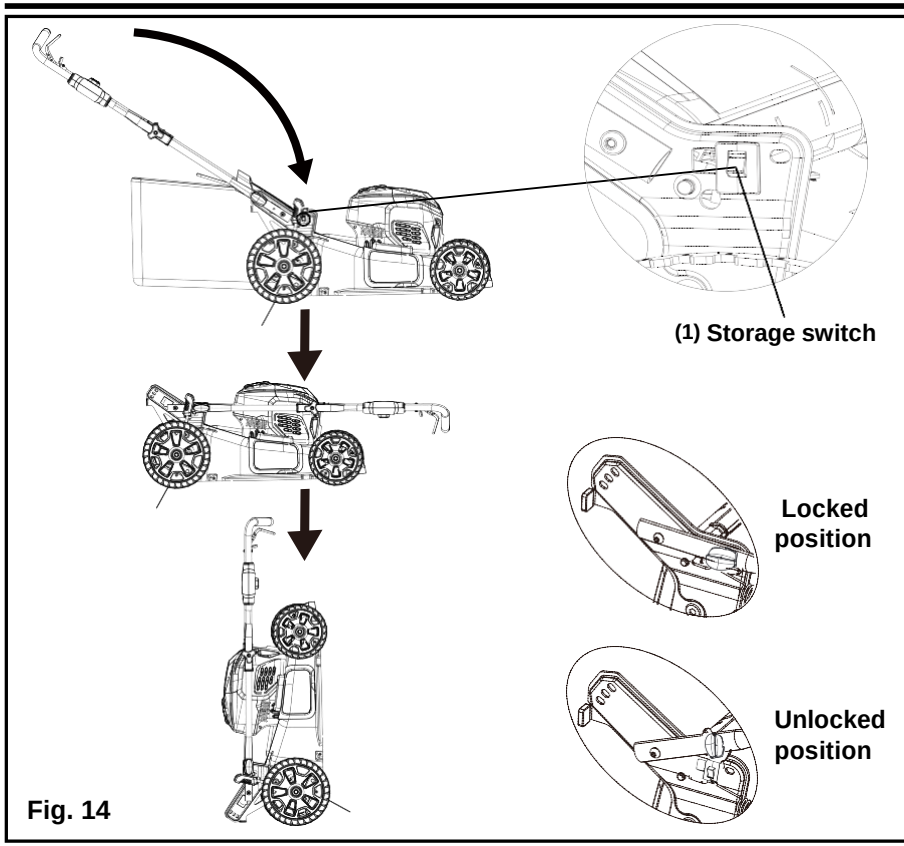

Fig. 14

MAINTENANCE

- When servicing the mower, use only identical replacement parts that are available from the manufacturer. In order to obtain replacement parts, call the toll-free helpline, at 1-888-909-6757. The use of parts that do not meet the original equipment specifications may lead to improper performance, and may compromise safety.
- Before cleaning, repairing, or inspecting; verify that the blade and all moving parts have come to a complete stop. Remove the battery when making any adjustments or when any of the four wheels must be lifted off the ground.
- Follow the instructions for lubricating and changing accessories.
- Keep the handles dry, clean, and free of oil and grease.
- In order to reduce the risk of fire, keep the motor free of grass, leaves, and debris build-up.
- Check the blade and motor mounting bolts for proper tightness frequently. Visually inspect blade for damage (e.g., bent, cracked, or worn).
- For best and safest performance, maintain the mower with care. Keep the mower blade sharp and clean. Mower blades are sharp, and can cut. Wrap the blades or wear gloves, and use extra caution when servicing.
- Keep all nuts, bolts, and screws tight in order to be sure that the equipment is in safe working condition.
- Never tamper with safety devices. Check them regularly for proper operation.
- After striking a foreign object, stop the motor. Thoroughly inspect the mower for any damage. Repair any damage before operating the mower.
- The grass catcher components, discharge cover, and trail shield are subject to wear and damage, which could expose moving parts or allow objects to be thrown. As a safety precaution, check these components frequently, and immediately replace any parts that show signs of wear, or that are cracked or broken. Use original equipment manufacturer's (OEM) parts only, as listed in this manual.
- When it is not in use, store the mower indoors in a dry area, and out of the reach of children.

⚠ W A R N I N G

Always remove battery when servicing or transporting the mower.

ENVIRONMENTALLY SAFE BATTERY DISPOSAL

The following toxic and corrosive materials are in the batteries used in this Lawn Mower: **Lithium-Ion, a toxic material.**



⚠ W A R N I N G

All toxic materials must be disposed of in a specified manner to prevent contamination of the environment. Before disposing of damaged or worn out Lithium-Ion battery packs, contact your local waste disposal agency, or the local Environmental Protection Agency for information and specific instructions. Take the batteries to a local recycling and/or disposal center, certified for lithium-ion disposal.

⚠ W A R N I N G

If the battery pack cracks or breaks, with or without leaks, do not recharge or use the battery. Dispose of it and replace with a new battery pack. DO NOT ATTEMPT TO REPAIR IT!

To avoid injury and risk of explosion, or electric shock, and to avoid damage to the environment:

- Cover the battery's terminals with heavy-duty adhesive tape.
- DO NOT attempt to remove or destroy any of the battery pack components.
- DO NOT attempt to open the battery pack.
- If a leak develops, the released electrolytes are corrosive and toxic. DO NOT get the solution in the eyes or on skin, and do not swallow it.
- DO NOT place these batteries in your regular household trash.
- DO NOT incinerate.
- DO NOT place them where they will become part of any waste landfill or municipal solid waste stream.
- Take them to a certified recycling or disposal center.

TROUBLESHOOTING

PROBLEM	POSSIBLE CAUSE	SOLUTION
The mower does not start.	The battery is not charged.	Charge the battery.
	The switch is defective.	Replace the switch (call the tollfree helpline, at 1-888-909-6757.
	Grass jammed between the deck and blade.	Remove battery; check under deck for jams.
	The battery is not fully inserted in the mower.	Check the connection between the battery and the mower. Make sure the battery clicks into place.
	Battery may require service or replacement.	Call toll free helpline, at 1-888-909-6757 or replace battery.
	Safety key is not installed in the mower.	Ensure the safety key is fully installed in the mower.
The mower cuts the grass unevenly.	The lawn is rough or uneven.	Check the mowing area.
	The cutting height is not set properly.	Move the wheels to a higher setting.
The mower does not mulch properly.	Wet grass clippings are sticking to the underside of the deck.	Wait until the grass dries before mowing.
	The mulching plug is missing.	Install the mulching plug.
The mower is hard to push.	The grass is too tall, or the cutting height is too low.	Raise the cutting height.
	The rear of the grass catcher bag is dragging in thick grass.	Empty the grass clippings from the grass catcher bag.
The mower is excessively noisy and vibrates.	The motor shaft is bent.	Stop the motor, and inspect for damage.
	The blade is unbalanced.	Repair before restarting. If vibration persists, call the toll free helpline 1-888-909-6757.

LIMITED WARRANTY



GREENWORKS™ hereby warranties this product, to the original purchaser with **proof of purchase**, 4 year consumer warranty against defects in materials, parts or workmanship. GREENWORKS™, at its own discretion will repair or replace any and all parts found to be defective, through normal use, free of charge to the customer. This warranty is valid only for units which have been used for personal use that have not been hired or rented for industrial/ commercial use, and that have been maintained in accordance with the instructions in the owners' manual supplied with the product from new.

ITEMS NOT COVERED BY WARRANTY:

1. Any part that has become inoperative due to misuse, abuse, neglect, accident, improper maintenance, or alteration.
2. The unit, if it has not been operated and/or maintained in accordance with the owner's manual.
3. Normal wear, except as noted below.
4. Routine maintenance items such as lubricating or sharpening.
5. Normal deterioration of the exterior finish due to use or exposure.

GREENWORKS HELPLINE (1-888-909-6757):

Warranty service is available by calling our toll-free helpline at **1-888-909-6757.**

TRANSPORTATION CHARGES:

Transportation charges for the movement of any power equipment unit or attachment are the responsibility of the purchaser. It is the purchaser's responsibility to pay transportation charges for any part submitted for replacement under this warranty unless such return is requested in writing by **GREENWORKS**.

EXPLODED VIEW

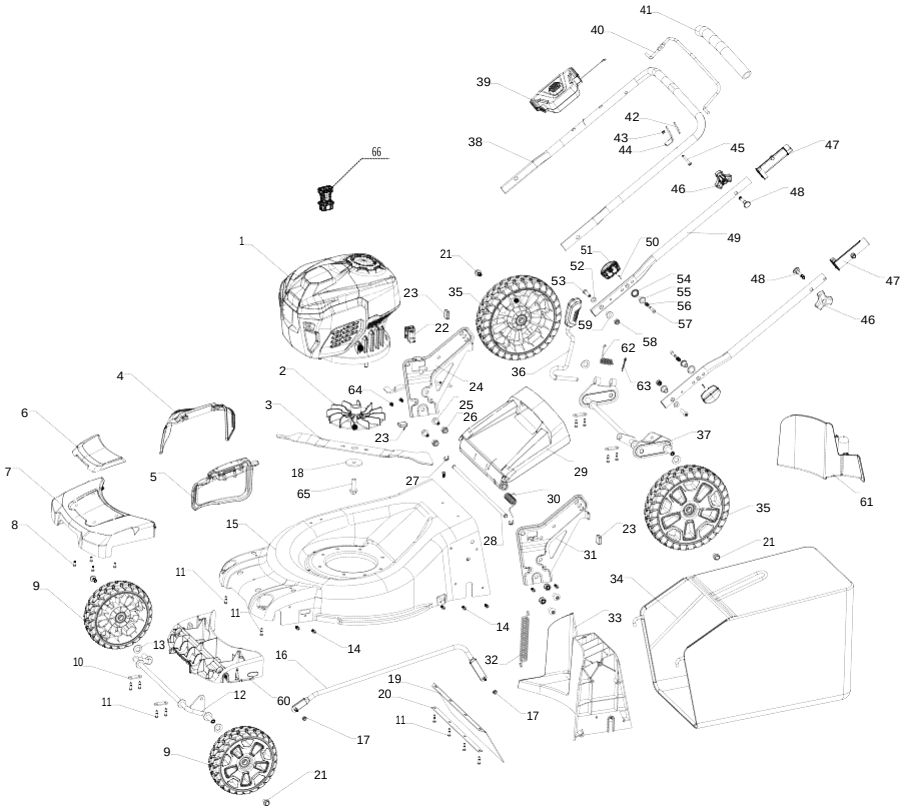

PARTS LIST

ITEM NO.	PART NO.	DESCRIPTION	QTY
1	311161571	40V Motor assembly	1
2	341191179	Fan	1
3	333011555	Blade	1
4	341011555	Side discharge chute	1
5	311061555	Side discharge cover assembly	1
6	341331179U	Decorative cover	1
7	341011571	Bumper	1
8	3220504	Screw	4
9	341281179A	8” Wheelassembly	2
10	33307470A	Axle pressplate	4
11	322081163	Screw	16
12	311041571	Screw	1
13	332211179	Bolt	4
14	3220951D	Screw	13
15	333031555B	Deck	1
16	311111555	Height adjustment link bar	1
17	3220343	Nut	2
18	333021527	Pad	1
19	342011555	Rear shield	1
20	333061555	Press board (rear shield)	1
21	32202390	Bolt	4
22	312011571	Mechanical vertical switch assembly	1
23	342031179	Rubber pad	3
24	333101555	Height adjustment bracket (right)	1
25	3221637	Bolt	4
26	32910131	Nut	4
27	3290506	Clip washer	2
28	332021555	Rear cover axle	1
29	341061555	Rear cover	1
30	332111179	Torsinal spring (rear cover)	1
31	333041555	Height adjustment bracket (left)	1
32	332011555	Height adjustment tension spring	1
33	341051555	Rear baffle	1

PARTS LIST

ITEM NO.	PART NO.	DESCRIPTION	QTY
34	311151571	Grass catcher bag assembly	1
35	341271179A	10" Wheel assembly	2
36	333111555	Height adjustment bar assembly	1
37	311101555	Rear wheel axle	1
38	333111179A	Upper handle	1
39	311171571	Switch box assembly	1
40	333061179G	Bail lever	1
41	342021179	Sponge	1
42	369011171	Sponge	1
43	3220439	Nut	1
44	33323250-1	Limit piece	1
45	32208234D	Bolt	1
46	341291179	Knob	2
47	341031555	Isolation steeve	2
48	322041179	Bolt	2
49	333021555	Lower handle	2
50	332061179	Spring pin	2
51	341151546	Knob	2
52	32233684	Washer	2
53	322031179	Bolt	2
54	341381179	Washer	2
55	332081179A	Fixed seat	2
56	332051179	Compression spring	2
57	332071179A	Limit column	2
58	32201467	Nut	2
59	332101179A	Pad	2
60	341021571	Front panel	1
61	341021555	Mulching plug	1
62	33401222	Torsinal spring	1
63	3290135	Cotter pin	1
64	322011555	Screw	1
65	322011179AC	Bolt	1
66	311051479	Key assembly	1



Greenworks Tools
PO Box 1238
Mooresville, NC 28115

TOLL-FREE HELPLINE: 1-888-909-6757

Rev: 00 (04-24-2017)


Printed in China on 100% Recycled Paper

Podadora inalámbrica de 20 pulg. de 40 V
MO40L00

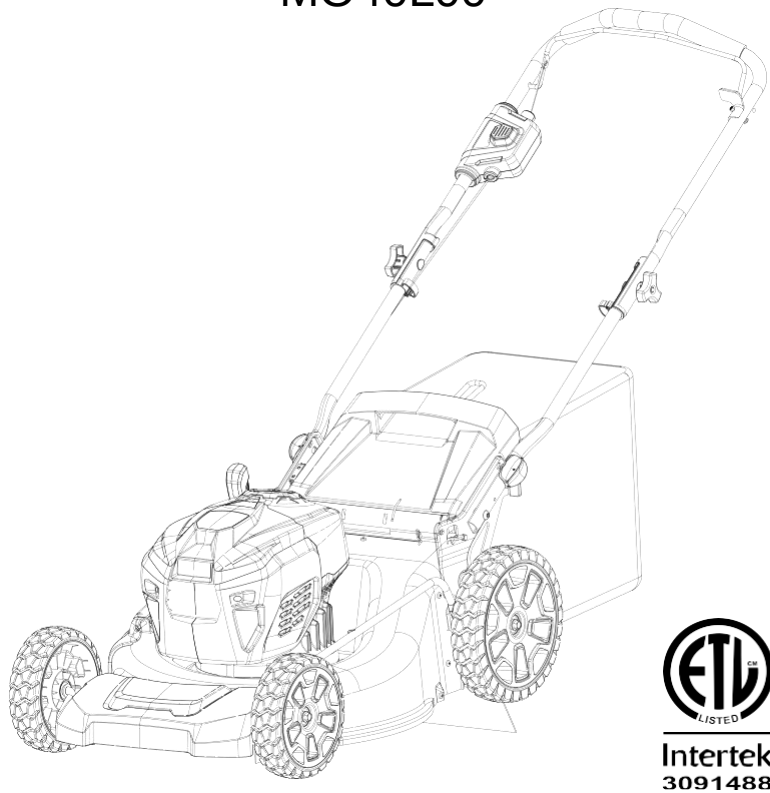

Intertek
3091488

Manual del Propietario

LÍNEA DE AYUDA GRATUITA: 1-888-90WORKS (888.909.6757)

www.GreenWorksTools.com

⚠ Antes de hacer funcionar esta herramienta, lea cuidadosamente todas las reglas de seguridad y las instrucciones.

ÍNDICE

Índice 2
Especificaciones del producto 2
Información sobre seguridad 3
Símbolos 9
Conozca su podadora 11
Ensamblado 12
Funcionamiento 20
Mantenimiento 25
Eliminación de la batería que no daña el medio ambiente 29
Corrección de problemas 30
Garantía 31
Vista desarrollada 32
Lista de piezas 33

ESPECIFICACIONES DEL PRODUCTO

PODADORA INALÁMBRICA DE 20 PULG. DE IÓN DE LITIO DE 40 V

Tipo de batería ..... 40V Lithium-ion
Velocidad ..... 2800 RPM
Ajustes de altura ..... 1 3/8 - 3 3/4 plug (3,5 - 9,5 cm)
Funciones 3-en-1: triturado de compuesto orgánico, almacenaje trasero, descarga lateral
Peso(sin batería): ..... 56 lbs (25.5 Kg)

INFORMACIÓN DE SEGURIDAD

FUNCIONAMIENTO GENERAL

GUARDAR ESTAS INSTRUCCIONES

⚠ A D V E R T E N C I A

Este símbolo indica instrucciones importantes de seguridad. Si no se siguen estas instrucciones, la seguridad o propiedad personal del operador y otras personas podrían verse en peligro. Lea y comprenda todas las instrucciones en este manual antes de intentar usar la podadora. El incumplimiento de estas instrucciones podría ocasionar lesiones personales.

⚠ P E L I G R O

Esta podadora se diseñó para funcionar de acuerdo con las normas de uso seguro incluidas en este manual. Como sucede con cualquier tipo de equipo eléctrico, un descuido o error del operador pueden ocasionar lesiones graves. Esta podadora puede amputar partes del cuerpo y arrojar objetos. El incumplimiento de las siguientes normas de seguridad puede resultar enlesiones graves o la muerte. Cuando utilice podadoras eléctricas, tome siempre precauciones de seguridad básicas para reducir el riesgo de incendios, descargas eléctricas y lesiones personales.

⚠ A D V E R T E N C I A

Al utilizar podadoras de césped eléctricas, se debe siempre obedecer las precauciones básicas de seguridad para reducir los riesgos de incendio, choques eléctricos y lesiones personales.

⚠ A D V E R T E N C I A

Sólo aquellas personas que leyeron, comprendieron y que seguirán las advertencias e instrucciones en este manual y en la podadora deben utilizarla.

⚠ A D V E R T E N C I A

- Para contar con un funcionamiento seguro, lea y comprenda el manual de instrucciones.
- Para reducir el riesgo de descarga eléctrica, no la exponga al agua ni la maneje cuando el suelo esté mojado.
- Reemplace las piezas dañadas inmediatamente.
- Retire el paquete de baterías antes de dar mantenimiento o de retirar la hoja.
- No toque debajo de la cubierta protectora de la hoja.
- No utilice la unidad en pendientes superiores a 15°.
- No la utilice a menos de 30,48 metros de personas o animales. No pode cuando haya niños u otros alrededor.
- Mantenga los dispositivos de seguridad (cubiertas, protectores, interruptores, etc.) en su sitio y en funcionamiento.
- Mire hacia abajo y hacia atrás antes de moverla hacia atrás y mientras lo hace.
- Retire los objetos que la hoja pudiera lanzar.
- Para reducir el riesgo de lesiones oculares, utilice gafas de seguridad.

- Para reducir el riesgo de lesiones, compruebe con regularidad el conjunto de recepción y sustitúyalo con piezas recomendadas si hay señales de uso o deterioro.
- Para reducir el riesgo de lesiones personales, quite la batería cuando no vaya a utilizar el equipo.
- Cumple con las exigencias de seguridad para hojas de CPSC.
- No recargue las baterías en un área confinada o sin ventilación
- No fume, encienda una cerilla, o provoque chispas en las proximidades de la batería durante la carga.
- Guardar en un lugar interior y no exponerlo a la lluvia ni al agua. Tampoco debe exponerse a la luz directa del sol.
- Doble aislamiento - Use sólo piezas de recambio idénticas al realizar operaciones de mantenimiento o reparaciones.
- Solo debe usarse con la bacteria Greenworks GMAX 40V.
  Ver el manual de instrucciones para otras baterías.

- Lea atentamente todas las instrucciones en la podadora y este manual antes de intentar ensamblar y usar la podadora. Guarde el manual en un lugar seguro para referencias futuras y consúltelo regularmente.
- Familiarícese con todos los controles y su correcto funcionamiento. Sepa cómo detener la podadora y desactivar la alimentación ante una emergencia.
- Para evitar el contacto con la cuchilla o lesiones ocasionadas por un objeto lanzado, permanezca en la zona de operación detrás de las manijas y mantenga a niños y transeúntes a al menos 30 m (100 pies) de distancia de la podadora si está funcionando. Detenga el motor de inmediato si alguien ingresa al área de trabajo.
- Inspeccione minuciosamente el área donde se utilizará la podadora. Elimine piedras, palos, cables, juguetes y otros objetos con los que alguien se pueda tropezar o que la cuchilla pueda lanzar. Los objetos que lance la podadora pueden ocasionar lesiones personales graves.
- Establezca su patrón de poda de tal manera que evite descargar material del lado de calles, aceras, transeúntes, etc. No descargue material contra una pared u obstrucción. Esto podría hacer que el material descargado rebote contra el operador.
- Siempre use protección ocular adecuada para protegerse lo ojos cuando esté usando la podadora o realizando algún ajuste o reparación. Los objetos lanzados por la podadora que rebotan pueden ocasionar lesiones oculares graves.
- Siempre utilice una máscara facial o una máscara para polvo si usa la podadora en condiciones de polvo.
- Use la ropa adecuada. No use ropa holgada ni joyas que puedan quedar atrapadas en las piezas en movimiento. Se recomienda el uso de guantes de protección y calzado de seguridad.
- Muchas lesiones ocurren como resultado de pasar la podadora sobre los pies durante una caída provocada por resbalones o tropiezos. No use la podadora con pies descalzos ni con sandalias o zapatos livianos (de lona, por ejemplo). No se sostenga de la podadora si se está cayendo. Suelte la manija inmediatamente
- Nunca tire hacia usted la podadora mientras camina. Si debe retroceder la podadora para evitar una pared u obstáculo, mire primero abajo y atrás para evitar tropezarse y luego siga estos pasos:
  - Aléjese de la podadora hasta estirar completamente los brazos.

- Asegúrese de estar bien equilibrado.
- Tire la podadora lentamente hacia usted.

- No use la podadora en tareas que no sean para las que fue diseñada. No fuerce la podadora.
- No ponga las manos ni los pies cerca de piezas giratorias o debajo de la plataforma de corte. El contacto con las cuchillas puede producir la amputación de manos y pies.
- No intente ajustar las ruedas o la altura de corte con el motor en funcionamiento.
- Evite condiciones peligrosas. No use la máquina bajo la lluvia ni en césped mojado o húmedo.
- Corte el césped solamente con luz de día o una buena luz artificial. No apresure un trabajo de poda.
- Detenga la cuchilla cuando cruce entradas de gravilla, senderos o caminos.
- Si la máquina comenzara a vibrar excesivamente, detenga el motor y busque la causa de inmediato. Por lo general, la vibración advierte un problema.
- Apague el motor y espere a que la cuchilla se detenga completamente antes de retirar el colector de césped o desobstruir el ducto. La cuchilla continúa girando por unos miTuercaos después de que el motor se ha apagado. No coloque ninguna parte del cuerpo en el área de la cuchilla hasta estar seguro de que ha dejado de girar.
- Nunca use la podadora sin las guardas apropiadas, cubierta de descarga, colector de césped, control del motor y la cuchilla u otros dispositivos de seguridad en su lugar y en funcionamiento. No use la podadora si los dispositivos de seguridad están dañados, ya que esto puede ocasionar lesiones.
- No fuerce el cortacésped. Realizará un trabajo mejor y más seguro a la velocidad para la que ha sido diseñada.
- Guarde el cortacésped que no use en el interior. Cuando no está en uso, el cortacésped debe guardarse en un lugar interior seco, bajo llave, fuera del alcance de los niños.
- Mantenga el cortacésped. Mantenga los bordes de corte afilados y limpias para que realicen un trabajo mejor y más seguro.
- Guarde el cortacésped en el interior. Cuando no esté en uso, el cortacésped debe guardarse en un lugar seco, bajo llave, fuera del alcance de los niños.
- Mantener el cortacésped. Mantenga los bordes de corte afilados y limpios para un mejor rendimiento y seguridad.
- Si la máquina golpea un objeto extraño, siga estos pasos:
  - Pare el cortacésped, suelte la palanca de control.
  - Quite la batería.
  - Verifique si hay algún daño.
- Repare cualquier daño antes de volver a poner en funcionamiento y utilizar el cortacésped.
- No cargue la baterías la lluvia o en un lugar húmedo.
- Quite o desconecte la batería antes del mantenimiento, limpieza o retirada de material del cortacésped.
- Inspeccione el cable de motor del césped periódicamente y si está dañado, debe ser reparado por un servicio autorizado

- Use solamente cuchillas de repuesto idénticas
- No abra las baterías ni las corte. Las baterías dañadas puede liberar electrolitos corrosivos que pueden causar daño a los ojos o piel. Podría ser tóxico si se le ingiere.
- Cuando esté en operación, manténgalo fuera del agua y de la exposición prolongada a la luz directa del sol, y no lo deje expuesto a la lluvia.

⚠ A D V E R T E N C I A

Para reducir en lo posible los riesgos de provocar daños o crear situaciones de peligro, nunca limpie la herramienta con una hidrolimpiadora o bajo el chorro de una manguera.

⚠ A D V E R T E N C I A

Almacene únicamente la herramienta en interiores. Cuando vaya a limpiarlo o almacenar el cortacésped, asegúrese siempre de retirar el acumulador.

SEGURIDAD DE LOS NIÑOS

Pueden ocurrir accidentes trágicos si el operador no está atento a la presencia de niños.

- Mantenga a los niños fuera del área de trabajo y bajo estricta vigilancia de un adulto responsable.
- No permita que niños menores de 14 años usen esta podadora. Los niños de 14 años o más deben leer y comprender las instrucciones de funcionamiento y las normas de seguridad en este manual, además de ser entrenados y supervisados por sus padres.
- Esté alerta y apague la podadora si un niño o cualquier otra persona ingresan al área de trabajo.
- Antes y mientras se está moviendo hacia atrás, mire hacia abajo y atrás y verifique que no haya niños.
- Tenga extremo cuidado cuando se acerque a esquinas ciegas, entradas de puertas, arbustos, árboles u otros objetos puedan bloquearle la vista de un niño que pudiera correr hacia la podadora.

BATERÍA Y CARGADOR

⚠ P R E C A U C I Ó N

Utilice baterías de repuesto aprobadas únicamente. Otras bateríaspueden ocasionar daños a la podadora. Úsese con baterías GREENWORKS GMAX 40V.

NORMAS DE SEGURIDAD DE LA BATERÍA

- No se necesita conectar a una toma de corriente las herramientas de baterías; por lo tanto, siempre están en condiciones de funcionamiento. Esté consciente de los posibles peligros cuando no esté usando la herramienta de baterías o cuando esté cambiando los accesorios de la misma. Con el cumplimiento de esta regla se reduce el riesgo de una descarga eléctrica, incendio o lesión corporal seria.
- No coloque herramientas de baterías ni las baterías mismas cerca del fuego o del calor. De esta manera se reduce el riesgo de explosiones y de lesiones.

- No aplaste, deje caer o dañe la batería. Nunca utilice una batería o cargador que se ha caído, aplastado, recibido un golpe contundente o ha sido dañado(a) de alguna manera.
- Las baterías dañadas pueden sufrir explosiones. Deseche de inmediato toda batería que haya sufrido una caída o cualquier daño.Las baterías pueden explotar en presencia de una fuente de inflamación, como una luz guía. Para reducir el riesgo de lesiones corporales serias, nunca use un producto inalámbrico en presencia de llamas vivas. La explosión de una batería puede lanzar fragmentos y compuestos químicos. Si ha quedado expuesto a la explosión de una batería, lávese de inmediato con agua.
- No cargue ninguna batería en lugares mojados o húmedos. Con el cumplimiento de esta regla se reduce el riesgo de una descarga eléctrica.Para obtener resultados óptimos, debe cargarse la batería en un lugar donde la temperatura esté entre 42.8°F (6°C) y 104°F (40°C). No la guarde a la intemperie ni en el interior de vehículos.
- En condiciones extremas de uso o temperatura las baterías pueden emanar líquido. Si el íquido llega a tocarle la piel, lávese de inmediato con agua y jabón. Si le entra líquido en los ojos, láveselos con agua limpia por lo menos 10 miTuercaos, y después busque de inmediato atención médica. Con el cumplimiento de esta regla se reduce el riesgo de lesiones corporales serias.
- Cuando no esté utilizándose el paquete de baterías, manténgalo lejos de otros objetos metálicos, como clips, monedas, llaves, clavos, tornillos o otros objetos metálicos, pequeños que puedan establecer conexión entre ambas terminales. Establecer una conexión directa entre las dos terminales de las baterías puede causar quemaduras o incendios.
- Siempre retire el paquete de baterías de la herramienta cuando esté ensamblando partes, realizando ajustes, limpiando o cuando ésta no esté en uso. Si retira el paquete de baterías, evitará arranques accidentales que podrían provocar lesiones graves.
- Siempre retire el paquete de baterías antes de guardar el dispositivo. Cuando la batería esté completamente cargada, desconecte el cargador del suministro de corriente y retire el paquete de baterías del cargador.
- Siempre póngase protección ocular con protección lateral con la marca de cumplimiento de la norma ANSI Z87.1. Si no cumple esta advertencia, los objetos que salen despedidos pueden producirle lesiones serias en los ojos.
- Mantenga el paquete de baterías seco, limpio y sin aceite ni grasa. Use siempre un paño limpio para limpiar. Nunca use líquido de frenos, gasolina, productos derivados del petróleo o solvente para limpiar el paquete de baterías.

CUIDADO ADECUADO DE LA BATERÍA

Almacenamiento fuera de temporada

Para lograr la más larga duración posible de las baterías, se sugiere lo siguiente:

- Retire el paquete de baterías del cargador una vez cargado completamente y listo para usarse.

Para guardar el paquete de baterías más de 30 días:

- Guarde la batería donde la temperatura sea inferior a 27°C (80°F) y lejos de la humedad
- Guarde el paquete de baterías cargado 30%-50%.

NORMAS DE SEGURIDAD PARA EL CARGADOR

- Cargue la batería en lugares secos exentos de la influencia del clima. No exponga la podadora ni el cargador a la lluvia. No realice la carga en lugares húmedos. Use el cargador

de la batería en temperaturas de entre 6° y 40 ° C (42.8° y 104°F). Cuando cargue la batería, use únicamente el cargador provisto por el fabricante para reducir el riesgo de descarga eléctrica.

- TRATE EL CABLE DE CARGA CON CUIDADO. Nunca transporte el cargador del cable. No tire del cable para desconectar el cargador del tomacorriente o de la podadora. No repare la máquina con el cargador conectado ni con la llave de seguridad colocada.
- No utilice un cargador dañado. Cambie los cables o el cargador de inmediato.
- Mantenga la podadora y el cargador alejados de agua, fuentes de calor (radiadores, calentadores, estufas, etc.), llamas y químicos. No incinere este producto ya que las baterías en su interior podrían explotar o sufrir fugas.
- Asegúrese de que el paquete de baterías se asegura en el unidad antes de utilizar.
- El paquete de baterías se siente un poco caliente al tocarse mientras está cargándose. Esto es normal y no indica ningún problema.
- No coloque el cargador ni el paquete de baterías en ningún área extremadamente calurosa o fría. Funcionan mejor a la temperatura normal del interior.
- Una vez cargadas completamente las baterías, desconecte el cargador del suministro de corriente y del paquete de baterías.

⚠ A D V E R T E N C I A

Al transportar o dar servicio a la unidad, quite siempre la batería.

⚠ A D V E R T E N C I A (P R O P U E S T A 6 5)

Algo del polvo provocado por las lijas, sierras, trituradoras y taladros eléctricos, y otras actividades de construcción Contiene químicos reconocidos como causantes de cáncer y defectos congénitos u otros daños en el aparato reproductivo. Algunos ejemplos de estos químicos son:

- plomo de pinturas con base de plomo,
- sílice cristalina de ladrillos, cemento y otros productos de mampostería
- arsénico y cromo de madera tratada con químicos.

El riesgo que corre a la exposición de estos químicos varía dependiendo de la frecuencia con que realiza estos tipos de trabajos. Para reducir la exposición a estos químicos: trabaje en un área bien ventilada y con el equipamiento de seguridad aprobado, como por ejemplo máscaras especialmente diseñadas para filtrar laspartículas microscópicas.

SERVICIO

El servicio de la producto requiere extremo cuidado y conocimientos técnicos, por lo cual sólo debe ser efectuado por un tecnico de servicio calificado. Si no comprende los avisos de advertencia y sugerimos llevarla al ESTABLECIMIENTO DE SERVICIO AUTORIZADO de su preferencia para que la reparen. Al dar servicio a la unidad, sólo utilice piezas de repuesto idénticas.

GUARDAR ESTAS INSTRUCCIONES

SÍMBOLO

Algunos de los siguientes símbolos pueden ser usados en este producto. Obsérvelos y aprenda su signifi cado. Una correcta interpretación de estos símbolos le permitirá utilizar el producto mejor y de una forma más segura.

SÍMBOLO	NOM	DENOMINACIÓN/EXPLICACIÓN
V	Voltios	Voltaje
A	Amperios	Corriente
Hz	Hertz	Frecuencia (ciclos por segundo)
W	Watts	Potencia
min	MiTuercaes	Tiempo
⎓	Corriente continua	Tipo o característica de corriente
n_o	Vitesse à vide	Velocidad de giro al no haber carga
/min	por miTuercao	Revoluciones, carreras, velocidad superficial, órbitas, etc. por miTuercao
	Alerta de seguridad	Indica un peligro posible de lesiones personales.
	Moje Condiciones Ponen sobre aviso	No exponga la unidad a la lluvia ni la use en lugares húmedos.
	Lea el manual del operador	Para reducir el riesgo de lesiones, el usuario debe leer y comprender el manual del operador antes de usar este producto.
	Protección ocular	Siempre póngase protección ocular con la marca de cumplimiento de la norma ANSI Z87.1.
	Mantenga las manos y los pies alejados.	Mantenga las manos y los pies alejados de las cuchillas y del área de corte.
	No extenderse	No extienda las manos o los pies por debajo de la cubierta de la podadora.
	No utilizar sobre pendientes	No utilice la podadora sobre pendientes superiores a los 15º. Corte sobre la superficie de las pendientes y nunca de arriba a abajo.
	Mantenga alejadas a las personas presentes	Mantenga a los circunstantes a una distancia mínima de 30 m (100 pies).
	Riesgo de rebote	Tenga cuidado para que los espectadores que puedan estar cerca no resulten heridos por objetos extraños que puedan salir despedidos del cortacésped.

SÍMBOLO

Las siguientes palabras de senalizacion y sus significados tienen el objeto de explicar los niveles de riesgo relaciondos con este producto.

SÍMBOLO	SEÑAL	SIGNIFICADO
	**PELIGRO:**	Indica una situación peligrosa inminente, la cual, si no se evita, causará la muerte o lesiones serias.
	**ADVERTENCIA:**	CIIndica una situación peligrosa posible, la cual, si no se evita, podría causar la muerte o lesiones serias.
	**PRECAUCIÓN:**	Indica una situación potencialmente peligrosa la cual, si no se evita, puede causar lesiones leves o moderadas.
	PRECAUCIÓN:	(Sin el símbolo de alerta de seguridad) Indica una situación que puede producir daños materiales.

SERVICIO

El servicio de la producto requiere extremo cuidado y conocimientos técnicos, por lo cual sólo debe ser efectuado por un tecnico de servicio calificado. Si no comprende los avisos de advertencia y sugerimos llevarla al **ESTABLECIMIENTO DE SERVICIO AUTORIZADO** de su preferencia para que la reparen. Al dar servicio a la unidad, sólo utilice piezas de repuesto idénticas.

⚠ A D V E R T E N C I A

Para evitar lesiones corporales serias, no intente utilizar este producto sin haber leído y comprendido totalmente el manual del operador. Si no comprende los avisos de advertencia y las instrucciones del manual del operador, no utilice este producto. Llame al departamento de atención al consumidor 1-888-909-6757 y le brindaremos asistencia.

⚠ A D V E R T E N C I A



Cualquier producto en funcionamiento puede lanzar objetos hacia los ojos, lo cual puede causar serios daños a los mismos. Antes de iniciar la operación de herramientas de corriente, siempre utilice gafas de seguridad, gafas de seguridad con protección lateral, y en la medida en que sea necesario, un protector para todala cara. Recomendamos la careta protectora de visión amplia encima de los anteojos normales, o los anteojos protectores estándar con protección lateral. Siempre póngase protección ocular con la marca de cumplimiento de la norma ANSI Z87.1.

GUARDAR ESTAS INSTRUCCIONES

CONOZCA SU PODADORA

Lea el manual del operador y las normas de seguridad antes de manejar la podadora. Compare la ilustración en Fig. 1 con la podadora para familiarizarse con la ubicación de los diferentes controles y ajustes. Guarde este manual para referencia futura.

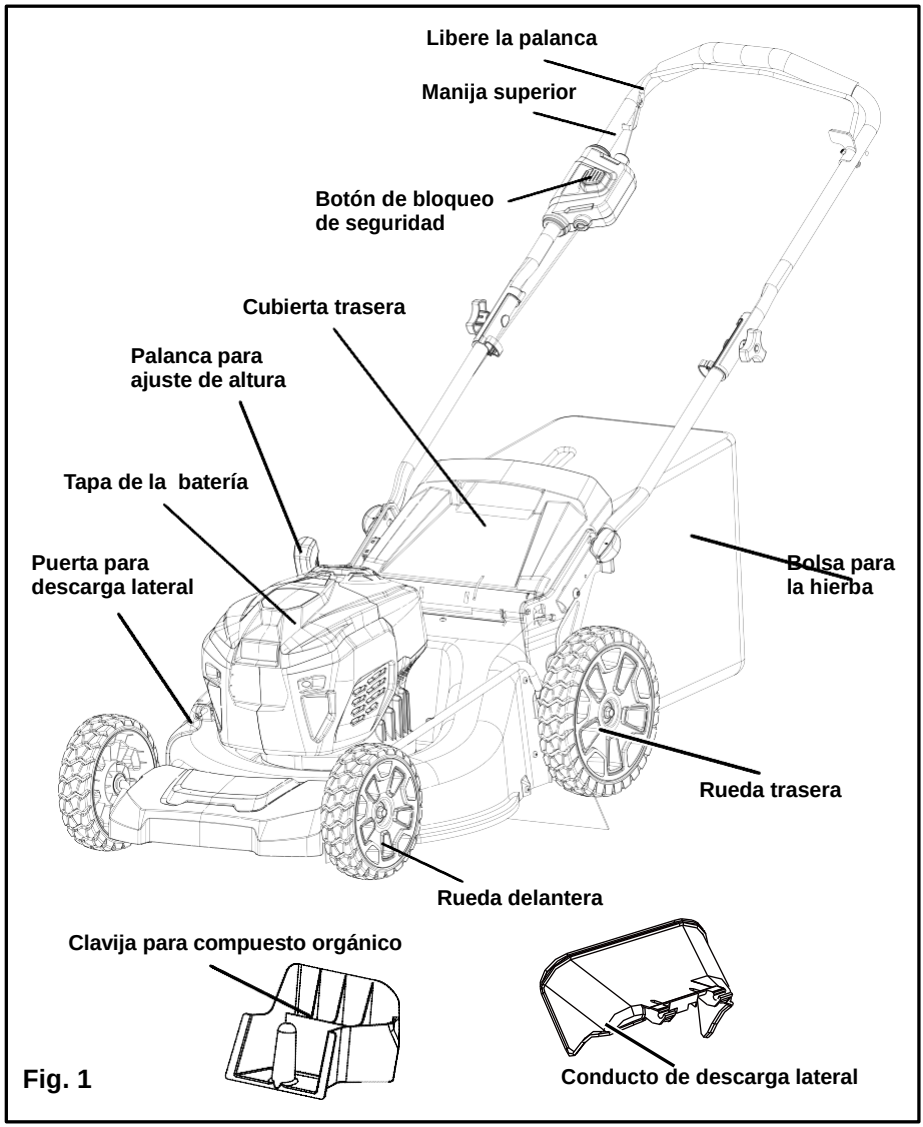

Fig. 1

INSTRUCCIONES DE ENSAMBLADO

NOMBRE DE LAS PIEZAS	FIGURA	PARTE NO.
Podadora	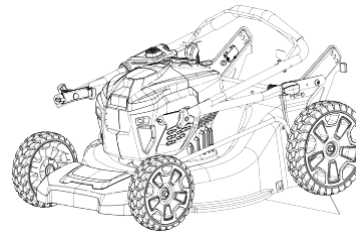	1
Clavija para compuesto orgánico	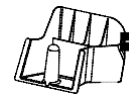	1
Conducto de descarga lateral		1
Bolsa colectora de césped	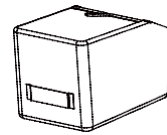	1
Perilla de la empuñadura		2
Perno del asa		2
Manual		1

INSTRUCCIONES DE ENSAMBLADO

DESEMPAQUETADO

- Extraiga cuidadosamente de la caja la herramienta y los accesorios. Asegúrese de que estén presentes todos los artículos enumerados en la lista de empaquetado.
- Inspeccione cuidadosamente la herramienta para asegurarse de que no haya sufrido ninguna rotura o daño durante el transporte.
- No deseche el material del envase hasta que haya inspeccionado cuidadosamente y haya utilizado el producto.
- Si hay piezas dañadas o faltantes, le suplicamos llamar al (1-888-909-6757) donde le brindaremos asistencia.

⚠ A D V E R T E N C I A

En caso de que se dañe o falte alguna pieza, no utilice este producto hasta que se hayan reemplazado las piezas. El uso de un producto al que le faltan piezas o cuyas piezas están dañadas, puede producir lesiones personales graves.

⚠ A D V E R T E N C I A

No intente midofi car este producto o crear accesorios que no fueron recommendados para usar con eate producto.Cualquier alteracion o midifi cacion se considerara como mal uso y podra resultar en una condición peligrosa que conducirá a posibles lesiones personales serias

⚠ A D V E R T E N C I A

No inserte la llave hasta que el montaje sea completo y la unidad esté lista para cortar. Si la máquina está mal montada, podría arrancar accidentalmente y provocar graves daños personales.

⚠ A D V E R T E N C I A

Para evitar un arranque accidental que podría causar lesiones corporales serias, retire siempre la batería del producto al ensamblar las piezas.

⚠ A D V E R T E N C I A

No utilice nunca el cortacésped sin los dispositivos de seguridad adecuados en su lugar y en perfectas condiciones. Nunca use el cortacésped con dispositivos de seguridad dañados. La utilización de este producto con piezas dañadas o faltantes podrá causar lesiones personales serias.

INSTRUCCIONES DE ENSAMBLADO

DESPLEGAR Y AJUSTAR EL MANGO INFERIOR *(Consulte la figura 2)*

⚠ A D V E R T E N C I A

Plegar y desplegar el mango incorrectamente puede dañar los cables y dar lugar a unas condiciones de funcionamiento inseguras.

• No dañe los cables al plegar o desplegar el mando.

•Si el cable está dañado póngase en contacto con el establecimiento de servicio autorizado.

- Tire y gire 90º las perillas de los mangos (1) que están a los dos lados para aflojar los mangos inferiores (2) de los dos lados.
- Mueva los mangos inferiores hasta la posición de funcionamiento. Puede elevar o bajar el mango hasta colocarlo en la posición más cómoda. Hay 3 posiciones (3) para elegir. Suelte las perillas de los mangos para colocar el mango inferior en su sitio.

NOTA: Asegúrese de que ambos lados se fijan en la misma posición durante el montaje adecuado.

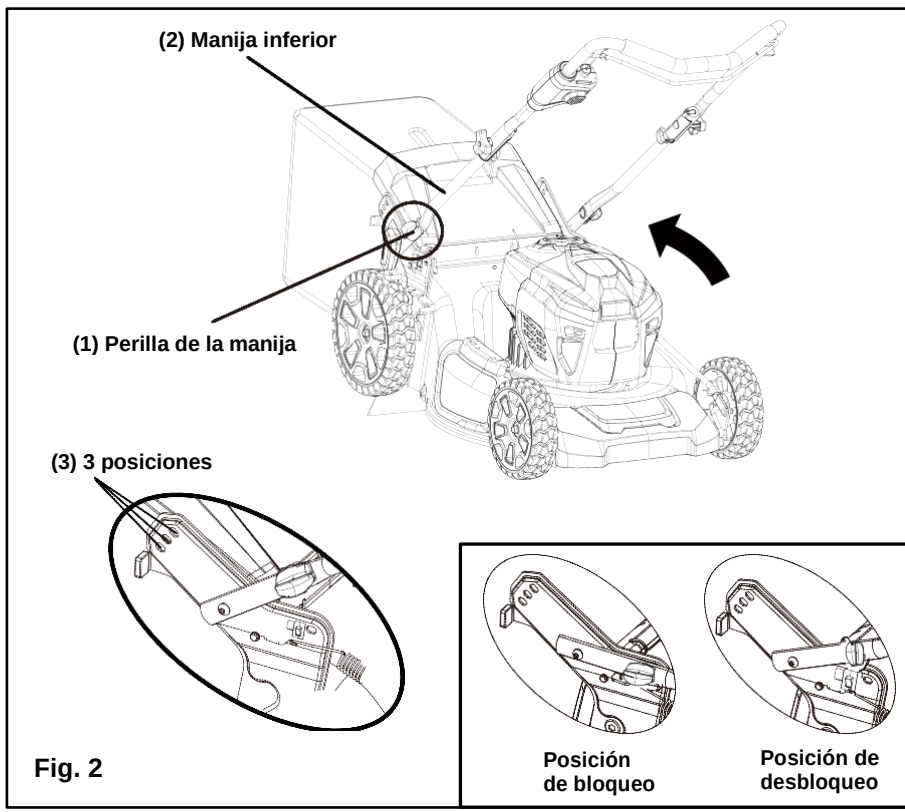

Fig. 2

INSTRUCCIONES DE ENSAMBLADO

INSTALACIÓN DEL MANGO SUPERIOR *(Consulte la figura 3)*

• Alinee los agujeros para montar de la manija superior (1) y la manija inferior (2). Introduzca el perno (3) de cabeza de hongo y utilice las perillas (4) para apretarlos. Repita la operación por el otro lado.

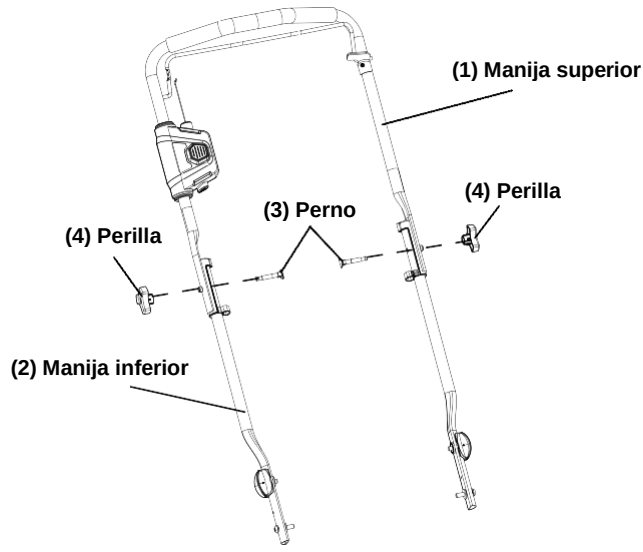

Fig. 3

COLOCACIÓN DEL COLECTOR DE CÉSPED *(Consulte la figura 4)*

- Levante la puerta de descarga posterior (1).
- Levante el colector de césped sujetándolo por el mango (2) y colóquelo debajo de la puerta trasera de descarga para que los ganchos (3) del colector de césped (4) queden asentados en la barra de la puerta (5).
- Suelte la puerta de descarga posterior. Cuando estén correctamente instalados, los ganchos del receptor de hierba saldrán por las aberturas de la puerta de descarga posterior.

NOTA: Cuando utilice el receptor de hierba no instale el deflector de descarga lateral ni el tapón de ecubrimiento.

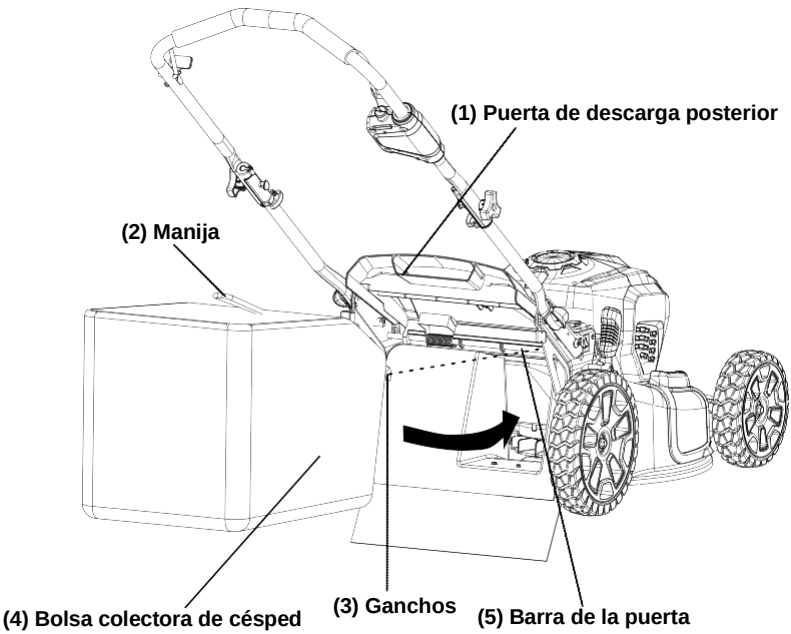

Fig. 4

INSTALACIÓN O RETIRO DE LA CLAVIJA PARA COMPUESTO ORGÁNICO

(Consulte la figura 5)

- Para quitar el tapón de la función para cubrimiento con hojarasca , levante la puerta de descarga posterior (1).
- Sujete el mango (2) del adaptador para triturado. Usando este mango, eleve y tire el adaptador de triturado.
- El tapón de la función para cubrimiento con hojarasca (3) se inserta angulado, por lo que es necesario ejercer un poco de fuerza para quitarlo.
- Para instalar la bolsa para recolección de grama se debe quitar el tapón de la función para cubrimiento con hojarasca.
- Al quitar la bolsa para recolección de grama se debe colocar de regreso el tapón de la función para cubrimiento con hojarasca.

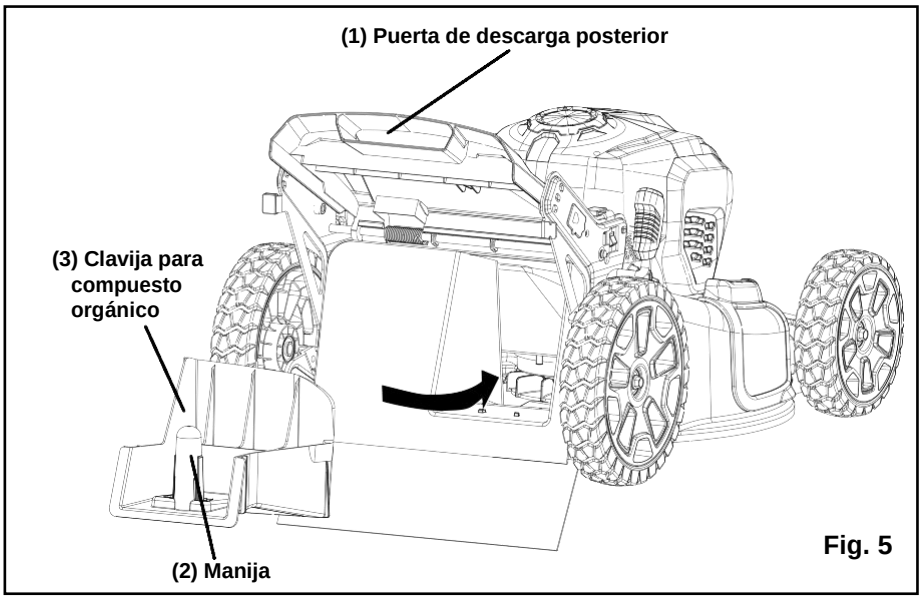

Fig. 5

INSTALACIÓN DEL DEFLECTOR DE DESCARGA LATERAL *(Consulte la figura 6)*

- Levante la puerta de descarga lateral (1).
- Alinee las ranuras (2) del deflector (3) con los pasadores (4) de la parte inferior de la puerta.
- Baje el deflector hasta que los ganchos del piso de la podadora estén asegurados en las aberturas del deflector.
- Suelte el deflector y la puerta.

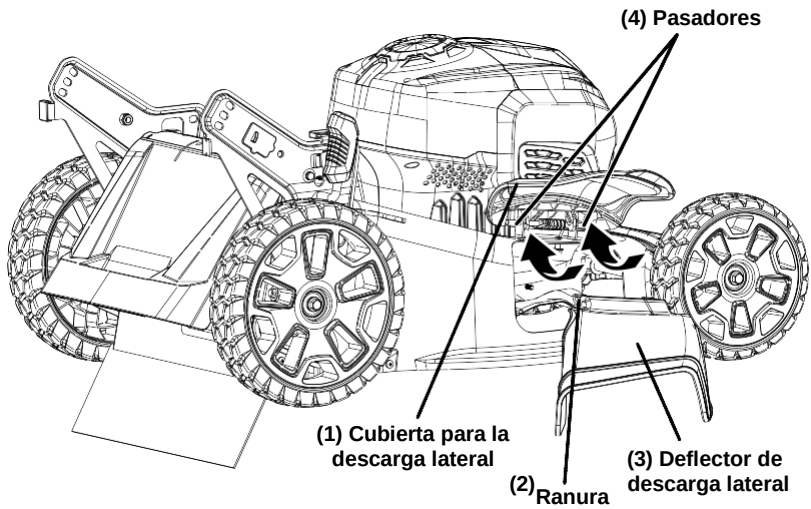

Fig. 6

PARA INSTALAR LA BATERÍA *(Consulte la figura 7)*

- Levante y sostenga la tapa de la batería (1).
- Alinee la batería (2) con el puerto de la batería de la podadora.
- Asegúrese de que el botón de liberación de la batería trabe en su lugar y que la batería esté completamente asentada y asegurada en la podadora antes de empezar la operación.
- Inserte la batería en el compartimento de la batería izquierdo (3) para encender el cortacésped. Este cortacésped incluye un compartimento para guardar la batería (4) que ofrece un espacio conveniente para guardar su batería cuando no se utilice, o para guardar una batería adicional para extender la autonomía del aparato.
- Inserte la llave de seguridad (5). Si la máquina no se va a utilizar inmediatamente, retire la batería.
- Cierre la tapa.

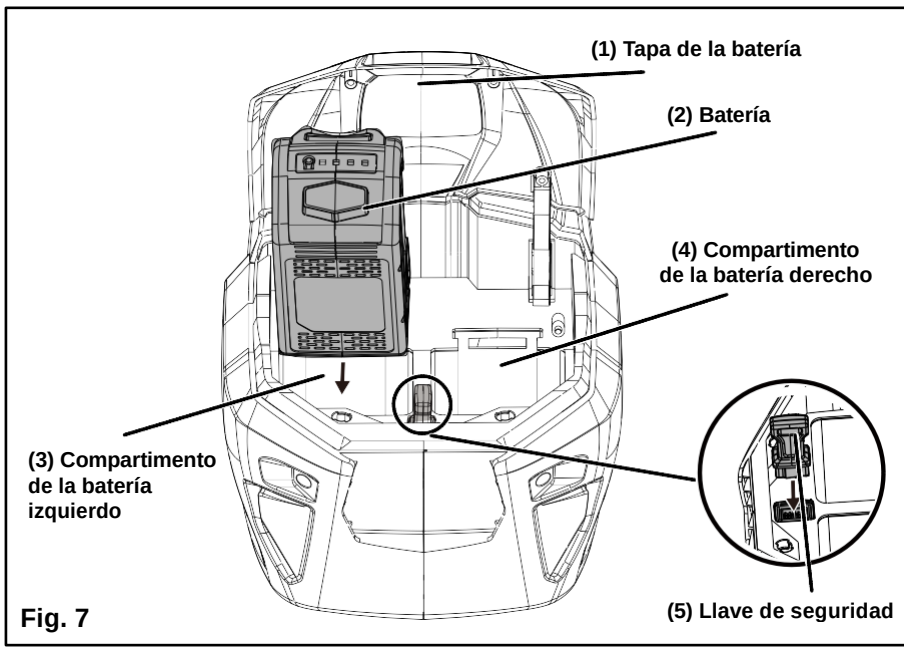

Fig. 7

PARA RETIRAR LA BATERÍA *(Consulte la figura 7)*

- Libere la palanca de control para detener la podadora.
- Abra la tapa de la batería.
- Retire la llave de seguridad.
- Presione el botón de liberación de la batería en la podadora. Esto hará que la batería se salga ligeramente de la herramienta.
- Retire la batería de la podadora.

ENCENDIDO /APAGADO DE LA PODADORA *(Consulte la figura 8)*

Para arrancar la podadora:

- Levante la tapa de la batería.
- Instale la batería. Inserte la llave de seguridad.
- Presione y mantenga presionado el botón de bloqueo para seguridad (1).
- Hale la palanca de control (2) hacia arriba de la manija para encender la podadora y suelte el botón.

Para detener la podadora:

- Libere la palanca de control .

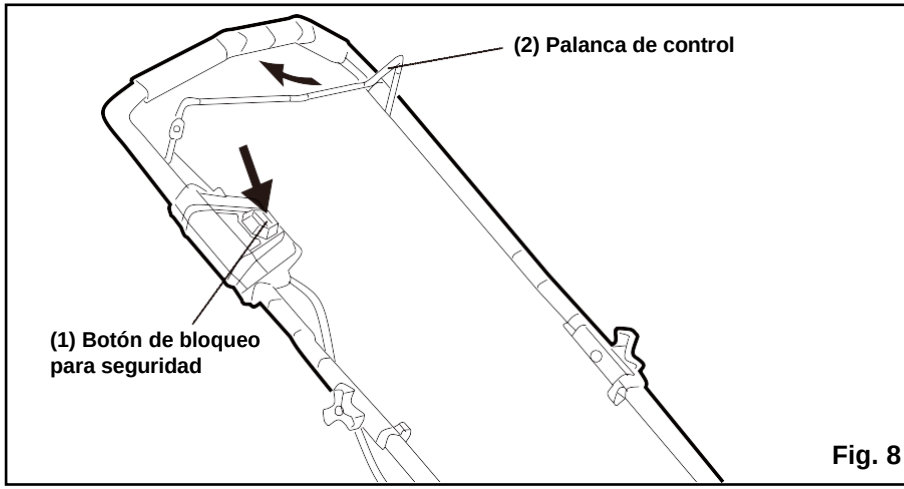

Fig. 8

Arranque suave

Este cortacésped de LI-ION está equipado con una función de "arranque suave". Al arrancar inicialmente, el cortacésped se llevará aprox. 3 segundos para llegar hasta la máxima velocidad. Si el cortacésped no arranca inicialmente: Retire la batería y compruebe bajo la plataforma de corte para asegurarse de que no hay nada obstruyendo la cuchilla y que puede girar libremente con la mano. Aunque la cantidad de césped que bloquee la lámina sea pequeña puede impedir que la lámina acelere y actúe.

⚠ P R E C A U C I Ó N

No intente anular el funcionamiento de la botón de bloqueo para seguridad o palanca de control.

⚠ A D V E R T E N C I A

Una operadora en funcionamiento puede arrojar objetos extraños a los ojos del operador y, de esta manera, ocasionar graves daños oculares. Siempre use gafas de seguridad cuando use la podadora y realice ajustes o reparaciones.

INSPECCIÓN DEL ÁREA DE CORTE. Retire piedras, palos, cables, juguetes y otros desechos que la cuchilla giratoria pueda arrojar.

AJUSTE DE LA ALTURA DE CORTE *(Consulte la figura 9)*

Al enviarse el aparato, las ruedas en el cortacésped se ajustan a una posición de corte bajo. Antes de usar el cortacésped por primera vez, ajuste la posición del corte a la altura más adecuada para su cortacésped. El césped promedio debería medir entre 1 1/2" y 2" (38 mm y 50 mm) durante los meses fríos y entre 2" y 3 1/2" (50 mm y 83 mm) durante los meses cálidos.

Para ajustar la altura de la hoja:

- Eleve la altura de la hoja sujetando la palanca de ajuste de altura (1) y moviéndola hacia la parte posterior de la podadora.
- Baje la altura de la hoja sujetando la palanca de ajuste de altura (1) y moviéndola hacia la parte delantera de la podadora.

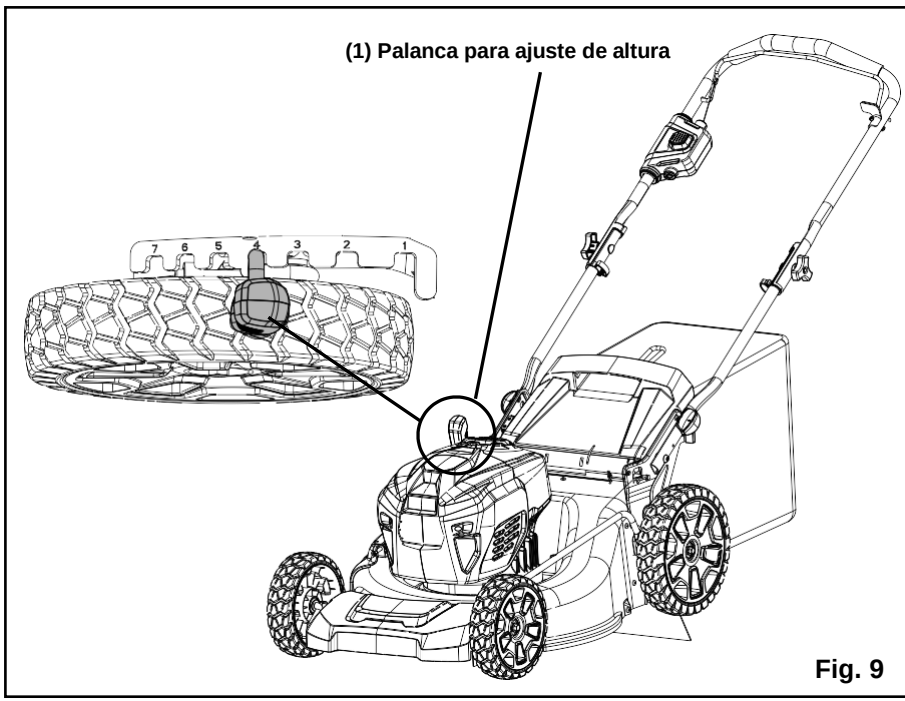

Fig. 9

MANEJO EN PENDIENTES *(Consulte la figura 10)*

⚠ A D V E R T E N C I A

Las pendientes son una de las causas principales de accidentes por resbalones y caídas accidentales que pueden provocar lesiones severas. El funcionamiento de la podadora en pendientes requiere tomar precauciones extraordinarias. Si se siente inseguro en una pendiente, no use la podadora allí. Para su seguridad, antes de hacer funcionar esta podadora en un área inclinada o con lomas, utilice el registrador de pendientes que ha sido incluido como parte de este manual para medir pendientes.

- Pode atravesando las pendientes; no hacia arriba ni hacia abajo. Tenga mucha precaución al cambiar de dirección en una pendiente.
- Tenga cuidado con los pozos, surcos, piedras, objetos ocultos o montículos que puedan provocar que se resbale o tropiece. El césped alto puede ocultar obstáculos. Retire todos los objetos como piedras, ramas de árboles, etc., que puedan provocar tropezones o ser lanzados por la cuchilla.
- Siempre asegúrese de su postura. Un resbalón y caída puede provocar lesiones serias. Si siente que está perdiendo el equilibrio, suelte el mango de control del motor/cuchilla inmediatamente. La cuchilla para de girar en 3 segundos.
- No pode el pasto de precipicios,zanjas o terraplenes;podria perder la firmza de la postura o el equilibrio.
- No pode el césped en pendientes con un ángulo mayor a 15°.
- No pode la grama húmeda o mojada. Un apoyo poco estable podría provocar resbalones.

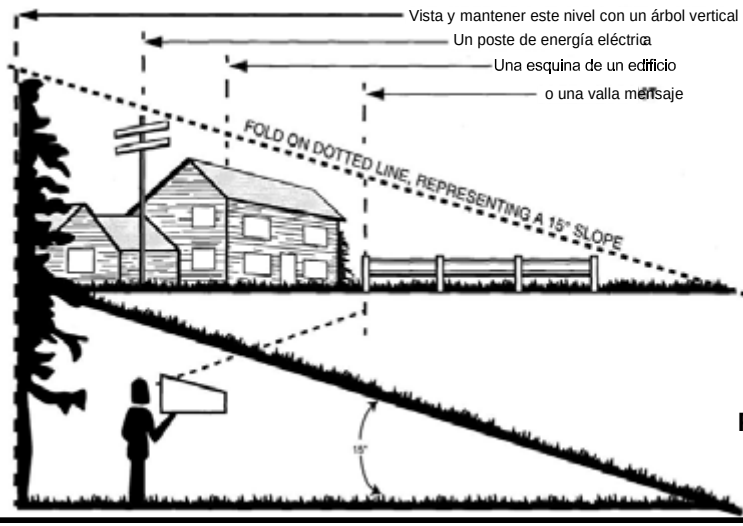

Fig. 10

⚠ A D V E R T E N C I A

No pode el césped en pendientes con un ángulo mayor a 15° (una elevación de aproximadamente 2-1/2 pies [0.75 metros] cada 10 pies [3 metros]). Pode transversalmente en el frente de unapendiente y nunca arriba abajo.

CONSEJOS DE PODA

NOTA: el rendimiento de la podadora será mucho mayor con una cuchilla filosa, especialmente si de corta césped alto.Asegúrese de revisar la cuchilla y afilarla al menos una vez al año, según se describe en la sección Mantenimiento.

- Verifique que no haya piedras, palos, cables ni otros objetos en el césped que puedan dañar las cuchillas o el motor. Es posible que la podadora arroje estos objetos accidentalmente y en cualquier dirección, algo que puede ocasionar lesiones personales graves al operador y a otras personas.
- Para evitar descargas eléctricas, no use la podadora en condiciones húmedas.
- No pode el césped en círculos. Muévase hacia adelante y atrás del césped.
- Cuando corte césped grueso, pase la podadora más lentamente para lograr un mejor corte y una adecuada descarga de recortes. Para tener un césped sano, siempre corte un tercio o menos de su altura total. El césped promedio debe tener aproximadamente de 3,8 a 5 cm (1-1/2 a 2 pulgadas) de altura en meses fríos y más de 5 cm y 8.3cm (2 - 1/4 a 3 pulgadas) en meses cálidos. Si hay crecimiento, el césped debe cortarse en otoñol.

CONSEJOS PARA EL CORTACÉSPED

NOTA: SIEMPRE INSPECCIONE EL ÁREA DONDE UTILIZARÁ LA PODADORA Y RETIRE PIEDRAS, PALOS, CABLES, HUESOS Y OTROS DESECHOS QUE LA CUCHILLA GIRATORIA PUEDA ARROJAR.

- Libere la palanca de control para apagar la podadora si cruza un área con gravilla (la cuchilla podría arrojar piedras).
- Coloque la podadora en la altura de corte más alta cuando pode suelos duros o malezas altas.
- Para que la trituración sea efectiva, no corte césped húmedo ya que tiende a pegarse en el lado inferior de la plataforma y, de esta manera, los recortes de césped no se trituran correctamente. Es posible que el césped nuevo o espeso necesite un corte más angosto. La velocidad en el suelo debe ajustarse según la condición del césped. Si no ha podado y el césped ha crecido más de 10 cm, pódelo dos veces para reducir su altura a un máximo de 8,3 cm.
- Camine a un ritmo constante y adecuado. Superponga las filas. No deje que el césped crezca demasiado. En caso de que esto suceda, comience en la posición de corte más alta y luego baje a la altura de corte deseada.

⚠ A D V E R T E N C I A

Si usted golpea un objeto extranjero, para el motor y quita la batería. Inspeccione minuciosamente si la podadora se dañó. Repare los daños antes de usar la podadora. La vibración excesiva de la podadora durante su funcionamiento advierte un daño. Inspeccione minuciosamente la podadora y repare los daños antes de usarla.

VACIADO DE LA BOLSA PARA ENSA CAR LA HIER BA *(Consulte la figura 11)*

- Detenga la podadora de césped, deje que las hojas se detengan por completo y retire la batería.
- Levante la cubierta de descarga trasera.
- Levante la bolsa para ensacar la hierba por el mango para retirarla de la podadora.
- Vierta el césped triturado para vaciar la bolsa.
- Levante la cubierta de descarga trasera y reinstale la bolsa para ensacar la hierba como se ha descrito anteriormente en este manual.



Fig. 11

CAMB IO DE LA CUCH ILLAE *(Consulte la figura 12-13)*

⚠ A D V E R T E N C I A

Para reducir el riesgo de descarga eléctrica, no exponga la podadora al agua. Se debe limpiar el lado inferior de la plataforma de la podadora después de cada uso, ya que se acumulan recortes de césped, hojas, suciedad y otros desechos, y producen óxido y corrosión.

Utilice solo una cuchilla de sustitución GREENWORKS (artículo n.º 333011555).

- RETIRE LA BATERÍA.
- Use guantes acolchados de cuero y calce un bloque de madera entre la cuchilla y la plataforma de la podadora a fin de evitar que la cuchilla gire cuando se retire la perilla.
- Utilice un casquillo o una llave para aflojar la perilla (1) y sacar la cuchilla (4). Gire la tuerca “EN DIRECCIÓN CONTRARIA A LAS MANECILLAS DEL RELOJ” para aflojarla y “EN LA MISMA DIRECCIÓN QUE LAS MANECILLAS DEL RELOJ” para ajustarla.
- Retire la perilla (1) y la cuchilla (2).
- Para volver a colocar la cuchilla, póngala con los bordes cortantes en dirección a la tierra. Ensamble la perilla como se muestra a continuación. Con un casquillo o una llave, gire la tuerca de la cuchilla “EN LA MISMA DIRECCIÓN QUE LAS MANECIL LAS DEL RELOJ” para asegurar la cuchilla.

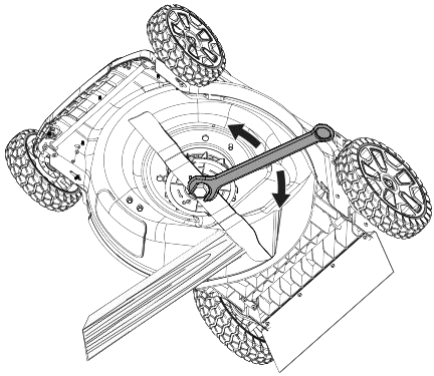

Fig. 12

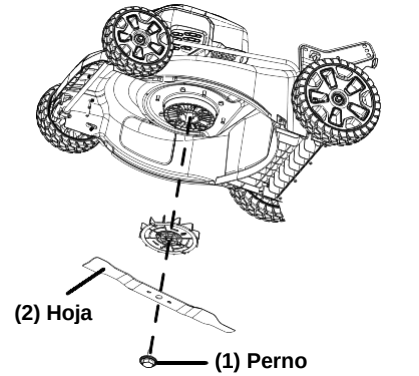

Fig. 13

NOTA: asegúrese de cambiar las partes en el mismo orden en el que se retiraron. Cuando coloque la cuchilla, verifique que los extremos curvos apunten a la plataforma de la podadora y no a la tierra. Consulte el dibujoesquemático en la página 32 de este manual.

MANTENIMIENTO

LIMPIEZA DE LA PODADORA

⚠ A D V E R T E N C I A

Para reducir el riesgo de descarga eléctrica, no exponga la podadora al agua. Se debe limpiar el lado inferior de la plataforma de la podadora después de cada uso, ya que se acumulan recortes de césped, hojas, suciedad y otros desechos, y producen óxido y corrosión.

Retire toda acumulación de césped y hojas en y alrededor de la cubierta del motor (no use agua). Limpie la podadora con un paño seco de vez en cuando. Si se acumulan desechos en el lado inferior de la unidad mientras la está usando, detenga el motor desconéctelo del suministro de electricidad. Incline la podadora hacia adelante o hacia un lado y raspe el lado inferior hasta limpiarlo con una herramienta apropiada.

ALMACENAJE DEL CORTACÉSPED

Debe seguir los pasos a continuación antes de guardar la podadora de césped.

- Limpie la podadora según las instrucciones anteriores.
- Inspeccione y cambie o afile la cuchilla de ser necesario. Consulte la sección de mantenimiento.
- Lubricar la podadora.Almacene la podadora en un área seca y limpia. No la almacene cerca de materiales corrosivos, como fertilizantes y cloruro sódico.
- Guarde la podadora en un lugar fresco y seco bajo techo, fuera del alcance de los niños. No la cubra con una lámina de plástico sólido, ya que el plástico atrae humedad alrededor de la podadora y produce corrosión.
- Saque la batería y almacénela en un lugar fresco y seco, si es posible.
- Quite la llave y guárdela en un lugar seguro fuera del alcance de los niños. Para almacenarla no es necesario quitar la batería.

FUNCIÓN DE ALMACENAMIENTO VERTICAL *(Consulte la figura 14)*

- Retire la batería del cortacésped.
- Retire la bolsa de colector de césped.
- Gire las perillas del mango a la posición de desbloqueo.
- Baje el conjunto del mango y gire las manillas del mango a la posición de bloqueo.
- Levante el cortacésped por la parte delantera a la posición vertical.

INTERRUPTOR DE ALMACENAJE:

Cuando se gira completamente la manija a la posición de almacenaje, la podadora está equipada con un interruptor secundario (1) que deshabilitará la podadora para que no se encienda en la posición de almacenaje. El interruptor secundario (R) no reemplaza la necesidad de retirar la llave de seguridad y la batería para evitar un arranque accidental o el uso no autorizado.

⚠ A D V E R T E N C I A

Siempre retire la batería el cortacésped antes de colocar la unidad en la posición de almacenamiento vertical.

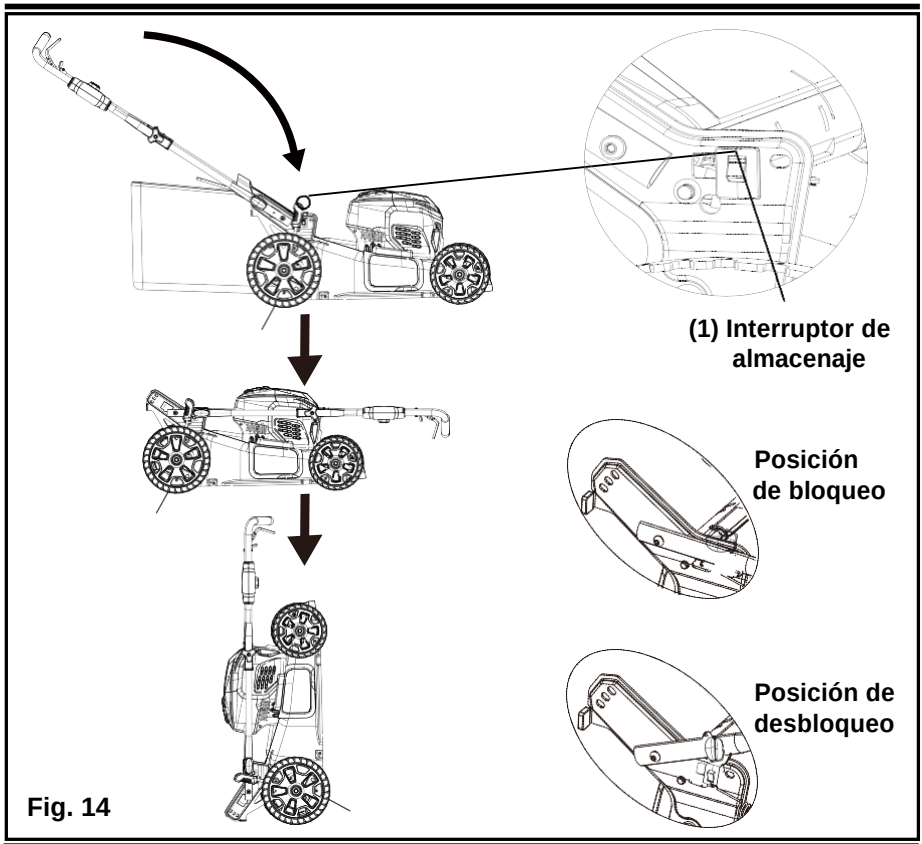

Fig. 14

MANTENIMIENTO

- Cuando repare la podadora, utilice únicamente piezas de repuestos disponibles del fabricante. Para obtener piezas de repuesto, llame a la línea de ayuda gratuita al 1-888-909-6757. Si se utilizan piezas que no cumplen con las especificaciones del equipo original,es posible que el rendimiento sea inadecuado y se vea comprometida la seguridad.
- Antes de limpiar, reparar o inspeccionar la podadora, verifique que la cuchilla y todas las piezas con movimiento se hayan detenido por completo, y retire la llave. A fin de evitar arranques accidentales, retire la llave cuando la podadora no está siendo usada. Retire la batería cuando realice ajustes o cuando cualquiera de las cuatros ruedas tiene que levantarse del piso.
- Mantenga las manijas secas, limpias y sin aceite ni grasa.
- Para reducir el riesgo de incendio, mantenga el motor libre de acumulaciones de césped, hojas y desechos.
- A ,menduo,verifique que permos de montaje del motor y la cuchilla esten bien ajustados. Inspeccione visualmente si la cuchilla está dañada (es decir, si está doblada, agrietada o desgastada)
- Mantenga la podadora con cuidado para el mejor y más seguro funcionamiento. Mantenga la cuchilla afilada y limpia.Las cuchilla estan afilidas y pueden cortar.Envuela las cuchilla o use guantes. Realice las reparaciones con extremo cuidado.
- Mantenga tuercas, pernos y tornillos ajustados para asegurarse de que el equipo se encuentre en una condición de trabajo segura.
- No manipule los dispositivos de seguridad. Verifique su correcto funcionamiento regularmente.
- Si choca un objeto extraño, detenga el motor y cambie el pasador de seguridad. Inspeccione minuciosamente si la podadora se dañó. Repare los daños antes de usar la podadora.
- Los componentes de la podadora pueden desgastarse y dañarse, y esto a su vez puede exponer las piezas en movimiento y permitir que se arrojen objetos. Como una precaución deseguridad, revise frecuentemente los componentes y cambie aquéllos que muestren signos de desgaste o daño.
- Cuando no esté en uso, guarde la podadora en un lugar seco bajo techo y fuera del alcance de los niños.

⚠ A D V E R T E N C I A

Al dar servicio o transportar la podadora quite siempre la batería.

ELIMINACIÓN DE BATERÍAS SIN DAÑO PARA EL AMBIENTE

Las baterías utilizadas en este Podadora contienen los siguientes materiales tóxicos y corrosivos:
Litio-ión, un material tóxico.



⚠ A D V E R T E N C I A

Todos los materiales tóxicos deben ser desechados de forma específica para evitar contaminar el medio ambiente. Antes de desechar una batería de litio-ión estropeada o gastada, póngase en contacto con el organismo encargado del tratamiento de residuos más próximo o con su agencia de protección medioambiental para informarse y solicitar instrucciones específicas. Recicle las baterías en un centro o dispositivo adecuado, autorizado para el tratamiento del Litio-ión.

⚠ A D V E R T E N C I A

Si la batería se agrieta o se rompe, con o sin escapes, no la recargue ni la utilice. Deséchela y sustitúyala por una batería nueva. ¡NO INTENTE REPARARLA!

Para evitar lesiones y riesgos de incendio, explosión o shock eléctrico, así como dañar el medio ambiente:

- Cubra los terminales de la cubierta de la batería con cinta adhesiva resistente.
- NO intente retirar ni destruir componentes de la batería.
- NO intente abrir la batería.
- Si aparece una grieta, los electrolitos que se liberan son corrosivos y tóxicos. NO permita que la solución entre en contacto con los ojos o la piel y no la ingiera.
- NO tire estas baterías a la basura.
- NO las incinere.
- NO las ponga donde puedan acabar en el basurero o en una línea de tratamiento de residuos municipal.
- Llévelas a un centro oficial de reciclaje o recogida de desechos.

SOLUCIÓN DE PROBLEMAS

PROBLEMA	CAUSA POSIBLE	SOLUCIÓN
La podadora no arranca.	La batería no tiene carga.	Cargue la batería.
	El interruptor de control está dañado.	Reemplace el interruptor de control.(Llame a la línea telefónica gratis para ayuda 1-888-909-6757.
	Pasto pegado al lado de la hoja.	Quite beteria.Verifique bajo plataforma para asegurar que césped no sea atascado luego a la hoja.
	La batería no es conectada al motor.	Check the connection between the battery and the mower. Make sure the battery clicks into place.
	La batería puede requerir servicio o reemplazo.	Llame a la línea telefónica gratis para ayuda 1-888-909-6757 o reemplace la batería.
	La llave de seguridad no está instalada en la podadora.	Asegúrese de que la llave de seguridad esté instalada completamente en la podadora.
La podadora corta el césped de forma despareja.	El césped es escabroso o desparejo.	Revise el área a podar.
	La altura de corte no se ajustó correctamente.	Mueva las ruedas a una posición más alta.
La podadora no trituramulch correctamente.	Hay recortes de césped húmedo pegados en el lado inferior de la plataforma.	Espere a que el césped se seque antes de podar.
	El tapón de la función para cubrimiento con hojarasca no está en su lugar.	Instalación de la clavija para compuesto orgánico.
La podadora to es pesada para empujar.	La grama está muy larga o la altura de corte está muy baja.	Aumente la altura de corte.
	La parte trasera de la carcaza de la podadora y la cuchilla se traban debido a que la grama es muy densa.	Vacíe la bolsa para recolección de grama.
La podadora produce ruidoand y vibración excesivos.	El eje del motor está doblado.	Detenga el motor y compruebe si hay daños.
	La cuchilla no está equilibrada.	Repare lo necesario antes de arrancarla de nuevo. Si la vibración continúa, llame a la línea telefónica gratis para ayuda1-888-909-6757.

GARANTÍA LIMITADA



Por este medio y por un período de cuatro años GREENWORKS™ garantiza este producto contra defectos en materiales, piezas o mano de obra al comprador original que cuente con una prueba de compra. GREENWORKS™, a su sola discreción reparará o reemplazará, sin costo alguno para el cliente, cualquier pieza defectuosa, siempre y cuando se haya hecho uso normal de ella. Esta garantía es válida solamente para unidades utilizadas de manera personal y que no hayan sido utilizadas o alquiladas para uso industrial o comercial, y que hayan recibido mantenimiento de acuerdo a las instrucciones que aparecen en el manual del propietario que se suministró con el producto nuevo.

ARTÍCULOS QUE NO CUBRE LA GARANTÍA:

1. Cualquier pieza que se haya vuelto inoperante debido a mal uso, uso comercial, abuso, descuido, accidente, mantenimiento inapropiado o alteración; o
2. La unidad, si no ha sido operada o si no se le ha dado mantenimiento de acuerdo al manual del propietario; o
3. Desgaste normal, excepto según se indica a continuación;
4. Artículos de mantenimiento rutinario tales como lubricantes, afilado de cuchillas;
5. Deterioro normal del acabado exterior debido al uso y la exposición al entorno.

LÍNEA TELEFÓNICA PARA AYUDA DE GREENWORKS (1-888-909-6757):

Se puede obtener servicio relacionado con la garantía llamando de lunes a viernes el **1-888-909-6757.**

CARGOS DE TRANSPORTE:

Los cargos de transporte por el traslado de cualquier unidad de equipo o accesorio eléctrico son responsabilidad del comprador. El comprador es responsable de pagar los cargos de transporte de cualquier pieza presentada para reemplazo de acuerdo a esta garantía a menos que **GREENWORKS** solicite por escrito tal retorno.

VISTA DESARROLLADA

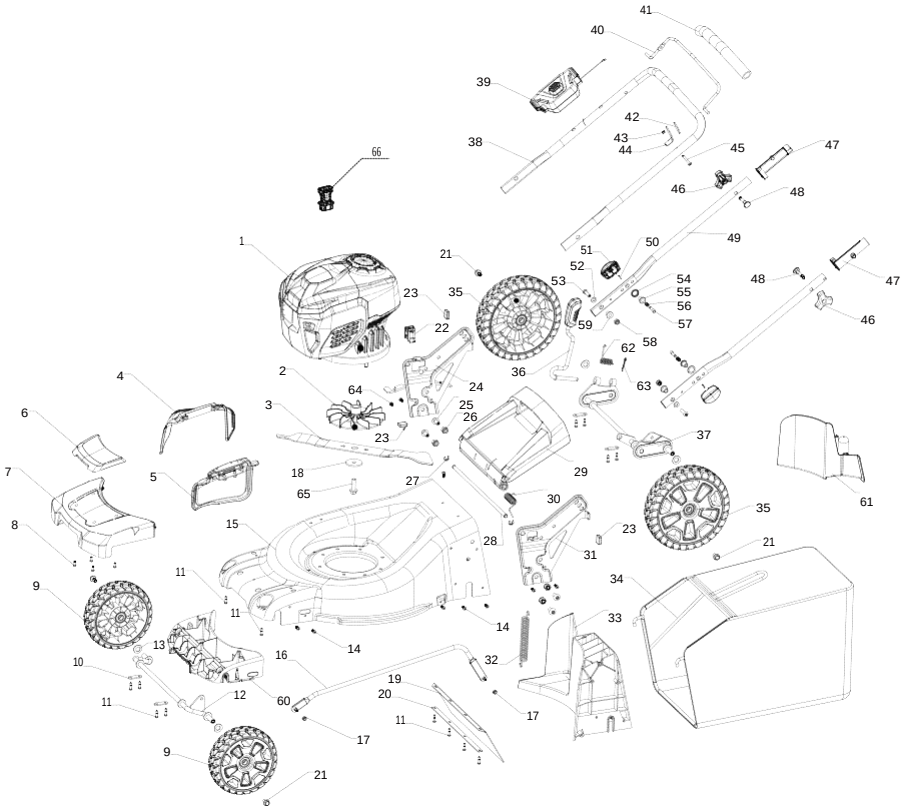

LISTA DE PIEZAS

NO.D'ARTICLE	NO. DE PIECE	DESCRIPTION	QTÉ
1	311161571	Conjunto del motor de 40 V	1
2	341191179	Ventilador	1
3	333011555	Lámina	1
4	341011555	Conducto de descarga lateral	1
5	311061555	Conjunto de la cubierta de descarga lateral	1
6	341331179U	Cubierta decorativa	1
7	341011571	Parachoques	1
8	3220504	Tornillo	4
9	341281179A	Conjunto de la rueda de 8"	2
10	33307470A	Placa de sujeción del eje	4
11	322081163	Tornillo	16
12	311041571	Tornillo	1
13	332211179	Pemo	4
14	3220951D	Tornillo	13
15	333031555B	Plataforma	1
16	311111555	Palanca de unión para ajustar la altura	1
17	3220343	Tuerca	2
18	333021527	Arandela de fijación	1
19	342011555	Escudo trasero	1
20	333061555	Placa de presión(Escudo trasero)	1
21	32202390	Pemo	4
22	312011571	Interruptor mecánico para posición vertical	1
23	342031179	Taco de goma	3
24	333101555	Soporte para ajustar la altura (derecho)	1
25	3221637	Pemo	4
26	32910131	Tuerca	4
27	3290506	Anilla de seguridad	2
28	332021555	Eje de tapa trasera	1
29	341061555	cubierta trasera	1
30	332111179	Resorte de torsión (cubierta trasera)	1
31	333041555	Soporte para ajustar la altura (izquierda)	1
32	332011555	Resorte de tensión para ajustar la altura	1
33	341051555	Deflector trasero	1

LISTA DE PIEZAS

NO.D'ARTICLE	NO. DE PIECE	DESCRIPTION	QTÉ
34	311151571	Conjunto de la bolsa del receptor de hierba	1
35	341271179A	Conjunto de la rueda de 10"	2
36	333111555	Conjunto de la palanca de ajuste de la altura	1
37	311101555	Eje de la rueda trasera	1
38	333111179A	mango superior	1
39	311171571	Conjunto de la caja del interruptor	1
40	333061179G	Palanca de separación	1
41	342021179	Gomaespuma	1
42	369011171	Gomaespuma	1
43	3220439	Tuerca	1
44	33323250-1	Tope	1
45	32208234D	Pemo	1
46	341291179	Perilla	2
47	341031555	Manguito aislante	2
48	322041179	Pemo	2
49	333021555	Manija inferior	2
50	332061179	Pasador de resorte	2
51	341151546	Perilla	2
52	32233684	Arandela	2
53	322031179	Pemo	2
54	341381179	Arandela	2
55	332081179A	Casquillo fijo	2
56	332051179	Resorte	2
57	332071179A	Espiga de tope	2
58	32201467	Tuerca	2
59	332101179A	Arandela de fijación	2
60	341021571	Panel frontal	1
61	341021555	Tapón de recubrimiento	1
62	33401222	Resorte de torsión	1
63	3290135	Pasador	1
64	322011555	Tornillo	1
65	322011179AC	Pemo	1
66	311051479	Conjunto de llaves	1



Greenworks Tools
PO Box 1238
Mooresville, NC 28115

LÍNEA DE AYUDA GRATUITA: 1-888-909-6757

Rev: 00 (04-24-2017)

♻ Impreso en China en papel reciclado de 100%