# 17” 40V Cordless Lawn Mower

## MO40B01

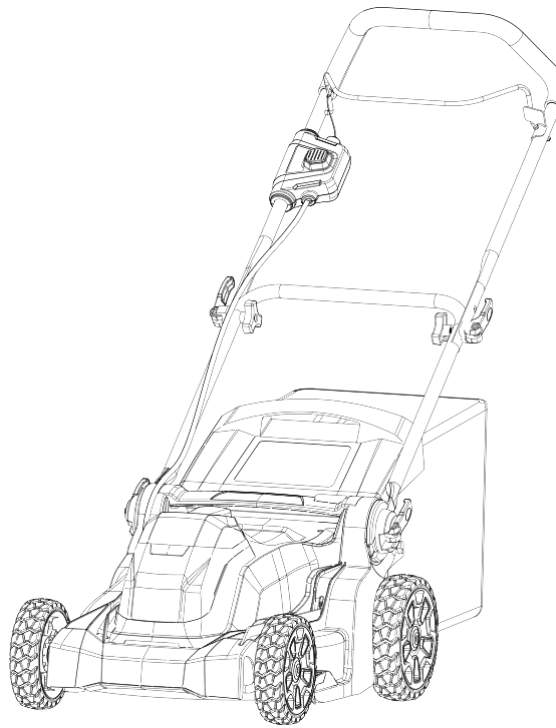

US
218549

Owner’s Manual

**TOLL-FREE HELPLINE: 1-888-90WORKS** (888.909.6757)

www.GreenWorksTools.com

⚠ Read all safety rules and instructions carefully before operating this tool.

# CONTENTS


Contents ..... 2
Product specifications ..... 2
Safety information ..... 3
Symbols ..... 8
Know your lawn mower ..... 10
Assembly ..... 11
Operation ..... 16
Maintenance ..... 21
Service ..... 23
Environmentally safe battery disposal ..... 24
Troubleshooting ..... 25
Warranty ..... 26
Exploded View ..... 27
Parts List ..... 28


# PRODUCT SPECIFICATIONS

**17” 40V CORDLESS LAWN MOWER**

| | |
|---|---|
| Battery type | 40V Lithium-ion |
| Charger time | 2 hours |
| No-load speed | 3500 RPM |
| Cutting deck width | 17” (43 cm) |
| Height adjustments | 1 1/4” - 3 1/8” (3.0 - 8.0 cm) |
| Functions | 2-in-1: Mulch or rear bag |
| Unit weight (with battery) | 40 lbs (18 kg) |



# SAFETY INFORMATION

## GENERAL SAFETY RULES

**WARNING:** when using electric lawn mowers, basic safety precautions should always be followed to reduce the risk of fire, electric shock, and personal injury, including the following:

## READ ALL INSTRUCTIONS CAREFULLY

### ⚠ W A R N I N G

This symbol indicates important safety instructions. If these instructions are not followed, it could endanger the personal safety and/or property of the operator and others. Read and understand all instructions in this manual before attempting to operate the mower. Failure to comply with these instructions may result in personal injury.

### ⚠ D A N G E R

This mower was built to be operated according to the rules for safe operation that are contained in this manual. As with any type of power equipment, carelessness or error on the part of the operator can result in serious injury. This mower is capable of amputating body parts and throwing objects. Failure to observe the following safety rules could result in serious injury or death.

### ⚠ W A R N I N G

Basic safety precautions should always be followed when using electric lawn mowers, in order to reduce the risk of fire, electric shock, and personal injury.

### ⚠ W A R N I N G

Use of this mower should be restricted to individuals who have read and understoood and will follow the warnings and instructions that are printed in this manual and on the mower.

- Carefully read all instructions on the mower and in the manual before attempting to assemble and operate the mower. Keep this manual in a safe place for future reference, and consult it regularly.
- Become familiar with all controls and their proper operation. Know how to stop the mower and how to disengage the power in an emergency.
- In order to avoid contact with the blade or injury caused by a thrown object, stay in the operating zone behind the handles, and keep children and bystanders at least 100 ft (30 m) away from the mower while it is in operation. Stop the motor immediately if someone enters the mowing area.
- Thoroughly inspect the area where the mower is to be used. Remove all stones, sticks, wire, bones, toys, and other objects that could be tripped over or thrown by the blade. Thrown objects can cause serious personal injury.
- Plan your mowing pattern in such a way as to avoid discharging material toward roads, sidewalks, bystanders, etc. Do not discharge material against a wall or obstruction. Doing so may cause the discharged material to ricochet back toward the operator.

# SAFETY INFORMATION

- Always wear proper eye protection that complies with ANSI Z87.1 in order to protect your eyes while operating or performing any adjustment or repair. Thrown objects that ricochet can cause serious eye injury.
- Always wear a face mask or a dust mask when operating the mower in a dusty environment.
- Dress properly. Do not wear loose clothing or jewelry that can get caught in moving parts. The wearing of protective gloves and safety footwear is recommended.
- Many injuries occur as a result of the mower being pulled over the operator's foot during a fall caused by slipping or tripping. Do not operate this mower in bare feet, or while wearing sandals or lightweight (e.g., canvas) shoes. Do not hold on to the mower if you are falling. Release the handle immediately.
- Never pull the mower back toward you while you are walking. If you must back the mower away from a wall or an obstruction, first look down and behind in order to avoid tripping, and then follow these steps:
    - Step back from the mower in order to fully extend your arms.
    - Be sure that you are well balanced.
    - Pull the mower back slowly.
- Do not use the mower for any job except that for which it is intended. Do not force the mower.
- Do not operate the mower while under the influence of alcohol or drugs.
- Stay Alert: Do not operate the mower when you are tired. Pay attention to what you are doing. Use common sense.
- Do not put hands or feet near rotating parts or under the cutting deck. Contact with the blade can amputate hands and feet.
- Do not attempt to adjust the wheels or the cutting height while the motor is running.
- Avoid dangerous environments. Do not operate the mower in the rain or in wet or damp grass.
- Mow only in daylight or in good artificial light. Do not rush a mowing job.
- Stop the blade when crossing gravel driveways, walkways, or roads.
- If the mower starts to vibrate excessively, stop the motor, remove the battery and check for the cause immediately. Vibration is generally a sign that the mower is not working properly or needs repair.
- Stop the motor and wait until the blade comes to a complete stop before removing the grass catcher or unclogging the chute. The cutting blade will continue to rotate for a few seconds after the motor is shut off. Do not place any part of your body in the blade area until you are sure that the blade has stopped rotating.
- Never operate mower without a proper trail shield, discharge cover, grass catcher, switch control, or other safety device in place and in working order. Do not operate the mower with a damaged safety devices. Doing so can result in injury.
- Don't force lawn mower. It will do the job better and safer at the rate for which it was designed.
- Store idle lawn mower indoors. When not in use, lawn mower should be stored in an indoor dry and look-up place, out of reach of children.
- Maintain lawn mower. Keep cutting edges sharp and clean to ensure the best performance and safety.

- If lawn mower strikes a foreign objects follow these steps:
  - Stop lawn mower, release the switch.
  - Remove the battery.
  - Inspect for damage.
- Repair any damage before restarting and operating the lawn mower.
- Do not charge lawn mower in the rain or in a wet location.
- Remove or disconnect battery before servicing, cleaning or removing material from lawn mower.
- Inspect lawn mower cord periodically and if damaged, have it repaired by an authorized service facility.
- Use identical replacement blades only.

### CHILD SAFETY

Tragic accidents can occur if the operator is not aware of the presence of children.

- Keep children out of the mowing area and under the watchful care of a responsible adult.
- Do not allow children under the age of 14 to operate this mower. Children who are 14 years of age and older must read and understand the operating instructions and safety rules in this manual, and must be trained and supervised by a parent.
- Stay alert, and turn the mower off if a child or any other person enters the mowing area.
- Look behind and down for small children before and while moving backwards.
- Use extreme care when approaching blind corners, doorways, shrubs, trees, or other objects that may obscure your view of a child who may run into the path of the mower.

### BATTERY & CHARGER

**⚠ C A U T I O N**

USE ONLY GREENWORKS APPROVED REPLACEMENT BATTERIES, OTHER BATTERIES MAY CAUSE INJURY OR DAMAGE TO THE MOWER. Use with GREENWORKS 40V battery (#29472).

#### BATTERY SAFETY RULES

- Battery tools do not have to be plugged into an electrical outlet; therefore, they are always in operating condition. Be aware of possible hazards when not using your battery tool or when changing accessories. Following this rule will reduce the risk of electric shock, fire, or serious personal injury.
- Do not place battery tools or their batteries near fire or heat. This will reduce the risk of explosion and injury.
- Do not crush, drop or damage battery pack. Do not use a battery pack or charger that has been dropped or received a sharp blow. A damaged battery is subject to explosion. Properly dispose of a dropped or damaged battery immediately.

- Batteries can explode in the presence of a source of ignition, such as a pilot light. To reduce the risk of serious personal injury, never use any cordless product in the presence of open flame. An exploded battery can propel debris and chemicals. If exposed, flush with water immediately. Do not charge battery tool in a damp or wet location. Following this rule will reduce the risk of electric shock.
- For best results, your battery tool should be charged in a location where the temperature is more than 45°F but less than 104°F. To reduce the risk of serious personal injury, do not store outside or in vehicles.
- Under extreme usage or temperature conditions, battery leakage may occur. If liquid comes in contact with your skin, wash immediately with soap and water. If liquid gets into your eyes, flush them with clean water for at least 10 minutes, then seek immediate medical attention. Following this rule will reduce the risk of serious personal injury.
- When battery pack is not in use, keep it away from other metal objects like: paper clips, coins, keys, nails, screws, or other small metal objects that can make a connection from one terminal to another. Shorting the battery terminals together may cause sparks, burns, or a fire.
- Always remove battery pack from your tool when you are assembling parts, making adjustments, cleaning, or when not in use. Removing battery pack will prevent accidental starting that could cause serious personal injury.
- Always remove battery pack before storing the device. When battery becomes fully charged, unplug the charger from the power supply and remove the battery pack from the charger.
- Always wear eye protection with side shields marked to comply with ANSI Z87.1, along with hearing protection. Failure to do so could result in objects being thrown into your eyes and other possible serious injuries.
- Keep battery pack dry, clean, and free from oil and grease. Always use a clean cloth when cleaning. Never use brake fluids, gasoline, petroleum-based products, or any solvents to clean battery pack.
- Do not open or mutilate the battery. Released electrolyte is corrosive and may cause damage to the eyes or skin. It may be toxic if swallowed.

**PROPER CARE FOR BATTERY**

Off-season storage

To obtain the longest possible battery life, we suggest the following:

- Remove the battery pack from the charger once it is fully charged and ready for use.

For battery pack storage longer than 30 days:

- Store the battery pack where the temperature is below 80°F and away from moisture.
- Store battery packs in a 30%-50% charged condition.
- Every two months of storage, charge the pack as normal.

**CHARGER SAFETY RULES**

- Charge the mower battery in a dry area that is protected from the weather. Do not expose the mower or the charger to rain. Do not charge the battery in a wet location. Operate the battery charger in temperatures between 45° and 104°F. In order to reduce the risk of electric shock,

use only the charger that is provided by the manufacturer to charge the battery.

- DO NOT ABUSE THE CHARGE CORD. Never carry the charger by the cord. Do not disconnect the charger from the outlet or from the mower by pulling the charger cord.
- Do not use a damaged charger. Replace the charger cords or the charger immediately.
- Keep the mower and the charger away from water, heat sources (radiators, heaters, stoves, etc.), flames, and chemicals.
- Make sure the battery pack is secured in the charger before beginning operation.
- The battery pack will become slightly warm to the touch while charging. This is normal and does not indicate a problem.
- Do not place the charger and battery pack in an area of extreme heat or cold. They will work best at normal room temperature.
- When batteries become fully charged, unplug the charger from the power supply and remove the battery pack.

## ⚠ W A R N I N G

When transporting or servicing unit, always remove the battery.

## ⚠ W A R N I N G ( P R O P O S I T I O N 6 5 )

Some dust created by power sanding, sawing, grinding, drilling and other construction activities contains chemicals known to the state of California to cause cancer, birth defects or other reproductive harm. Some examples of these chemicals are:

- Lead from lead-based paints,
- Crystalline silica from bricks and cement and other masonry products, and
- Arsenic and chromium from chemically-treated lumber.

Your risk from these exposures varies, depending on how often you do this type of work. To reduce your exposure to these chemical: work in a well ventilated area, and work with approved safety equipment, such as those dust masks that are specially designed to filter out microscopic particles.

## SAVE THESE INSTRUCTIONS

# SYMBOLS

Some of the following symbols may be used on this product. Please study them and learn their meaning. Proper interpretation of these symbols will allow you to operate the product better and safer.

| SYMBOL | **NAME** | **DESIGNATION/EXPLANATION** |
|---|---|---|
| V | Volts | Voltage |
| A | Amperes | Current |
| Hz | Hertz | Frequency (cycles per second) |
| W | Watts | Power |
| min | Minutes | Time |
| — | Direct Current | Type or a characteristic of current |
| $n_o$ | No Load Speed | Rational speed, at no load |
| /min | Per Minute | Revolutions, strokes, surface speed, orbits etc., per minute |
|  | Safety Alert | Indicates a potential personal injury hazard. |
|  | Wet Conditions Alert | Do not expose to rain or use in damp locations |
|  | Read The Operator's Manual | To reduce the risk of injury user must read and understand operator's manual before using this product. |
|  | Eye Protection | Always wear safety glasses with side shields that are marked to comply with ANSI Z87.1. |
|  | Keep Hands and Feet Away | Keep hands and feet away from blade and cutting area. |
|  | No Reach | Do not reach hands or feet under mower deck. |
|  | No Slope | Do not operate on inclines greater than 15º. Mow across the face of slopes, never up and down. |
|  | Keep Bystanders Away | Keep all bystanders at least 100 ft. away. |
|  | Ricochet | Pay attention that bystanders are not injured through foreign objects thrown from the mower. |

# SYMBOLS

The following signal words and meanings are intended to explain the levels of risk associated with this product.

| SYMBOL | SIGNAL | MEANING |
|---|---|---|
| | **DANGER** | Indicates an imminently hazardous situation, which, if not avoided, will result in death or serious injury. |
| | **WARNING** | Indicates a potentially hazardous situation, which, if not avoided, could result in death or serious injury. |
| | **CAUTION** | Indicates a potentially hazardous situation, which, if not avoided, may result in minor or moderate injury. |
| | **CAUTION** | (Without Safety Alert Symbol) Indicates a situation that may result in property damage. |

### ENVIRONMENTAL PROTECTION



Waste electrical products should not be disposed of with household waste. Please recycle where facilities exist. Check with your local authority or retailer for recycling advice.

The battery contains material which is hazardous to you and the environment. It must be removed and disposed of separately at a facility that accepts lithium-ion batteries.

### SERVICE

Servicing requires extreme care and knowledge and should be performed only by a qualified service technician. For service we suggest you return the product to your nearest **AUTHORIZED SERVICE CENTER** for repair. When servicing, use only identical replacement parts.

## ⚠ W A R N I N G

To avoid serious personal injury, do not attempt to use this product until you have read this Owner's Manual thoroughly and understand it completely. If you do not understand the warnings and instructions in this Owner's Manual, do not use this product. Call the Toll-free Helpline (1-888-909-6757) for assistance.

## ⚠ W A R N I N G



The operation of any power tool can result in foreign objects being thrown into your eyes, which can result in severe eye damage. Before beginning power tool operation, always wear safety goggles or safety glasses with side shields and, when needed, a full face shield. We recommend Wide Vision Safety Mask for use over eyeglasses or standard safety glasses with side shields. Always use eye protection which is marked to comply with ANSI Z87.1.

## SAVE THESE INSTRUCTIONS

# KNOW YOUR LAWN MOWER

Read this operator's manual and safety rules before operating your lawn mower. Compare the illustration in Figure 1 to your lawn mower in order to familiarize yourself with the location of various controls and adjustments. Save this manual for future reference.

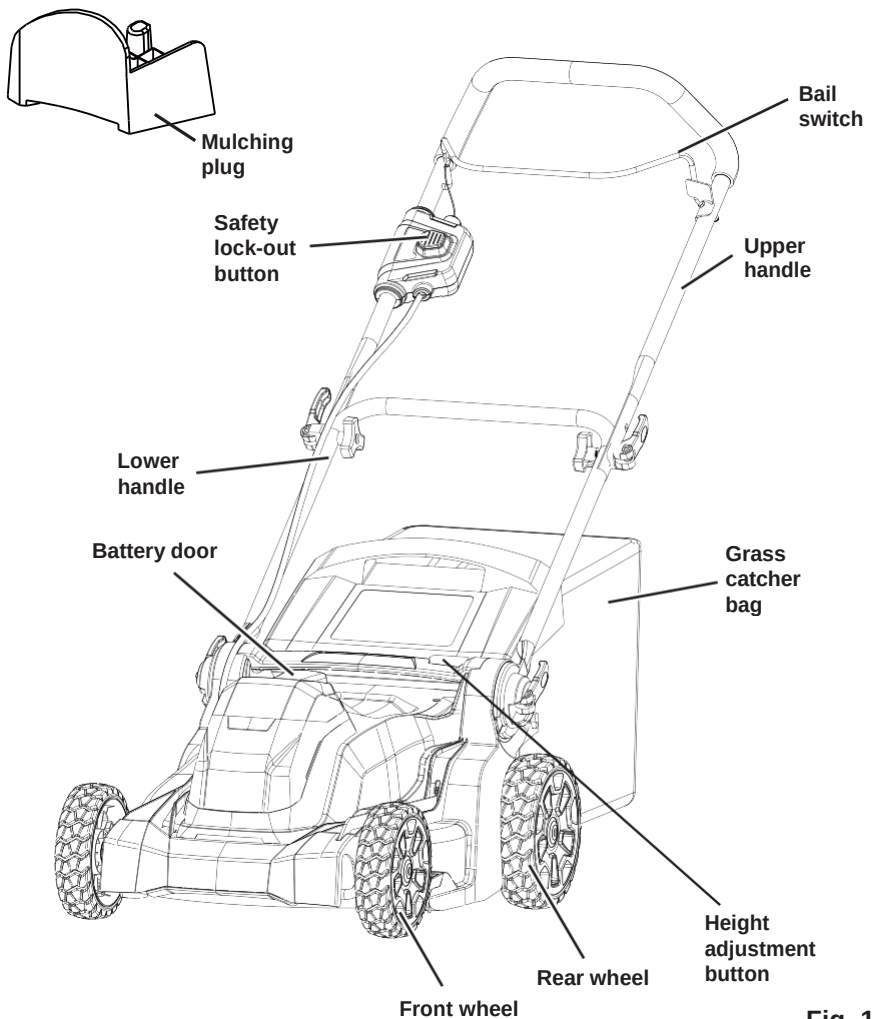


**Fig. 1**

# ASSEMBLY INSTRUCTIONS

**UNPACKING**

- Carefully remove the product and any accessories from the box. Make sure that all items listed in the packing list are included.
- Inspect the product carefully to make sure no breakage or damage occurred during shipping.
- Do not discard the packing material until you have carefully inspected and satisfactorily operated the product.
- If any parts are damaged or missing, please call 1-888-909-6757 for assistance.

**PACKING LIST**

- Lawn mower
- Grass catcher bag
- Mulching plug
- Owner's Manual

**⚠ W A R N I N G**

If any parts are damaged or missing do not operate this product until the parts are replaced. Using a product with damaged or missing parts could result in serious personal injury.

**⚠ W A R N I N G**

Do not attempt to modify this product or create accessories not recommended for use with this product. Any such alteration or modification is misuse and could result in a hazardous condition leading to possible serious personal injury.

**⚠ W A R N I N G**

Do not insert the battery until assembly is complete and you are ready to mow. Failure to comply could result in accidental starting and possible serious personal injury.

**⚠ W A R N I N G**

To prevent accidental starting that could cause serious personal injury, always remove the battery pack from the product when assembling parts.

**⚠ W A R N I N G**

Never operate the mower without the proper safety devices in place and working. Never operate the mower with damaged safety devices. Operation of this product with damaged or missing parts could result in serious personal injury.

**UNFOLDING AND ADJUSTING HANDLE** *(See Figure 2)*

- Pull up and back on the upper handle to raise the handle into operating position. Make certain the handles snap into place securely.
- Tighten the lower handle with the cam locks on both sides.
- Tighten the upper handle with the cam locks on both sides.

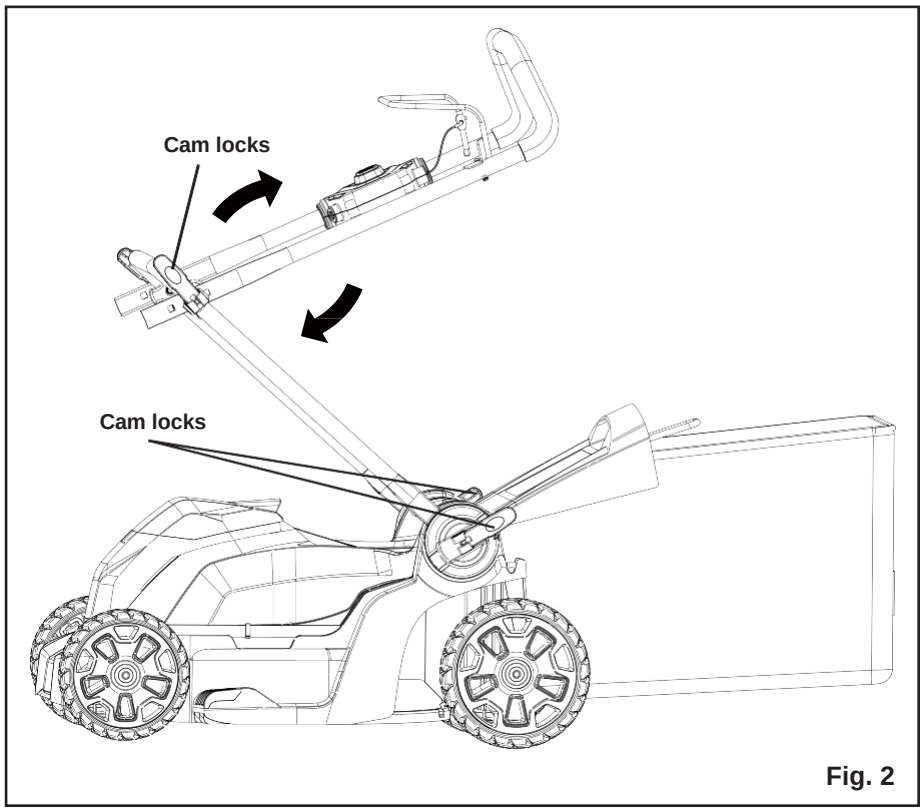


**Fig. 2**

**INSTALLING THE GRASS CATCHER BAG** *(See Figure 3)*

- Lift the chute cover (1).
- Lift the grass catcher by its handle (2) and place under the chute cover so that the hooks (3) on the grass catcher frame are seated into the slots in the handle bracket.
- Release the chute cover（1）. When installed correctly, the hooks on the grass catcher will rest securely in the slots on the handle brackets.

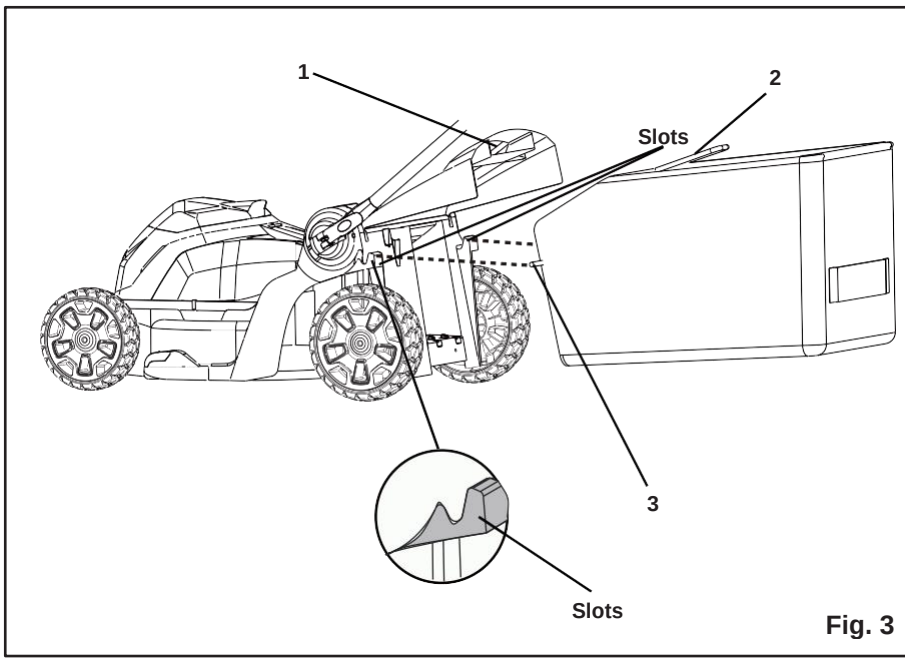


**Fig. 3**

**INSTALLING THE MULCHING PLUG** *(See Figure 4)*

- To remove the mulching plug, lift the chute cover (1).
- Grasp the handle (2) of the mulching plug and pull the mulching plug out using the handle.
- The mulching plug (3) is inserted on an angle, so it requires some force to remove it.
- The mulching plug must be removed in order to install the grass catcher bag.
- The mulching plug must be re-installed when the grass catcher bag is removed.

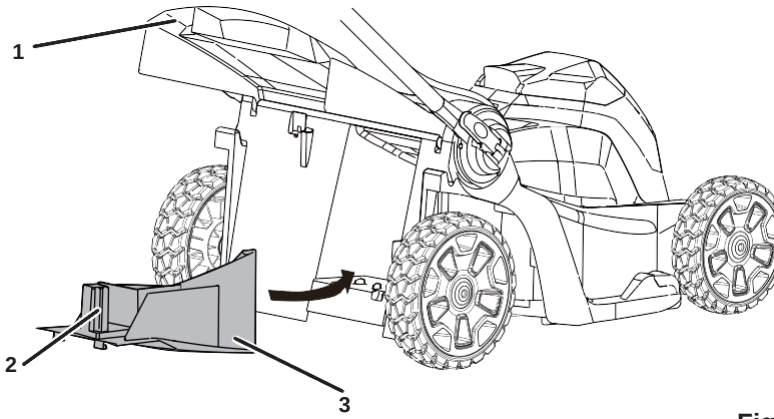


**Fig. 4**

**TO INSTALL BATTERY PACK** *(See Figure 5)*

- Lift and hold up the battery door.
- Place the battery pack on the mower. Align guided ribs on battery pack with grooves in the product's battery port.
- Make sure the latch on bottom of the battery pack snaps in place and that battery pack is fully seated and secure in the product before beginning operation.
- Close the door.

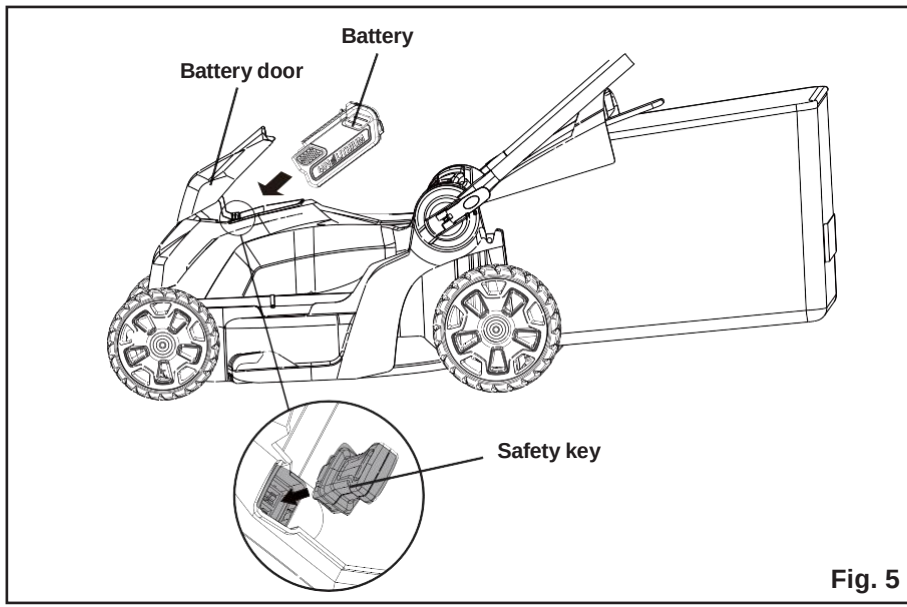


**Fig. 5**

**TO REMOVE BATTERY PACK** *(See Figure 5)*

- Release the power lever to stop the product.
- Press and hold the battery latch button at the bottom of the battery pack.
- Remove battery pack from the product.

**STARTING/STOPPING THE MOWER** *(See Figure 6)*

**To start the motor:**

• Press and hold the safety lock-out button (1).

• Pull the bail switch (2) upward to the handle to start the mower and release the button.

**To stop the motor:**

• Release the bail switch.

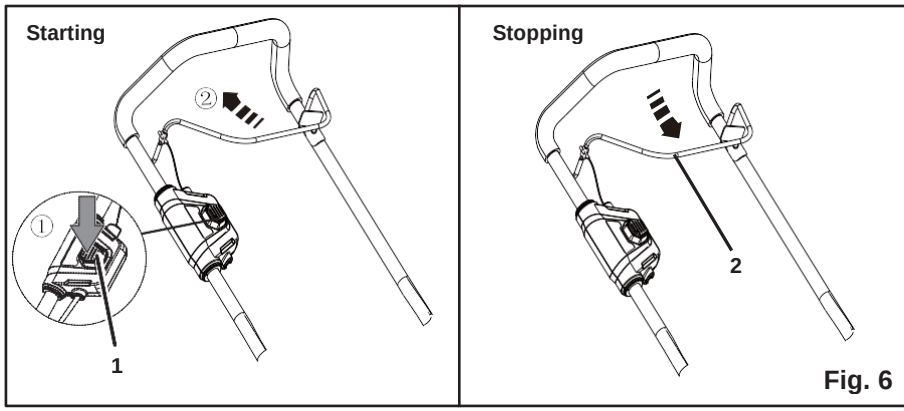


**SOFT-START**

This LI-ION Mower is equipped with a “Soft-start” feature. When initially starting up, the mower will take approx. 3 seconds to get up to full speed. If the mower does not initially start: Remove the battery and check under the mower deck to ensure there is nothing obstructing the blade and that the blade can spin freely by hand. Even a small amount of grass on start up will prevent the “soft-start” from turning the mower on.

## ⚠ C A U T I O N

Do not attempt to override the operation of the start button or bail lever.

## ⚠ W A R N I N G

The operation of any mower can result in foreign objects being thrown into the eyes, which can cause severe eye damage. Always wear safety glasses while operating the mower and while performing any adjustments or repairs.

## ⚠ W A R N I N G

Ensure that other people and pets remain at least 100 ft (30 m) away when the mower is in use.

**INSPECT THE CUTTING AREA.** Remove all stones, sticks, wires, bones, and other debris that might be thrown by the rotating blades.

**CUTTING HEIGHT ADJUSTMENT** *(See Figure 7)*

When shipped, the wheels on the mower are set the lowest cutting position. Before using the mower for the first time, raise the cutting position to the height best suited for your lawn. The average lawn should be between 1 1/2" to 2" (3.8 to 5 cm) during cool months and between 2" and 3 1/2" (5 cm to 8.3 cm) during hot months.

**To adjust the blade height:**

- Press the height adjustment button (1) with your thumb and lift or lower the mower handle to bring it to the required position.
- To lower the blade height, release the push button: the lever now engages in the required cutting height.
- The marking on the left of the housing shows different gears reprsenting various height.

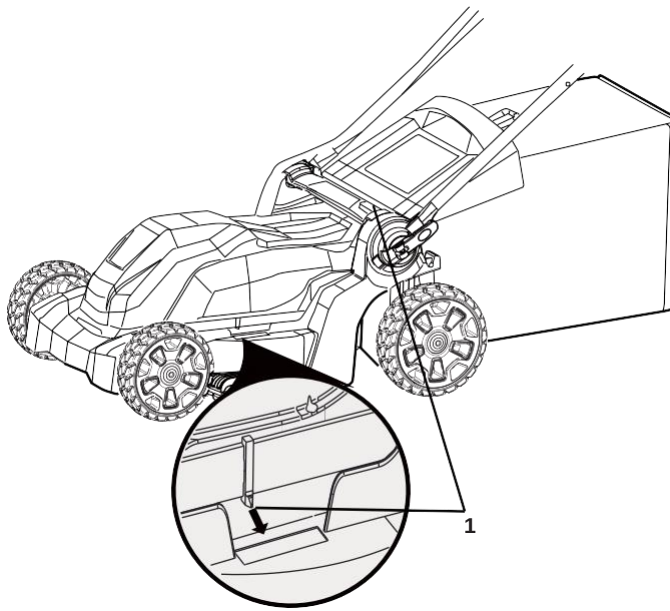


**Fig. 7**

1 2 3 4 5 6

**SLOPE GAUGE** *(See Figure 8)*

## ⚠ W A R N I N G

Slopes are a major factor related to accidents involving slips and falls, which can result in severe injury. Operating the mower on a slope requires extra caution. If you feel uneasy on a slope, do not mow it. For your safety, use the slope gauge that is included as part of this manual to measure slopes before operating this unit on a sloped or hilly area.

- Mow across the face of a slope, and never up and down. Exercise extreme caution when changing direction on a slope.
- Watch for holes, ruts, rocks, hidden objects, or bumps that may cause a slip or a trip. Tall grass can hide obstacles.
- Always be sure of your footing. If you feel like you are losing your balance, release the blade/ motor control handle immediately. The blade will stop rotating within 3 seconds.
- Do not mow near drop-offs, ditches, or embankments, because you could lose your footing or balance.
- Do not mow a slope that has an angle of greater than 15°, as determined using the slope gauge.
- Do not mow wet or damp grass. Unstable footing can cause slipping.

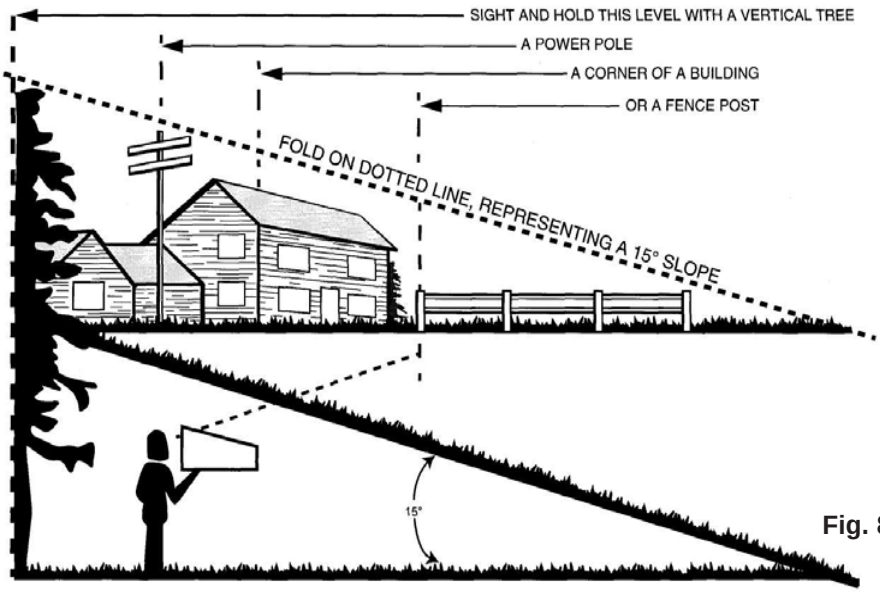


**Fig. 8**

## ⚠ W A R N I N G

Do not mow a slope that has an angle of greater than 15° (a rise of approximately 2 1/2' [.75 m] every 10' [3 m]). Mow across the face of a slope, and never up and down.

## MOWING TIPS

*NOTE: A sharp blade will greatly enhance the performance of the mower, especially when cutting high grass. Be sure to check the blade and to sharpen it at least once per year, as described in the Maintenance section.*

- Verify that the lawn is free of stones, sticks, wires, and other objects that could damage the blades or the motor. These objects could be accidentally thrown by the mower in any direction, and could cause serious personal injury to the operator and to others. In order to prevent electric shock, do not operate the mower in damp or wet conditions.
- Do not mow in circles. Travel back and forth across the lawn.
- When cutting thick grass, reduce walking speed in order to allow for a more effective cut and a proper discharge of the clippings.
- For a healthy lawn, always cut off one-third or less of the total length of the grass. The average lawn should be approximately 1 1/2 to 2” (3.8 to 5 cm) long during cool months, and between 2" to 3 1/4" (5 cm to 8.3 cm) long during hot months.

## MULCHING TIPS

*NOTE: INSPECT THE AREA WHERE THE MOWER IS TO BE USED, AND REMOVE ALL STONES, STICKS, WIRE, BONES, AND OTHER DEBRIS THAT MIGHT BE THROWN BY THE ROTATING BLADE.*

- Release the switch to turn the mower OFF when crossing any graveled area (stones can be thrown by the blade).
- Set mower to the highest cutting height when mowing on uneven ground or in tall weeds.
- For effective mulching, do not cut wet grass, because it tends to stick to the underside of the deck, preventing proper mulching of grass clippings. New or thick grass may require a narrower cut. The ground speed should be adjusted to the condition of the lawn. If mowing has been delayed and the grass has been allowed to grow longer than 4" (10 cm), mow the lawn twice in order to reduce the grass height to a maximum of 3 1/4” (8.3 cm).
- Walk at a steady pace. Overlap the cutting rows. Do not let the grass get too tall. If the grass gets too long, start at the highest cutting position and work down to the desired cutting height.

## ⚠ W A R N I N G

If you strike a foreign object, stop the motor and remove the battery. Thoroughly inspect the mower for any damage. Repair any damage before operating the mower. Excessive vibration of the mower during operation is an indication of damage. Thoroughly inspect the mower and repair any damage before operating the mower.

**EMPTYING THE GRASS CATCHER BAG** *(See Figure 9)*

- Stop mower, allow blades to completely stop, and remove the battery.
- Lift the rear chute cover.
- Lift the grass catcher bag by its handle to remove from mower.
- Empty grass clippings.
- Lift the rear chute cover and reinstall the grass catcher bag as described earlier in this manual.



**Fig. 9**

**REPLACING THE CUTTING BLADE** *(See Figure 10-11)*

## ⚠ W A R N I N G

Always protect your hands by wearing heavy gloves and/or wrapping the cutting edges with rags or other materials when performing any maintenance on the blades. ALWAYS remove the battery when servicing or transporting the mower.

Use only a GREENWORKS replacement blade.

- REMOVE BATTERY.
- While wearing leather padded gloves, wedge a block of wood between the blade and the mower deck in order to prevent the blade from turning when the nut is being removed.
- Using a 15 mm wrench or socket, loosen the blade nut (1) by turning the nut "COUNTER CLOCKWISE" to loosen.
- Remove the blade nut (1), the square washer(2), the insulator washer(3), and the blade.
- To re-install the blade, position the blade with the cutting edges toward the ground. Assemble the blade nut, the square washer, and the insulator washer as shown. Using a 15 mm socket or wrench, turn the blade nut "CLOCKWISE" in order to secure the blade.

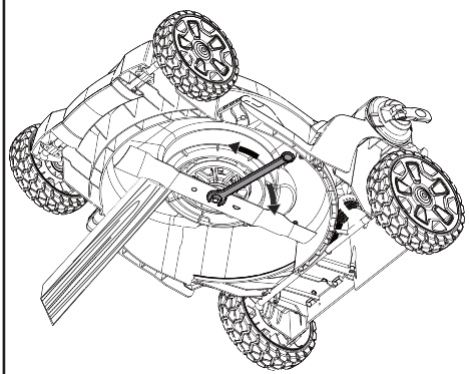

**Fig. 10**

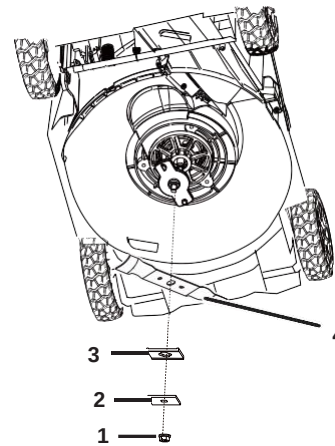


**Fig. 11**

*NOTE: Be sure to replace the parts in the exact order in which they were removed. When installing the cutting blade, verify that it is installed with the curved ends pointing toward the mower deck, and not toward the ground. Refer to the schematic drawing on page 27 of this manual.*

### CLEANING THE MOWER

**⚠ W A R N I N G**

In order to reduce the risk of electric shock, do not expose the mower to water. The underside of the mower deck should be cleaned after each use, because grass clippings, leaves, dirt, and other debris will accumulate, which will cause rust and corrosion.

Remove any build-up of grass and leaves on or around the motor cover (do not use water). Occasionally wipe the mower clean with a dry cloth. If debris builds up on the underside of the mower during use, stop the motor, disconnect it from the battery, and then tilt the mower forward or on its side, and scrape it clean using an appropriate tool.

### STORING THE MOWER

The following steps should be taken in order to prepare the lawn mower for storage.

- Clean the mower as described in the previous section.
- Inspect the blade, and replace it or sharpen it, if required (refer to the Maintenance section).
- Lubricate the mower.
- Store the mower in a dry, clean location. Do not store it next to corrosive materials, such as fertilizer or rock salt.
- Store the mower indoors, in a cool, dry place, out of the reach of children. Do not cover the lawn mower with a solid plastic sheet. Plastic coverings trap moisture around the mower, which causes rust and corrosion.

**The handle may be folded away completely for storage.** *(See Figure 2)*

- Lift up the cam locks on the sides of the upper handle to unlock, and fold the upper handle down.
- Lift up the cam locks on the side of the lower handle to unlock, pull outwards on each side of the lower handle, and lift the sides of the lower handle past the edges of the handle mounting brackets. Fold the lower handle forward. Make sure not to bend or kink the power cord.
- Remove the battery and store it in a cool dry location, if possible. Charge the battery every two weeks when not in use in order to increase its life.
- Remove the battery and store in a secure location out of the reach of children. Removal of the battery is not required for storage.

**⚠ W A R N I N G**

This battery must be charged when in storage to maintain running life.

# SERVICE

- When servicing the mower, use only replacement parts that are available from the manufacturer. In order to obtain replacement parts, call the toll-free helpline, at 1-888-909-6757. The use of parts that do not meet the original equipment specifications may lead to improper performance, and may compromise safety.

- Before cleaning, repairing, or inspecting, verify that the blade and all moving parts have come to a complete stop, and remove the battery. Remove the battery when making any adjustments or when any of the four wheels must be lifted off the ground.

- Keep the handles dry, clean, and free of oil and grease.

- In order to reduce the risk of fire, keep the motor free of grass, leaves, and debris build-up.

- Check the blade and motor mounting bolts for proper tightness frequently. Visually inspect blade for damage (e.g., bent, cracked, or worn).

- For best and safest performance, maintain the mower with care. Keep the mower blade sharp and clean. Mower blades are sharp, and can cut. Wrap the blades or wear gloves, and use extracaution when servicing.

- Keep all nuts, bolts, and screws tight in order to be sure that the equipment is in safe working condition.

- Never tamper with safety devices. Check them regularly for proper operation.

- After striking a foreign object, stop the motor.Thoroughly inspect the mower for any damage. Repair any damage before operating the mower.

- The grass catcher components and trail shield are subject to wear and damage, which could expose moving parts or allow objects to be thrown. As a safety precaution, check these components frequently, and immediately replace any parts that show signs of wear, or that are cracked or broken. Use original equipment manufacturer's (OEM) parts only, as listed in this manual.

- When it is not in use, store the mower indoors in a dry area, and out of the reach of children.

**⚠ W A R N I N G**

ALWAYS REMOVE THE BATTERY WHEN SERVICING OR TRANSPORTING THE MOWER.

# ENVIRONMENTALLY SAFE BATTERY DISPOSAL




The batteries used in this mower's battery pack contain the following toxic and corrosive material: LITHIUM-ION.

## ⚠ W A R N I N G

Toxic materials must be disposed of in a specified manner in order to prevent contamination of the environment. Before disposing of damaged or worn out Lithium-Ion battery packs, contact your local waste disposal agency for information and specific instructions. Take the batteries to a local recycling and/or disposal centre that is certified for disposal. If the battery pack cracks or breaks, whether it leaks or not, do not recharge it and do not use it. Dispose of it and replace it with a new battery pack. DO NOT ATTEMPT TO REPAIR IT!

Follow these instructions in order to avoid injury and the risk of fire, explosion, or electric shock, and to avoid damage to the environment:

- Cover the battery's terminals with heavy-duty adhesive tape.
- Do not attempt to remove or destroy any of the components of the battery pack.
- Do not attempt to open the battery pack.
- If a leak develops, the electrolytes that are released are corrosive and toxic. Do not get the solution in the eyes or on the skin, and do not swallow it.
- Do not place batteries in regular household trash.
- DO NOT incinerate batteries.
- DO NOT place batteries where they will become part of any waste landfill or municipal solid waste stream.
- Dispose of batteries at a certified recycling or disposal centre.

# TROUBLESHOOTING

| PROBLEM | POSSIBLE CAUSE | SOLUTION |
|---|---|---|
| The mower does not start. | The battery is not charged. | Charge the battery. |
| | The switch is defective. | Replace the switch (call the tollfree helpline, at 1-888-909-6757 |
| | Grass jammed between the deck and blade. | Remove battery; check under deck for jams. |
| | The battery is not fully inserted in the mower. | Check the connection between the battery and the mower. Make sure the battery clicks into place. |
| | Battery may require service or replacement. | Call toll free helpline, at 1-888-909-6757 or replace battery. |
| The mower cuts the grass unevenly. | The lawn is rough or uneven. | Check the mowing area. |
| | The cutting height is not set properly. | Move the wheels to a higher setting. |
| The mower does not mulch properly. | Wet grass clippings are sticking to the underside of the deck. | Wait until the grass dries before mowing. |
| | The mulching plug is missing. | Install the mulching plug. |
| The mower is hard to push. | The grass is too tall, or the cutting height is too low. | Raise the cutting height. |
| | The rear of the grass catcher bag is dragging in thick grass. | Empty the grass clippings from the grass catcher bag. |
| The mower is excessively noisy and vibrates. | The motor shaft is bent. | Stop the motor, and inspect for damage. |
| | The blade is unbalanced. | Repair before restarting. If vibration persists, call the toll free helpline 1-888-909-6757. |

# LIMITED FOUR-YEAR WARRANTY




GREENWORKS™ hereby warranties this product, to the original purchaser with **proof of purchase**, for a period of four (4) years against defects in materials, parts or workmanship. GREENWORKS™, at its own discretion will repair or replace any and all parts found to be defective, through normal use, free of charge to the customer. This warranty is valid only for units which have been used for personal use that have not been hired or rented for industrial/ commercial use, and that have been maintained in accordance with the instructions in the owners' manual supplied with the product from new.

## ITEMS NOT COVERED BY WARRANTY:

1. Any part that has become inoperative due to misuse, commercial use, abuse, neglect, accident, improper maintenance, or alteration.
2. The unit, if it has not been operated and/or maintained in accordance with the owner's manual.
3. Normal wear, except as noted below.
4. Routine maintenance items such as lubricants, blade sharpening.
5. Normal deterioration of the exterior finish due to use or exposure.

## GREENWORKS HELPLINE (1 888 90WORKS):

Warranty service is available by calling our toll-free helpline at **1 888 909 6757 (1 888 90WORKS)**.

## TRANSPORTATION CHARGES:

Transportation charges for the movement of any power equipment unit or attachment are the responsibility of the purchaser. It is the purchaser's responsibility to pay transportation charges for any part submitted for replacement under this warranty unless such return is requested in writing by GREENWORKS.

# EXPLODED VIEW

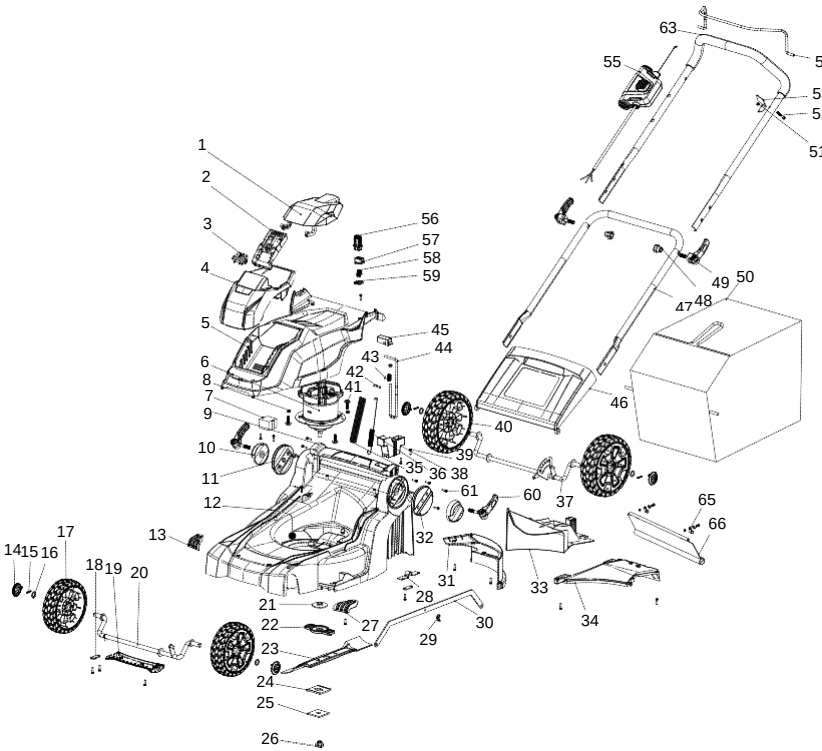

# PARTS LIST

| ITEM NO. | PART NO. | DESCRIPTION | QTY |
|---|---|---|---|
| 1 | 341041558 | Transparent cover | 1 |
| 2 | 341141558 | Block | 1 |
| 3 | 34101994 | Insert seat | 1 |
| 4 | 341031558C | Battery door | 1 |
| 5 | 341121559 | Upper cover | 1 |
| 6 | 36101470A | Motor | 1 |
| 7 | 36202487TI | 40V PCB | 1 |
| 8 | 3220537 | Lock nut | 3 |
| 9 | 341021559A | Handle | 1 |
| 10 | 34105470-2 | Washer | 2 |
| 11 | 341071559 | Fixed block | 1 |
| 12 | 341011559 | Deck | 1 |
| 13 | 341161559 | Decorative cover (right) | 1 |
| 14 | 341191559 | Wheel cover | 4 |
| 15 | 3290135 | Cotter pin | 4 |
| 16 | 3290305 | Washer | 4 |
| 17 | 341171559 | 7" Wheel | 2 |
| 18 | 33307470 | Axle press plate | 2 |
| 19 | 341131559 | Front handle | 1 |
| 20 | 333021559 | Front wheel axle assembly | 1 |
| 21 | 3320238A-1 | Axle sleeve | 1 |
| 22 | 34117470 | Blade holder | 1 |
| 23 | 333161559 | Blade | 1 |
| 24 | 3410535 | Fan | 1 |
| 25 | 3331435A | Washer | 1 |
| 26 | 3221037A | Nut | 1 |
| 27 | 341101559 | Decorative cover (left) | 1 |
| 28 | 333141559 | Press board | 1 |
| 29 | 341091559 | Indicating needle | 1 |
| 30 | 333031559 | Link bar | 1 |
| 31 | 341051559 | Rear baffle | 1 |
| 32 | 341151559 | Fixed block | 1 |
| 33 | 341041559 | Mulching plug | 1 |

# PARTS LIST

| ITEM NO. | PART NO. | DESCRIPTION | QTY |
|---|---|---|---|
| 34 | 341061559 | Discharge plate | 1 |
| 35 | 333081559 | Height adjustment tension spring | 1 |
| 36 | 333071559 | Tention spring (rear cover) | 1 |
| 37 | 333021559A | Rear wheel axle assembly | 1 |
| 38 | 341031559 | Height adjustment bracket | 1 |
| 39 | 32204113 | Screw | 4 |
| 40 | 341181559 | 8" Wheel | 2 |
| 41 | 32200135 | Washer | 3 |
| 42 | 333131559 | Rear cover axle | 1 |
| 43 | 333091559 | Height adjustment compression spring | 1 |
| 44 | 333041559 | Height adjustment link bar | 1 |
| 45 | 341081559 | Height adjustment button | 1 |
| 46 | 341111559A | Rear cover | 1 |
| 47 | 33315486A | Lower handle | 1 |
| 48 | 34106467-1 | Knob | 2 |
| 49 | 31102467-8 | Quick release fasteners | 2 |
| 50 | 349011559A | Grass catcher bag assembly | 1 |
| 51 | 3220439 | Nut | 1 |
| 52 | 32202250 | Bolt | 1 |
| 53 | 33323250-2 | Limit piece | 1 |
| 54 | 333031171A | Power lever | 1 |
| 55 | 311091559 | Switch box assembly | 1 |
| 56 | 311051479 | Key assembly | 1 |
| 57 | 341131337 | Key holder | 1 |
| 58 | 333011337 | Insert | 1 |
| 59 | 341141337 | Key holder press plate | 1 |
| 60 | 31102467 | Quick release fasteners | 2 |
| 61 | 3220505 | Screw | 17 |
| 63 | 311081559 | Upper handle | 1 |
| 65 | 3330490-1 | Cord clip | 2 |
| 66 | 34201470 | Rear shield | 1 |




**Greenworks Tools**
**PO Box 1238**
**Mooresville, NC 28115**

**TOLL-FREE HELPLINE: 1-888-90WORKS** (888.909.6757)

Rev: 00 (12-03-2016)

Printed in China on 100% Recycled Paper

# Podadora inalámbrica de 17 pulg. de 40 V

## MO40B01

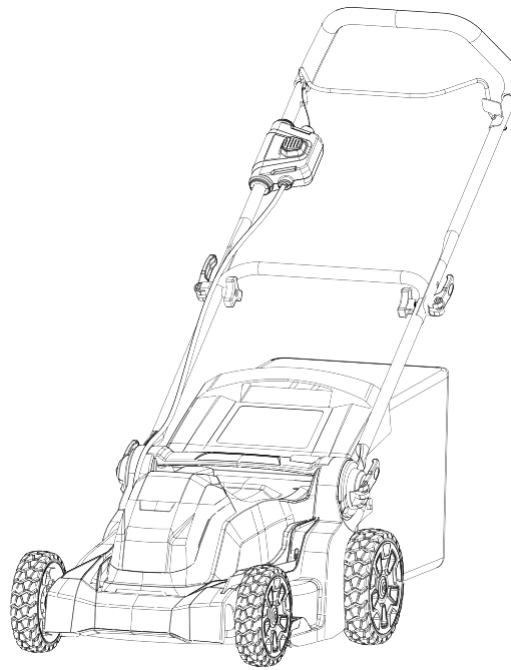

US
218549

Manual del Propietario

**LÍNEA DE AYUDA GRATUITA: 1-888-90WORKS** (888.909.6757)

www.GreenWorksTools.com

⚠ Antes de hacer funcionar esta herramienta, lea cuidadosamente todas las reglas de seguridad y las instrucciones.

# ÍNDICE

Índice ..... 2
Especificaciones del producto ..... 2
Información sobre seguridad ..... 3
Símbolos ..... 8
Conozca su podadora ..... 10
Armado ..... 11
Funcionamiento ..... 16
Mantenimiento ..... 21
Almacenamiento ..... 23
Eliminación de la batería que no daña el medio ambiente ..... 24
Corrección de problemas ..... 25
Garantía ..... 26
Vista desarrollada ..... 27
Lista de piezas ..... 28

# ESPECIFICACIONES DEL PRODUCTO

**PODADORA INALÁMBRICA DE 17 PULG. DE 40 V**

| | |
|---|---|
| Tipo de batería. | Ión de litio de 40 V |
| Tiempo de carga | 2 horas |
| Velocidad | 3500 RPM |
| Ancho de plataforma de corte | 17 pulg. (43 cm) |
| Línea de corte | 1 1/4 y 3 1/8 pulg. (3,0 - 8,0 cm) |
| Funciones | 2-en-1: triturado de compuesto orgánico, almacenaje trasero |
| Peso (con batería) | 40 lbs (18 kg) |



# INFORMACIÓN DE SEGURIDAD

**FUNCIONAMIENTO GENERAL**

**ADVERTENCIA:** cuando se utiliza maquina de cortadoras de césped, las precauciones básicas de seguridad siempre debe ser seguido para reducir el riesgo de incendio, descarga eléctrica, y lesiones personales, entre ellas las siguientes:

**GUARDAR ESTAS INSTRUCCIONES**

## ⚠ A D V E R T E N C I A

Este símbolo indica instrucciones importantes de seguridad. Si no se siguen estas instrucciones, la seguridad o propiedad personal del operador y otras personas podrían verse en peligro. Lea y comprenda todas las instrucciones en este manual antes de intentar usar la podadora. El incumplimiento de estas instrucciones podría ocasionar lesiones personales.

## ⚠ P E L I G R O

Esta podadora se diseñó para funcionar de acuerdo con las normas de uso seguro incluidas en este manual. Como sucede con cualquier tipo de equipo eléctrico, un descuido o error del operador pueden ocasionar lesiones graves. Esta podadora puede amputar partes del cuerpo y arrojar objetos. El incumplimiento de las siguientes normas de seguridad puede resultar en lesiones graves o la muerte. Cuando utilice podadoras eléctricas, tome siempre precauciones de seguridad básicas para reducir el riesgo de incendios, descargas eléctricas y lesiones personales.

## ⚠ A D V E R T E N C I A

Al utilizar podadoras de césped eléctricas, se debe siempre obedecer las precauciones básicas de seguridad para reducir los riesgos de incendio, choques eléctricos y lesiones personales.

## ⚠ A D V E R T E N C I A

Sólo aquellas personas que leyeron, comprendieron y que seguirán las advertencias e instrucciones en este manual y en la podadora deben utilizarla.

- Lea atentamente todas las instrucciones en la podadora y este manual antes de intentar ensamblar y usar la podadora. Guarde el manual en un lugar seguro para referencias futuras y consúltelo regularmente.
- Familiarícese con todos los controles y su correcto funcionamiento. Sepa cómo detener la podadora y desactivar la alimentación ante una emergencia.
- Para evitar el contacto con la cuchilla o lesiones ocasionadas por un objeto lanzado, permanezca en la zona de operación detrás de las manijas y mantenga a niños y transeúntes a al menos 30 m (100 pies) de distancia de la podadora si está funcionando. Detenga el motor de inmediato si alguien ingresa al área de trabajo.
- Inspeccione minuciosamente el área donde se utilizará la podadora. Elimine piedras, palos, cables, juguetes y otros objetos con los que alguien se pueda tropezar o que la cuchilla pueda lanzar. Los objetos que lance la podadora pueden ocasionar lesiones personales graves.

# INFORMACIÓN DE SEGURIDAD

- Establezca su patrón de poda de tal manera que evite descargar material del lado de calles, aceras, transeúntes, etc. No descargue material contra una pared u obstrucción. Esto podría hacer que el material descargado rebote contra el operador.
- Siempre use protección ocular adecuada para protegerse lo ojos cuando esté usando la podadora o realizando algún ajuste o reparación. Los objetos lanzados por la podadora que rebotan pueden ocasionar lesiones oculares graves.
- Siempre utilice una máscara facial o una máscara para polvo si usa la podadora en condiciones de polvo.
- Use la ropa adecuada. No use ropa holgada ni joyas que puedan quedar atrapadas en las piezas en movimiento. Se recomienda el uso de guantes de protección y calzado de seguridad.
- Muchas lesiones ocurren como resultado de pasar la podadora sobre los pies durante una caída provocada por resbalones o tropiezos. No use la podadora con pies descalzos ni con sandalias o zapatos livianos (de lona, por ejemplo). No se sostenga de la podadora si se está cayendo. Suelte la manija inmediatamente.
- Nunca tire hacia usted la podadora mientras camina. Si debe retroceder la podadora para evitar una pared u obstáculo, mire primero abajo y atrás para evitar tropezarse y luego siga estos pasos:
    - Aléjese de la podadora hasta estirar completamente los brazos.
    - Asegúrese de estar bien equilibrado.
    - Tire la podadora lentamente hacia usted.
- No use la podadora en tareas que no sean para las que fue diseñada. No fuerce la podadora.
- No use la podadora bajo los efectos del alcohol o de drogas.
- Manténgase alerta. No use la podadora si está cansado. Preste atención a sus acciones.
- No ponga las manos ni los pies cerca de piezas giratorias o debajo de la plataforma de corte. El contacto con las cuchillas puede producir la amputación de manos y pies.
- No intente ajustar las ruedas o la altura de corte con el motor en funcionamiento.
- Evite condiciones peligrosas. No use la máquina bajo la lluvia ni en césped mojado o húmedo.
- Corte el césped solamente con luz de día o una buena luz artificial. No apresure un trabajo de poda.
- Detenga la cuchilla cuando cruce entradas de gravilla, senderos o caminos.
- Si la máquina comenzara a vibrar excesivamente, detenga el motor y busque la causa de inmediato. La vibración es generalmente una señal de que el cortacésped no funciona correctamente o necesita reparación.
- Apague el motor y espere a que la cuchilla se detenga completamente antes de retirar el colector de césped o desobstruir el ducto. La cuchilla continúa girando por unos minutos después de que el motor se ha apagado. No coloque ninguna parte del cuerpo en el área de la cuchilla hasta estar seguro de que ha dejado de girar.
- Nunca use la podadora sin las guardas apropiadas, cubierta de descarga, colector de césped, control del motor y la cuchilla u otros dispositivos de seguridad en su lugar y en funcionamiento. No use la podadora si los dispositivos de seguridad están dañados, ya que esto puede ocasionar lesiones.
- No fuerce el cortacésped. Realizará un trabajo mejor y más seguro a la velocidad para la que

ha sido diseñada.

- Guarde el cortacésped que no use en el interior. Cuando no está en uso, el cortacésped debe guardarse en un lugar interior seco, bajo llave, fuera del alcance de los niños.
- Mantenga el cortacésped. Mantenga los bordes de corte afilados y limpias para que realicen un trabajo mejor y más seguro.
- Si la máquina golpea un objeto extraño, siga estos pasos:
    - Pare el cortacésped, suelte el interruptor.
    - Quite la batería.
    - Verifique si hay algún daño.
- Repare cualquier daño antes de volver a poner en funcionamiento y utilizar el cortacésped.
- No cargue la podadora bajo la lluvia o en un lugar húmedo.
- Quite o desconecte la batería antes del mantenimiento, limpieza o retirada de material del cortacésped.
- Inspeccione periódicamente los cables del cortacésped y si están dañados llévelos a un centro de servicio autorizado.
- Utilice solamente cuchillas de recambio originales.

### SEGURIDAD DE LOS NIÑOS

Pueden ocurrir accidentes trágicos si el operador no está atento a la presencia de niños.

- Mantenga a los niños fuera del área de trabajo y bajo estricta vigilancia de un adulto responsable.
- No permita que niños menores de 14 años usen esta podadora. Los niños de 14 años o más deben leer y comprender las instrucciones de funcionamiento y las normas de seguridad en este manual, además de ser entrenados y supervisados por sus padres.
- Esté alerta y apague la podadora si un niño o cualquier otra persona ingresan al área de trabajo.
- Antes y mientras se está moviendo hacia atrás, mire hacia abajo y atrás y verifique que no haya niños.
- Tenga extremo cuidado cuando se acerque a esquinas ciegas, entradas de puertas, arbustos, árboles u otros objetos puedan bloquearle la vista de un niño que pudiera correr hacia la podadora.

### BATERÍA Y CARGADOR

**⚠ P R E C A U C I Ó N**

UTILICE BATERÍAS DE REPUESTO APROBADAS ÚNICAMENTE. OTRAS BATERÍAS PUEDEN OCASIONAR DAÑOS A LA PODADORA. Úsese con baterías GREENWORKS 4AH de 40 V (#29472).

#### NORMAS DE SEGURIDAD DE LA BATERÍA

- No se necesita conectar a una toma de corriente las herramientas de baterías; por lo tanto, siempre están en condiciones de funcionamiento. Esté consciente de los posibles peligros cuando no esté usando la herramienta de baterías o cuando esté cambiando los accesorios

de la misma. Con el cumplimiento de esta regla se reduce el riesgo de una descarga eléctrica, incendio o lesión corporal seria.

- No coloque herramientas de baterías ni las baterías mismas cerca del fuego o del calor. De esta manera se reduce el riesgo de explosiones y de lesiones.
- No aplaste, deje caer o dañe la batería. Nunca utilice una batería o cargador que se ha caído, aplastado, recibido un golpe contundente o ha sido dañado(a) de alguna manera. Las baterías dañadas pueden sufrir explosiones. Deseche de inmediato toda batería que haya sufrido una caída o cualquier daño.
- Las baterías pueden explotar en presencia de una fuente de inflamación, como una luz guía. Para reducir el riesgo de lesiones corporales serias, nunca use un producto inalámbrico en presencia de llamas vivas. La explosión de una batería puede lanzar fragmentos y compuestos químicos. Si ha quedado expuesto a la explosión de una batería, lávese de inmediato con agua. No cargue ninguna batería en lugares mojados o húmedos. Con el cumplimiento de esta regla se reduce el riesgo de una descarga eléctrica.
- Para obtener resultados óptimos, debe cargarse la batería en un lugar donde la temperatura esté entre 45°F (7°C) y 104°F (40°C). No la guarde a la intemperie ni en el interior de vehículos.
- En condiciones extremas de uso o temperatura las baterías pueden emanar líquido. Si el líquido llega a tocarle la piel, lávese de inmediato con agua y jabón. Si le entra líquido en los ojos, láveselos con agua limpia por lo menos 10 minutos, y después busque de inmediato atención médica. Con el cumplimiento de esta regla se reduce el riesgo de lesiones corporales serias.
- Cuando no esté utilizándose el paquete de baterías, manténgalo lejos de otros objetos metálicos, como clips, monedas, llaves, clavos, tornillos o otros objetos metálicos, pequeños que puedan establecer conexión entre ambas terminales. Establecer una conexión directa entre las dos terminales de las baterías puede causar quemaduras o incendios.
- Siempre retire el paquete de baterías de la herramienta cuando esté ensamblando partes, realizando ajustes, limpiando o cuando ésta no esté en uso. Si retira el paquete de baterías, evitará arranques accidentales que podrían provocar lesiones graves.
- Siempre retire el paquete de baterías antes de guardar el dispositivo. Cuando la batería esté completamente cargada, desconecte el cargador del suministro de corriente y retire el paquete de baterías del cargador.
- Siempre póngase protección ocular con protección lateral con la marca de cumplimiento de la norma ANSI Z87.1. Si no cumple esta advertencia, los objetos que salen despedidos pueden producirle lesiones serias en los ojos.
- Mantenga el paquete de baterías seco, limpio y sin aceite ni grasa. Use siempre un paño limpio para limpiar. Nunca use líquido de frenos, gasolina, productos derivados del petróleo o solvente para limpiar el paquete de baterías.
- No abra ni desmonte la batería. El electrolito liberado es corrosivo y puede causar daño a los ojos o la piel. Puede ser tóxico si se ingiere.

**CUIDADO ADECUADO DE LA BATERÍA**

Almacenamiento fuera de temporada

Para lograr la más larga duración posible de las baterías, se sugiere lo siguiente:

- Retire el paquete de baterías del cargador una vez cargado completamente y listo para usarse.

Para guardar el paquete de baterías más de 30 días:

- Guarde la batería donde la temperatura sea inferior a 27°C (80°F) y lejos de la humedad.
- Guarde el paquete de baterías cargado 30%-50%.
- Cada dos meses de almacenamiento, cargue la batería de forma habitual.

**NORMAS DE SEGURIDAD PARA EL CARGADOR**

- Cargue la batería en lugares secos exentos de la influencia del clima. No exponga la podadora ni el cargador a la lluvia. No realice la carga en lugares húmedos. Use el cargador de la batería en temperaturas de entre 7° y 40 ° C (45° y 104°F). Cuando cargue la batería, use únicamente el cargador provisto por el fabricante para reducir el riesgo de descarga eléctrica.
- NO MALTRATE EL CABLE DEL CARGADOR. Nunca transporte el cargador del cable. No tire del cable para desconectar el cargador del tomacorriente o de la podadora.
- No utilice un cargador dañado. Cambie los cables o el cargador de inmediato.
- Mantenga la podadora y el cargador alejados de agua, fuentes de calor (radiadores, calentadores, estufas, etc.), llamas y químicos. No incinere este producto ya que las baterías en su interior podrían explotar o sufrir fugas.
- Asegúrese de que el paquete de baterías se asegura en el cargador antes de utilizar.
- El paquete de baterías se siente un poco caliente al tocarse mientras está cargándose. Esto es normal y no indica ningún problema.
- No coloque el cargador ni el paquete de baterías en ningún área extremadamente calurosa o fría. Funcionan mejor a la temperatura normal del interior.
- Una vez cargadas completamente las baterías, desconecte el cargador del suministro de corriente y del paquete de baterías.

## ⚠ ADVERTENCIA

Al transportar o dar servicio a la unidad, quite siempre la batería.

## ⚠ ADVERTENCIA (PROPUESTA 65)

Algo del polvo provocado por las lijas, sierras, trituradoras y taladros eléctricos, y otras actividades de construcción Contiene químicos reconocidos como causantes de cáncer y defectos congénitos u otros daños en el aparato reproductivo. Algunos ejemplos de estos químicos son:

- plomo de pinturas con base de plomo
- sílice cristalina de ladrillos, cemento y otros productos de mampostería
- arsénico y cromo de madera tratada con químicos

El riesgo que corre a la exposición de estos químicos varía dependiendo de la frecuencia con que realiza estos tipos de trabajos. Para reducir la exposición a estos químicos: trabaje en un área bien ventilada y con el equipamiento de seguridad aprobado, como por ejemplo máscaras especialmente diseñadas para filtrar las partículas microscópicas.

## GUARDAR ESTAS INSTRUCCIONES

# SÍMBOLOS

Algunos de los siguientes símbolos pueden ser usados en este producto. Obsérvelos y aprenda su signifi cado. Una correcta interpretación de estos símbolos le permitirá utilizar el producto mejor y de una forma más segura.

| SÍMBOLO | NOM | DENOMINACIÓN/EXPLICACIÓN |
|---|---|---|
| V | Voltios | Voltaje |
| A | Amperios | Corriente |
| Hz | Hertz | Frecuencia (ciclos por segundo) |
| W | Watts | Potencia |
| min | Minutes | Tiempo |
| ⎓ | Corriente continua | Tipo o característica de corriente |
| $n_o$ | Vitesse à vide | Velocidad de giro al no haber carga |
| /min | por minuto | Revoluciones, carreras, velocidad superficial, órbitas, etc. por minuto |
|  | Alerta de seguridad | Indica un peligro posible de lesiones personales. |
|  | Moje Condiciones Ponen sobre aviso | No exponga la unidad a la lluvia ni la use en lugares húmedos. |
|  | Lea el manual del operador | Para reducir el riesgo de lesiones, el usuario debe leer y comprender el manual del operador antes de usar este producto. |
|  | Protección ocular | Siempre póngase protección ocular con la marca de cumplimiento de la norma ANSI Z87.1. |
|  | Mantenga las manos y los pies alejados. | Mantenga las manos y los pies alejados de las cuchillas y del área de corte.. |
|  | No extenderse | No extienda las manos o los pies por debajo de la cubierta de la podadora. |
|  | No utilizar sobre pendientes | No utilice la podadora sobre pendientes superiores a los 15º. Corte sobre la superficie de las pendientes y nunca de arriba a abajo. |
|  | Mantenga alejadas a las personas presentes | Mantenga a los circunstantes a una distancia mínima de 30 m (100 pies). |
|  | Riesgo de rebote | Tenga cuidado para que los espectadores que puedan estar cerca no resulten heridos por objetos extraños que puedan salir despedidos del cortacésped. |

# SÍMBOLOS

Las siguientes palabras de señalización y sus significados tienen el objeto de explicar los niveles de riesgo relacionados con este producto.

| SÍMBOLO | SEÑAL | SIGNIFICADO |
|---|---|---|
|  | **PELIGRO:** | Indica una situación peligrosa inminente, la cual, si no se evita, causará la muerte o lesiones serias. |
|  | **ADVERTENCIA:** | Indica una situación peligrosa posible, la cual, si no se evita, podría causar la muerte o lesiones serias. |
|  | **PRECAUCIÓN:** | Indica una situación potencialmente peligrosa la cual, si no se evita, puede causar lesiones leves o moderadas. |
| | **PRECAUCIÓN:** | (Sin el símbolo de alerta de seguridad) Indica una situación que puede producir daños materiales. |

**PROTECCIÓN DEL MEDIO AMBIENTE**



Los productos eléctricos de desperdicio no deben desecharse con desperdicios caseros. Por favor recíclelos donde existan dichas instalaciones. Compruebe con su autoridad local o minorista para reciclar.

La batería contiene material que es peligroso para usted y el medio ambiente. Deberá extraerla y desecharla por separado en una instalación que acepte baterías de ión-litio.

**SERVICIO**

El servicio de la producto requiere extremo cuidado y conocimientos técnicos, por lo cual sólo debe ser efectuado por un técnico de servicio calificado. Para dar servicio a la herramienta, le sugerimos llevarla al **ESTABLECIMIENTO DE SERVICIO AUTORIZADO** de su preferencia para que la reparen. Al dar servicio a la unidad, sólo utilice piezas de repuesto idénticas.

## ⚠ A D V E R T E N C I A

Para evitar lesiones corporales serias, no intente utilizar este producto sin haber leído y comprendido totalmente el manual del operador. Si no comprende los avisos de advertencia y las instrucciones del manual del operador, no utilice este producto. Llame al departamento de atención al consumidor (1-888-909-6757), y le brindaremos asistencia.

## ⚠ A D V E R T E N C I A



Cualquier producto en funcionamiento puede lanzar objetos hacia los ojos, lo cual puede causar serios daños a los mismos. Antes de iniciar la operación de herramientas de corriente, siempre utilice gafas de seguridad, gafas de seguridad con protección lateral, y en la medida en que sea necesario, un protector para toda la cara. Recomendamos la careta protectora de visión amplia encima de los anteojos normales, o los anteojos protectores estándar con protección lateral. Siempre póngase protección ocular con la marca de cumplimiento de la norma ANSI Z87.1.

## GUARDAR ESTAS INSTRUCCIONES

# CONOZCA SU PODADORA

Lea el manual del operador y las normas de seguridad antes de manejar la podadora. Compare la ilustración en Fig. 1 con la podadora para familiarizarse con la ubicación de los diferentes controles y ajustes. Guarde este manual para referencia futura.

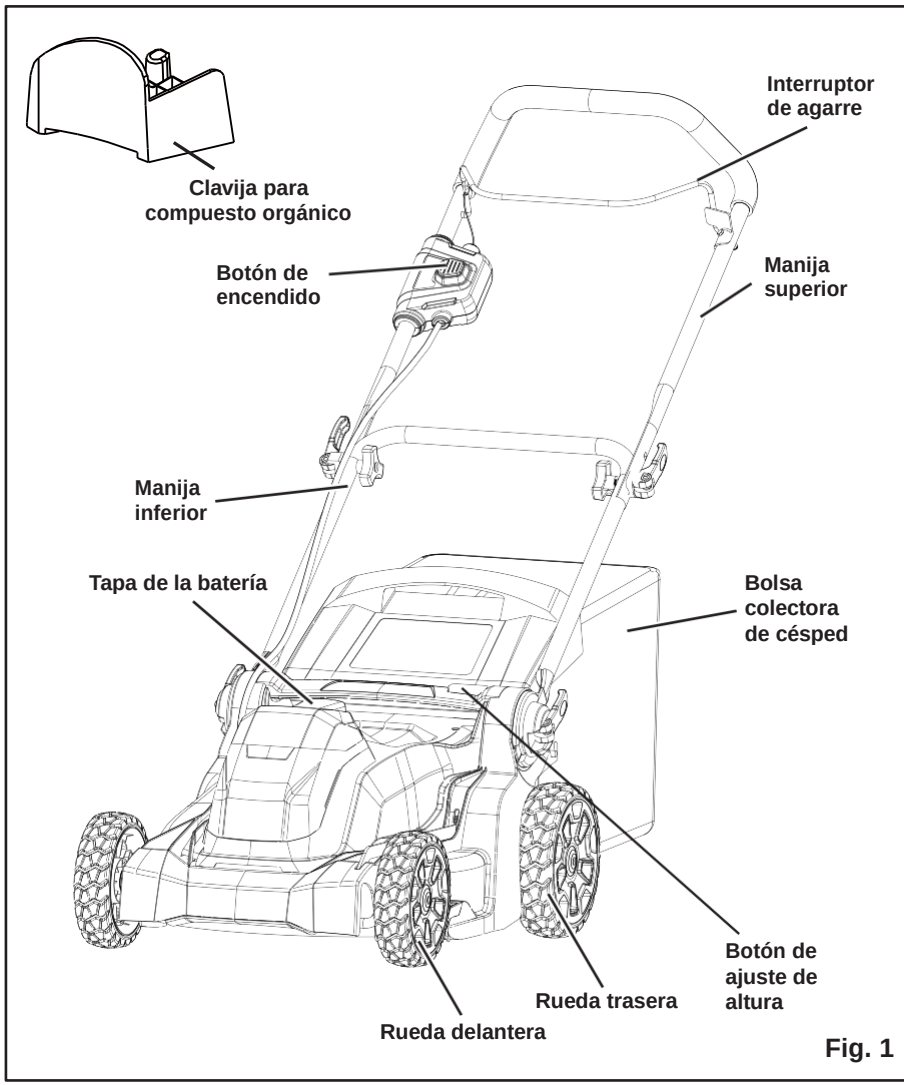


**Fig. 1**

# INSTRUCCIONES DE ENSAMBLADO

**DESEMPAQUETADO**

- Extraiga cuidadosamente de la caja la herramienta y los accesorios. Asegúrese de que estén presentes todos los artículos enumerados en la lista de empaquetado.
- Inspeccione cuidadosamente la herramienta para asegurarse de que no haya sufrido ninguna rotura o daño durante el transporte.
- No deseche el material de empaquetado hasta que haya inspeccionado cuidadosamente la herramienta y la haya utilizado satisfactoriamente.
- Si hay piezas dañadas o faltantes, le suplicamos llamar al 1-888-909-6757, donde le brindaremos asistencia.

**LISTA DE EMPAQUETADO**

- Podadora
- Clavija para compuesto orgánico
- Bolsa colectora de césped
- Manual

**⚠ A D V E R T E N C I A**

En caso de que se dañe o falte alguna pieza, no utilice este producto hasta que se hayan reemplazado las piezas. El uso de un producto al que le faltan piezas o cuyas piezas están dañadas, puede producir lesiones personales graves.

**⚠ A D V E R T E N C I A**

No intente modifi car este producto o crear accesorios que no fueron recomendados para usar con este producto. Cualquier alteración o modifi cación se considerará como mal uso y podrá resultar en una condición peligrosa que conducirá a posibles lesiones personales serias.

**⚠ A D V E R T E N C I A**

No inserte la batería hasta que el montaje sea completo y la unidad esté lista para cortar. Si la máquina está mal montada, podría arrancar accidentalmente y provocar graves daños personales.

**⚠ A D V E R T E N C I A**

Para evitar un arranque accidental que podría causar lesiones corporales serias, retire siempre la batería del producto al ensamblar las piezas.

**⚠ A D V E R T E N C I A**

No utilice nunca el cortacésped sin los dispositivos de seguridad adecuados en su lugar y en perfectas condiciones. Nunca use el cortacésped con dispositivos de seguridad dañados. La utilización de este producto con piezas dañadas o faltantes podrá causar lesiones personales serias.

**DESPLIEGUE Y AJUSTE DE LA EMPUÑADURA** *(Consulte la figura 2)*

- Tire de la empuñadura superior hacia arriba y hacia atrás para elevar la empuñadura hasta la posición de funcionamiento. Asegúrese de que los mangos encajen en su lugar de forma segura.
- Apriete la empuñadura superior con los sujetadores de leva a ambos lados.
- Apriete la empuñadura inferior con los sujetadores de leva a ambos lados.

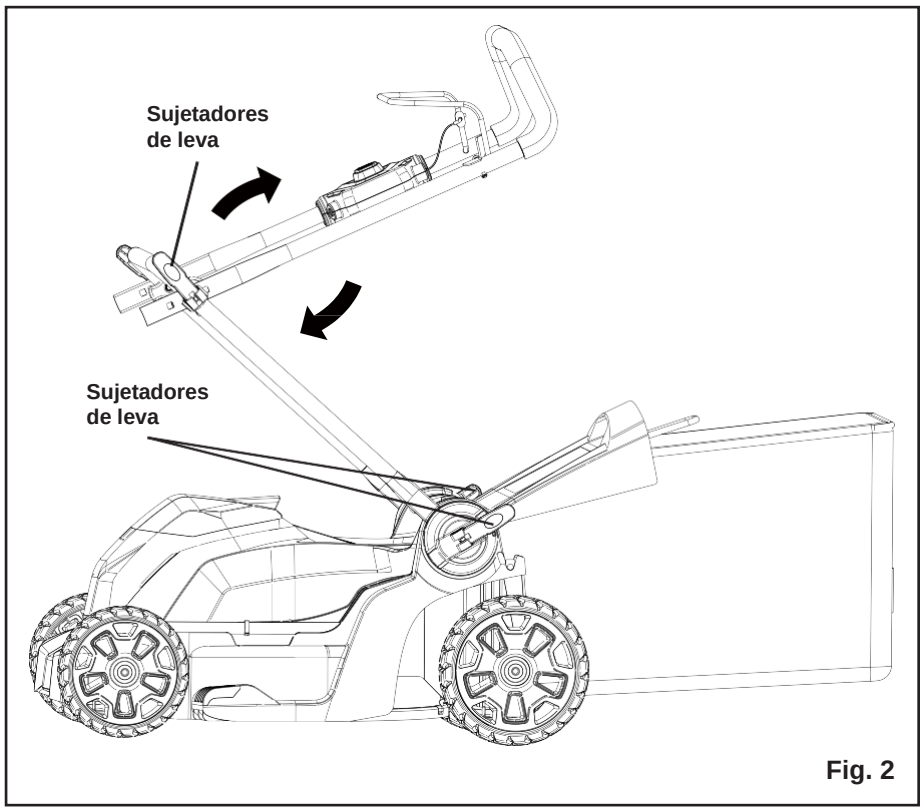


**Fig. 2**

**COLOCACIÓN DEL COLECTOR DE CÉSPED** *(Consulte la figura 3)*

- Levante la cubierta del ducto (1).
- Levante el receptor de hierba por su mango (2) y colóquelo debajo de la cubierta del ducto de modo que los ganchos (3) del receptor de hierba encajen perfectamente en las ranuras de la abrazadera del asa.
- Suelte la cubierta del ducto (1). Cuando estén correctamente instalados, los ganchos del receptor de hierba saldrán por las aberturas de la cubierta del ducto.

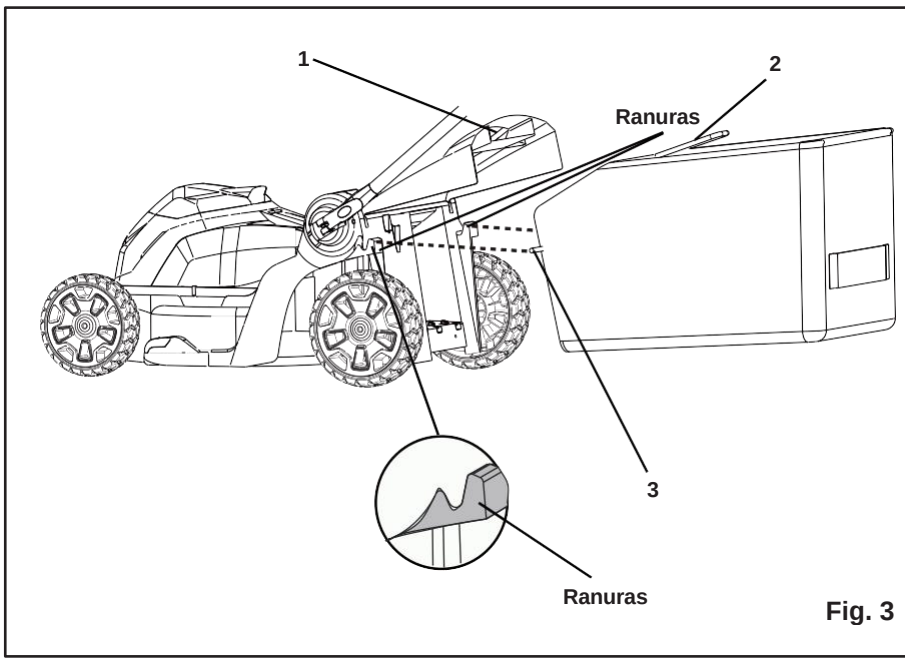


**Fig. 3**

**INSTALACIÓN O RETIRO DE LA CLAVIJA PARA COMPUESTO ORGÁNICO**

*(Consulte la figura 4)*

- Para quitar el tapón de la función para cubrimiento con hojarasca , levante la cubierta del canal (1).
- Tome la manija (2) del tapón de la función para cubrimiento con hojarasca y sáquelo mediante la manija.
- El tapón de la función para cubrimiento con hojarasca (3) se inserta angulado, por lo que es necesario ejercer un poco de fuerza para quitarlo.
- Para instalar la bolsa para recolección de grama se debe quitar el tapón de la función para cubrimiento con hojarasca.
- Al quitar la bolsa para recolección de grama se debe colocar de regreso el tapón de la función para cubrimiento con hojarasca.

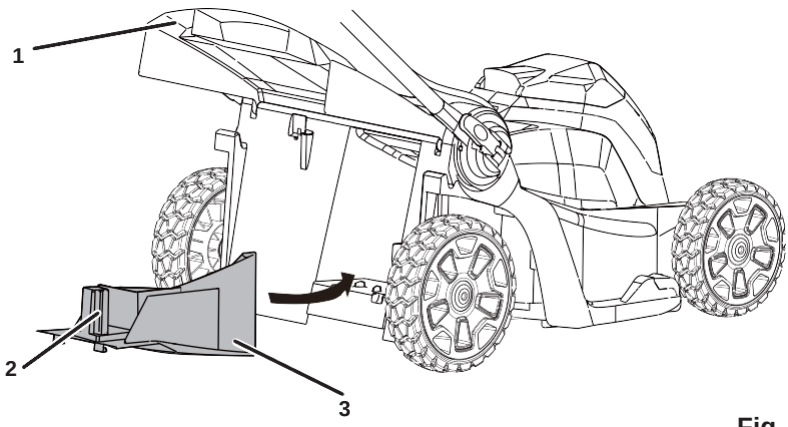


**Fig. 4**

**INSTALAR LA BATERÍA** *(Ver figura 5.)*

- Levante y mantenga la cubierta de la batería abierta.
- Coloque la batería en la herramienta. Alinee las nervaduras salientes de la batería con los surcos del puerto de la batería del producto.
- Asegúrese de que el cierre de la parte inferior de la batería encaja en su lugar y de que la batería está bien asentada y segura en el producto antes de comenzar a trabajar con ella.
- Cierre la puerta.

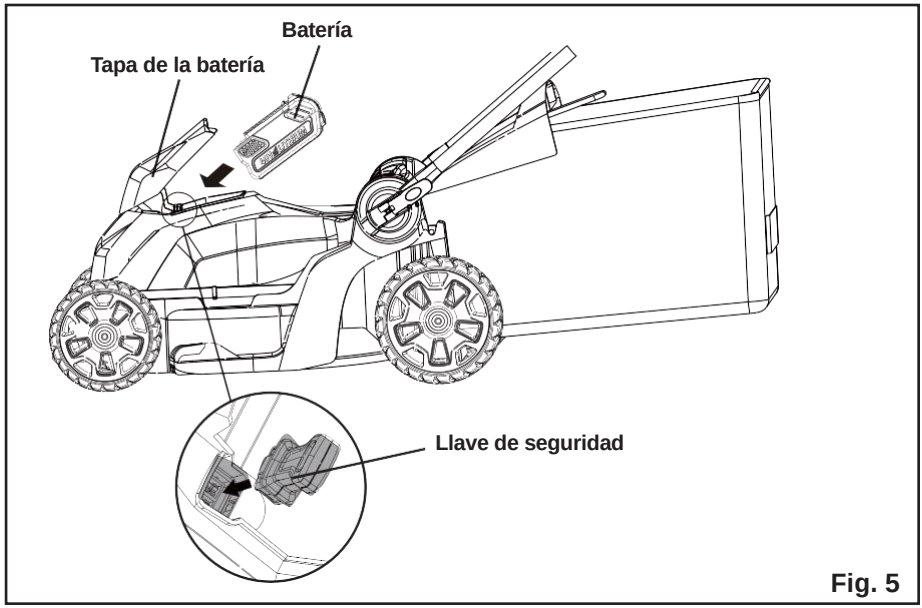


**Fig. 5**

**EXTRAER LA BATERÍA** *(Ver figura 5.)*

- Suelte la palanca de arranque para detener el producto.
- Mantenga pulsado el botón de bloqueo de la batería situado en la parte inferior de la batería.
- Retire la batería del producto.

**ARRANQUE Y DETENCIÓN DE LA PODADORA** *(Consulte las figura 6)*

**Arranque de la podadora:**

• Oprima y no suelte el botón de encendido (1).

• Tire el interruptor de agarre (2) hacia el mango y suelte el botón para arrancar la podadora.

**Detención de la podadora:**

• Suelte el interruptor de agarre.

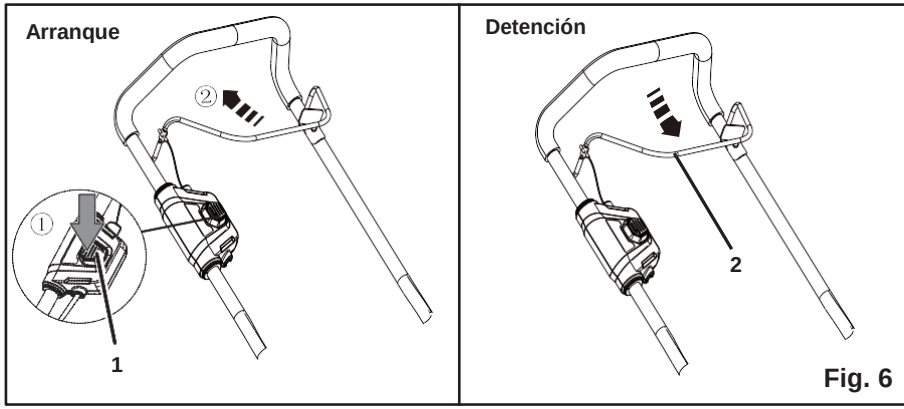


**Fig. 6**

**ARRANQUE SUAVE**

Esta podadora LI-ION está equipada con una función de "arranque suave". Al iniciar el arranque, la podadora toma aproximadamente 3 segundos para llegar a su velocidad máxima. Si la podadora no arranca: quite la batería y compruebe que debajo de la plataforma no hay algo que obstruya la cuchilla y que ésta se puede hacer girar libremente con la mano. Aun una pequeña cantidad de grama durante el arranque puede evitar que la función de "arranque suave" haga girar la podadora.

## ⚠ P R E C A U C I Ó N

No intente anular el funcionamiento de la botón de encendido o interruptor de agarre.

## ⚠ A D V E R T E N C I A

Una operadora en funcionamiento puede arrojar objetos extraños a los ojos del operador y, de esta manera, ocasionar graves daños oculares. Siempre use gafas de seguridad cuando use la podadora y realice ajustes o reparaciones.

## ⚠ A D V E R T E N C I A

Cuando use la podadora, asegúrese de que las personas y mascotas se encuentren a al menos 30 m (100 pies) de distancia.

**INSPECCIÓN DEL ÁREA DE CORTE.** Retire piedras, palos, cables, juguetes y otros desechos que la cuchilla giratoria pueda arrojar.

**AJUSTE DE LA ALTURA DE CORTE** *(Consulte la figura 7)*

Al enviarse el aparato, las ruedas en el cortacésped se ajustan a una posición de corte bajo. Antes de usar el cortacésped por primera vez, ajuste la posición del corte a la altura más adecuada para su cortacésped. El césped promedio debería medir entre 3,8 cm y 5,0 cm durante los meses fríos y entre 5,0 cm y 8,3 cm durante los meses cálidos.

**Para ajustar la altura de la hoja :**

- Pulse el botón con el pulgar y levante o baje el mango del cortacésped para llevarlo a la posición requerida.
- Para bajar la altura de la hoja, suelte el botón pulsador: la palanca ahora se queda a la altura de corte deseada.
- El marcado de la izquierda de la carcasa muestra diferentes engranajes que representan las distintas alturas.

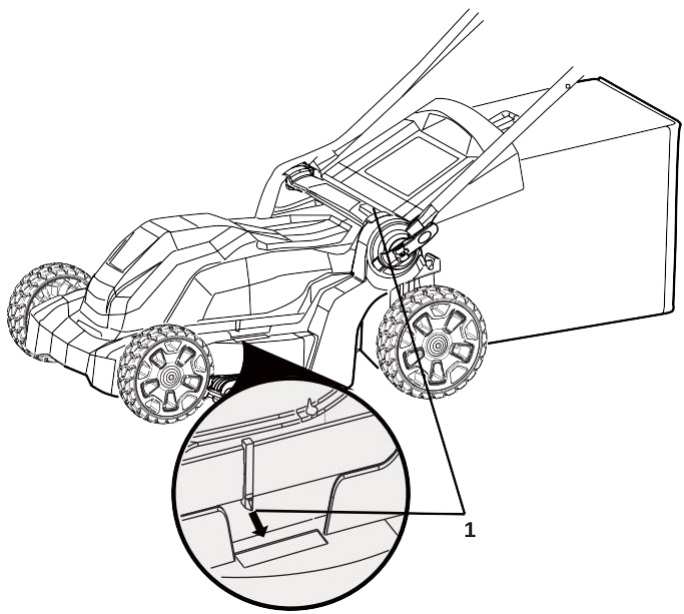


**Fig. 7**

123456

**MANEJO EN PENDIENTES** *(Consulte la figura 8)*

## ⚠ ADVERTENCIA

Las pendientes son una de las causas principales de accidentes por resbalones y caídas accidentales que pueden provocar lesiones severas. El funcionamiento de la podadora en pendientes requiere tomar precauciones extraordinarias. Si se siente inseguro en una pendiente, no use la podadora allí. Para su seguridad, antes de hacer funcionar esta podadora en un área inclinada o con lomas, utilice el registrador de pendientes que ha sido incluido como parte de este manual para medir pendientes.

- Pode atravesando las pendientes; no hacia arriba ni hacia abajo. Tenga mucha precaución al cambiar de dirección en una pendiente.
- Tenga cuidado con los pozos, surcos, piedras, objetos ocultos o montículos que puedan provocar que se resbale o tropiece. El césped alto puede ocultar obstáculos. Retire todos los objetos como piedras, ramas de árboles, etc., que puedan provocar tropezones o ser lanzados por la cuchilla.
- Siempre asegúrese de su postura. Un resbalón y caída puede provocar lesiones serias. Si siente que está perdiendo el equilibrio, suelte el mango de control del motor/cuchilla inmediatamente. La cuchilla para de girar en 3 segundos.
- No pode el pasto cerca de precipicios, zanjas o terraplenes; podría perder la firmeza de la postura o el equilibrio.
- No pode el césped en pendientes con un ángulo mayor a 15°.
- No pode la grama húmeda o mojada. Un apoyo poco estable podría provocar resbalones.

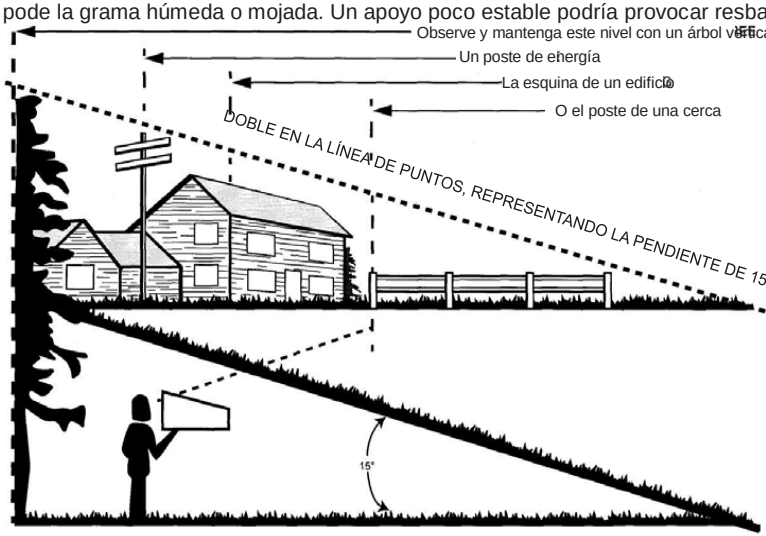


**Fig. 8**

## ⚠ ADVERTENCIA

No pode el césped en pendientes con un ángulo mayor a 15° (una elevación de aproximadamente 2-1/2 pies [.75 metros] cada 10 pies [3 metros]). Pode transversalmente en el frente de unapendiente y nunca arriba abajo.

## CONSEJOS DE PODA

*NOTA: el rendimiento de la podadora será mucho mayor con una cuchilla filosa, especialmente si de corta césped alto.Asegúrese de revisar la cuchilla y afilarla al menos una vez al año, según se describe en la sección Mantenimiento.*

- Verifique que no haya piedras, palos, cables ni otros objetos en el césped que puedan dañar las cuchillas o el motor. Es posible que la podadora arroje estos objetos accidentalmente y en cualquier dirección, algo que puede ocasionar lesiones personales graves al operador y a otras personas. Para evitar descargas eléctricas, no use la podadora en condiciones húmedas.
- No pode el césped en círculos. Muévase hacia adelante y atrás del césped.
- Cuando corte césped grueso, pase la podadora más lentamente para lograr un mejor corte y una adecuada descarga de recortes.
- Para tener un césped sano, siempre corte un tercio o menos de su altura total. El césped promedio debería medir entre 1 1/2 a 2" (3,8 mm a 5 cm) durante los meses fríos y entre 2" y 3 1/4" (5 cm a 8,3 cm) durante los meses cálidos.

## CONSEJOS DE TRITURACIÓN DE COMPUESTO ORGÁNICO

*NOTA: SIEMPRE INSPECCIONE EL ÁREA DONDE UTILIZARÁ LA PODADORA Y RETIRE PIEDRAS, PALOS, CABLES, HUESOS Y OTROS DESECHOS QUE LA CUCHILLA GIRATORIA PUEDA ARROJAR.*

- Suelte el interruptor para apagar la podadora si cruza un área con gravilla (la cuchilla podría arrojar piedras).
- Coloque la podadora en la altura de corte más alta cuando pode suelos duros o malezas altas.
- Para que la trituración sea efectiva, no corte césped húmedo ya que tiende a pegarse en el lado inferior de la plataforma y, de esta manera, los recortes de césped no se trituran correctamente. Es posible que el césped nuevo o espeso necesite un corte más angosto. La velocidad en el suelo debe ajustarse según la condición del césped. Si no ha podado y el césped ha crecido más de 10 cm, pódelo dos veces para reducir su altura a un máximo de 8,3 cm.
- Camine a un ritmo constante y adecuado. Superponga las filas. No deje que el césped crezca demasiado. En caso de que esto suceda, comience en la posición de corte más alta y luego baje a la altura de corte deseada.

## ⚠ ADVERTENCIA

Si usted golpea un objeto extranjero, para el motor y quita la batería. Inspeccione minuciosamente si la podadora se dañó. Repare los daños antes de usar la podadora. La vibración excesiva de la podadora durante su funcionamiento advierte un daño. Inspeccione minuciosamente la podadora y repare los daños antes de usarla.

**VACIADO DEL RECEPTOR DE CÉSPED** *(Consulte la figura 9)*

- Detenga el motor y retire la batería. Deje que la hoja se detenga por completo.
- Levante la puerta trasera.
- Levante la caja de la hierba por el mango para retirarla del cortacésped.
- Elimine los recortes de césped.
- Levante la puerta trasera y vuelva a colocar la caja de la hierba como se ha descrito anteriormente en este manual.



**Fig. 9**

**CAMBIO DE LA CUCHILLA** *(Consulte las figuras 10 y 11)*

## ⚠ A D V E R T E N C I A

siempre use guantes para trabajo pesado y envuelva los bordes cortantes con harapos u otros materiales para protegerse las manos cuando le haga cualquier mantenimiento a las cuchillas. Al transportar o dar servicio a la unidad, quite siempre la batería.

Use solamente cuchillas de repuesto GREENWORKS .

- RETIRE LA BATERÍA.
- Use guantes acolchados de cuero y calce un bloque de madera entre la cuchilla y la plataforma de la podadora a fin de evitar que la cuchilla gire cuando se retire la tuerca.
- Utilice un casquillo o una llave de 15 mm para aflojar la tuerca de la cuchilla (1). Gire la tuerca "EN DIRECCIÓN CONTRARIA A LAS MANECILLAS DEL RELOJ" para aflojarla.
- Retire la tuerca de la cuchilla (1), la arandela cuadrada (2), la arandela de aislamiento (3) y la cuchilla.
- Para volver a colocar la cuchilla, póngala con los bordes cortantes en dirección a la tierra. Ensamble la tuerca de la cuchilla, la arandela cuadrada y la arandela de aislamiento, como se muestra a continuación.Con un casquillo o una llave de 15 mm, gire la tuerca de la cuchilla "EN LA MISMA DIRECCIÓN QUE LAS MANECIL LAS DEL RELOJ" para asegurar la cuchilla.

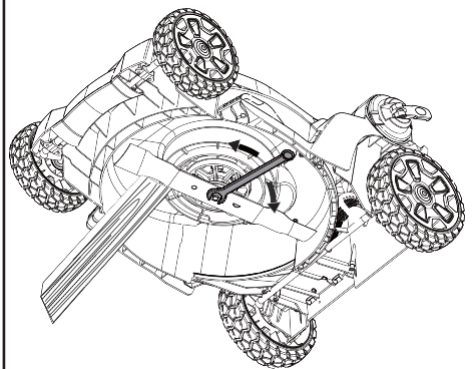

**Fig. 10**

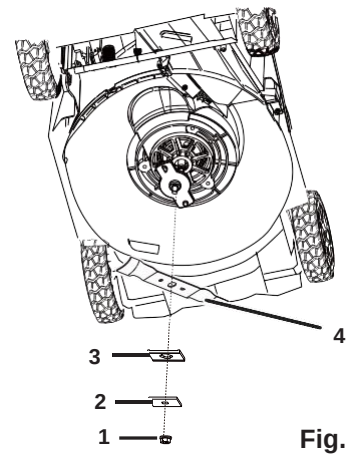


**Fig. 11**

*NOTA: Asegúrese de cambiar las partes en el mismo orden en el que se retiraron. Cuando coloque la cuchilla, verifique que los extremos curvos apunten a la plataforma de la podadora y no a la tierra. Consulte el dibujoesquemático en la página 27 de este manual.*

# MANTENIMIENTO

## LIMPIEZA DE LA PODADORA

**⚠ A D V E R T E N C I A**

Para reducir el riesgo de descarga eléctrica, no exponga la podadora al agua. Se debe limpiar el lado inferior de la plataforma de la podadora después de cada uso, ya que se acumulan recortes de césped, hojas, suciedad y otros desechos, y producen óxido y corrosión.

Retire toda acumulación de césped y hojas en y alrededor de la cubierta del motor (no use agua). Limpie la podadora con un paño seco de vez en cuando. Si se acumulan desechos en el lado inferior de la unidad mientras la está usando, detenga el motor desconéctelo del suministro de electricidad. Incline la podadora hacia adelante o hacia un lado y raspe el lado inferior hasta limpiarlo con una herramienta apropiada.

## ALMACENAJE DEL CORTACÉSPED

Debe seguir los pasos a continuación antes de guardar la podadora de césped.

- Limpie la podadora según las instrucciones anteriores.
- Inspeccione y cambie o afile la cuchilla de ser necesario. Consulte la sección de mantenimiento.
- Lubricar la podadora.
- Almacene la podadora en un área seca y limpia. No la almacene cerca de materiales corrosivos, como fertilizantes y cloruro sódico.
- Guarde la podadora en un lugar fresco y seco bajo techo, fuera del alcance de los niños. No la cubra con una lámina de plástico sólido, ya que el plástico atrae humedad alrededor de la podadora y produce corrosión.

**La manija puede estar plegada por completo para el almacenamiento.** *(Consulte las figura 2)*

- Saque los sujetadores de leva que están en los lados de la manija superior para soltarla, y doble hacia abajo la manija superior.
- Saque los sujetadores de leva que están en los lados de la manija inferior para soltarla, y tire hacia afuera cada lado de la manija inferior y levante sus lados más allá de los bordes de los soportes para montaje. Doble la manija inferior hacia adelante. Asegúrese de no doblar o retorcer el cordón eléctrico.
- Saque la batería y almacénela en un lugar fresco y seco, si es posible. Para aumentar la vida útil de la batería cárguela cada dos semanas al no estar en uso.
- Quite la batería y guárdela en un lugar seguro fuera del alcance de los niños. Para almacenarla no es necesario quitar la batería.

**⚠ A D V E R T E N C I A**

Para mantener la vida de funcionamiento se debe cargar la batería durante el almacenamiento.

# ALMACENAMIENTO

- Cuando repare la podadora, utilice únicamente piezas de repuestos disponibles del fabricante. Para obtener piezas de repuesto, llame a la línea de ayuda gratuita al 1-888-909-6757. Si se utilizan piezas que no cumplen con las especificaciones del equipo original, es posible que el rendimiento sea inadecuado y se vea comprometida la seguridad.

- Antes de limpiar, reparar o inspeccionar la podadora, verifique que la cuchilla y todas las piezas con movimiento se hayan detenido por completo, y retire la batería. A fin de evitar arranques accidentales, retire la llave cuando la podadora no está siendo usada. Retire la batería cuando realice ajustes o cuando cualquiera de las cuatros ruedas tiene que levantarse del piso.

- Mantenga las manijas secas, limpias y sin aceite ni grasa.

- Para reducir el riesgo de incendio, mantenga el motor libre de acumulaciones de césped, hojas y desechos.

- A menudo, verifique que los pernos de montaje del motor y la cuchilla estén bien ajustados. Inspeccione visualmente si la cuchilla está dañada (es decir, si está doblada, agrietada o desgastada).

- Mantenga la podadora con cuidado para el mejor y más seguro funcionamiento. Mantenga la cuchilla afilada y limpia. Las cuchillas están afiladas y pueden cortar. Envuelva las cuchillas o use guantes. Realice las reparaciones con extremo cuidado.

- Mantenga tuercas, pernos y tornillos ajustados para asegurarse de que el equipo se encuentre en una condición de trabajo segura.

- No manipule los dispositivos de seguridad. Verifique su correcto funcionamiento regularmente.

- Si choca un objeto extraño, detenga el motor y cambie el pasador de seguridad. Inspeccione minuciosamente si la podadora se dañó. Repare los daños antes de usar la podadora.

- Los componentes de la podadora pueden desgastarse y dañarse, y esto a su vez puede exponer las piezas en movimiento y permitir que se arrojen objetos. Como una precaución de seguridad, revise frecuentemente los componentes y cambie aquéllos que muestren signos de desgaste o daño.

- Cuando no esté en uso, guarde la podadora en un lugar seco bajo techo y fuera del alcance de los niños.

## ⚠ A D V E R T E N C I A

AL DAR SERVICIO O TRANSPORTAR LA PODADORA QUITE SIEMPRE LA BATERÍA.

# ELIMINACIÓN DE LA BATERÍA QUE NO DAÑA EL MEDIO AMBIENTE




Las baterías que se utilizan en el paquete de baterías de esta podadora contienen los siguientes materiales tóxicos y corrosivos: ION DE LITIO.

## ⚠ A D V E R T E N C I A

Se debe desechar los materiales tóxicos de la forma especificada para evitar contaminar el medio ambiente. Antes de desechar los paquetes de baterías de ión de litio dañados o desgastados, póngase en contacto con su agencia local para eliminación de desechos para obtener información e instrucciones específicas. Lleve las baterías a un centro local para reciclaje o eliminación, certificado para eliminación. Si el paquete de baterías se raja o se quiebra, ya sea que tenga fugas o no, no lo vuelva a cargar y no lo use. Deséchelo y reemplácelo con un paquete de baterías nuevo. ¡NO INTENTE REPARARLA!

Obedezca las siguientes instrucciones para evitar lesiones y riesgos de incendio, explosión o choques eléctricos y para evitar daños al medio ambiente:

- Para evitar lesiones y riesgo de incendio, explosión y descarga eléctrica, así como daños al medio ambiente: Cubra las terminales de la batería con cinta adhesiva para trabajo pesado.
- NO intente retirar ni destruir ninguno de los componentes del paquete de batería.
- NO intente abrir el paquete de batería.
- Si se produce una fuga, los electrolitos liberados son corrosivos y tóxicos. NO introduzca el líquido enlos ojos, no lo coloque en la cara ni lo trague.
- NO coloque las baterías en la basura común de su casa.
- NO las incinere.
- NO las coloque en lugares en los formarán parte de cualquier basural o flujo municipal de residuos sólidos.
- Colóquelas en un centro de reciclaje o eliminación certificado.

# SOLUCIÓN DE PROBLEMAS

| PROBLEMA | CAUSA POSIBLE | SOLUCIÓN |
|---|---|---|
| La podadora no arranca. | La batería no tiene carga. | Cargue la batería. |
| | El interruptor de control está dañado. | Reemplace el interruptor de control.(Llame a la línea telefónica gratis para ayuda (1-888-909-6757). |
| | Pasto pegado al lado de la hoja. | Quite beteria.Verifique bajo plataforma para asegurar que césped no sea atascado luego a la hoja. |
| | La batería no es conectada al motor. | Check the connection between the battery and the mower. Make sure the battery clicks into place. |
| | La batería puede requerir servicio o reemplazo. | Llame a la línea telefónica gratis para ayuda (1-888-909-6757) o reemplace la batería. |
| La podadora corta el césped de forma despareja. | El césped es escabroso o desparejo. | Revise el área a podar. |
| | La altura de corte no se ajustó correctamente. | Mueva las ruedas a una posición más alta. |
| La podadora no trituramulch correctamente. | Hay recortes de césped húmedo pegados en el lado inferior de la plataforma. | Espere a que el césped se seque antes de podar. |
| | El tapón de la función para cubrimiento con hojarasca no está en su lugar. | Instalación de la clavija para compuesto orgánico. |
| La podadora to es pesada para empujar. | La grama está muy larga o la altura de corte está muy baja. | Aumente la altura de corte. |
| | La parte trasera de la carcaza de la podadora y la cuchilla se traban debido a que la grama es muy densa. | Vacíe la bolsa para recolección de grama. |
| La podadora produce ruidoand y vibración excesivos. | El eje del motor está doblado. | Detenga el motor y compruebe si hay daños. |
| | La cuchilla no está equilibrada. | Repare lo necesario antes de arrancarla de nuevo. Si la vibración continúa, llame a la línea telefónica gratis para ayuda (1-888-909-6757). |

# GARANTÍA LIMITADA DE 4 AÑOS




Por este medio y por un período de cuatro años GREENWORKS™ garantiza este producto contra defectos en materiales, piezas o mano de obra al comprador original que cuente con una prueba de compra. GREENWORKS™, a su sola discreción reparará o reemplazará, sin costo alguno para el cliente, cualquier pieza defectuosa, siempre y cuando se haya hecho uso normal de ella. Esta garantía es válida solamente para unidades utilizadas de manera personal y que no hayan sido utilizadas o alquiladas para uso industrial o comercial, y que hayan recibido mantenimiento de acuerdo a las instrucciones que aparecen en el manual del propietario que se suministró con el producto nuevo.

## ARTÍCULOS QUE NO CUBRE LA GARANTÍA:

1. Cualquier pieza que se haya vuelto inoperante debido a mal uso, uso comercial, abuso, descuido, accidente, mantenimiento inapropiado o alteración; o
2. La unidad, si no ha sido operada o si no se le ha dado mantenimiento de acuerdo al manual del propietario; o
3. Desgaste normal, excepto según se indica a continuación;
4. Artículos de mantenimiento rutinario tales como lubricantes, afilado de cuchillas;
5. Deterioro normal del acabado exterior debido al uso y la exposición al entorno.

## LÍNEA TELEFÓNICA PARA AYUDA DE GREENWORKS (1 888 90WORKS):

El servicio de garantía está disponible llamando a la línea de ayuda gratuita 1 888 909 6757 (1 888 90WORKS).

## CARGOS DE TRANSPORTE:

Los cargos de transporte por el traslado de cualquier unidad de equipo o accesorio eléctrico son responsabilidad del comprador. El comprador es responsable de pagar los cargos de transporte de cualquier pieza presentada para reemplazo de acuerdo a esta garantía a menos que GREENWORKS solicite por escrito tal retorno.

# VISTA DESARROLLADA

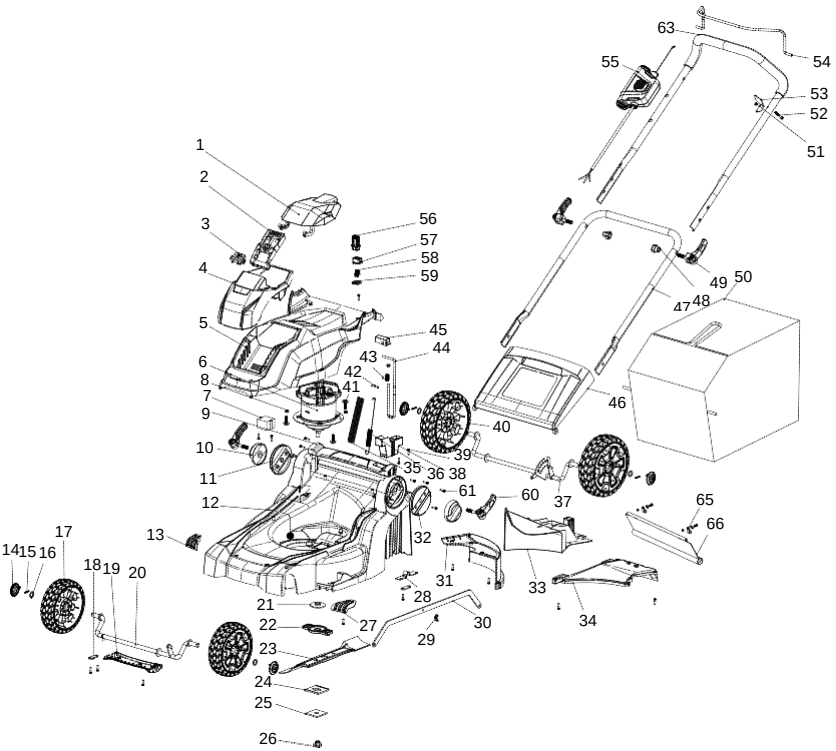

# LISTA DE PIEZAS

| ARTÍCULO NO. | PARTE NO. | DESCRIPCIÓN | CDAD. |
|---|---|---|---|
| 1 | 341041558 | Cubierta transparente | 1 |
| 2 | 341141558 | Bloque | 1 |
| 3 | 34101994 | Insertar asiento | 1 |
| 4 | 341031558C | Viviendas de la batería | 1 |
| 5 | 341121559 | Cubierta superior | 1 |
| 6 | 36101470A | Motor | 1 |
| 7 | 36202487TI | 40V PCB | 1 |
| 8 | 3220537 | Tuerca | 3 |
| 9 | 341021559A | Manija | 1 |
| 10 | 34105470-2 | Arandela | 2 |
| 11 | 341071559 | Bloque fijo | 1 |
| 12 | 341011559 | Cubierta | 1 |
| 13 | 341161559 | Cubierta decorativa (derecha) | 1 |
| 14 | 341191559 | Cubierta de la rueda | 4 |
| 15 | 3290135 | Chaveta | 4 |
| 16 | 3290305 | Arandela | 4 |
| 17 | 341171559 | Rueda de 7 pulg. | 2 |
| 18 | 33307470 | Placa del eje | 2 |
| 19 | 341131559 | Mango delantero | 1 |
| 20 | 333021559 | Conjunto del eje de la rueda frontal | 1 |
| 21 | 3320238A-1 | Manguito del eje | 1 |
| 22 | 34117470 | Soporte de la cuchilla | 1 |
| 23 | 333161559 | Cuchilla | 1 |
| 24 | 3410535 | Abanico | 1 |
| 25 | 3331435A | Arandela | 1 |
| 26 | 3221037A | Tuerca | 1 |
| 27 | 341101559 | Cubierta decorativa (izquierda) | 1 |
| 28 | 333141559 | Junta de sujeción | 1 |
| 29 | 341091559 | Aguja indicadora | 1 |
| 30 | 333031559 | Barra de enlace | 1 |
| 31 | 341051559 | Cubierta trasera | 1 |
| 32 | 341151559 | Bloque fijo | 1 |
| 33 | 341041559 | Tapón trasero | 1 |

# LISTA DE PIEZAS

| ARTÍCULO NO. | PARTE NO. | DESCRIPCIÓN | CDAD. |
|---|---|---|---|
| 34 | 341061559 | Placa de descarga | 1 |
| 35 | 333081559 | Muelle de tensión de ajuste de altura | 1 |
| 36 | 333071559 | Muelle de tensión (cubierta trasera) | 1 |
| 37 | 333021559A | Conjunto del eje de la rueda trasero | 1 |
| 38 | 341031559 | Panel de ajuste de altur | 1 |
| 39 | 32204113 | Tornillo | 4 |
| 40 | 341181559 | Rueda de 8 pulg. | 2 |
| 41 | 32200135 | Arandela | 3 |
| 42 | 333131559 | Eje de la cubierta trasera | 1 |
| 43 | 333091559 | Muelle de compresión de ajuste de altura | 1 |
| 44 | 333041559 | Barra de enlace de ajuste de altura | 1 |
| 45 | 341081559 | Botón de ajuste de altura | 1 |
| 46 | 341111559A | Cubierta trasera | 1 |
| 47 | 33315486A | Manija inferior | 1 |
| 48 | 34106467-1 | Perilla | 2 |
| 49 | 31102467-8 | Cierres de apertura rápida | 2 |
| 50 | 349011559A | Ensamblaje de la bolsa del recogedor de hierba | 1 |
| 51 | 3220439 | Tuerca | 1 |
| 52 | 32202250 | Perno | 1 |
| 53 | 33323250-2 | Pieza límite | 1 |
| 54 | 333031171A | Palanca de arranque | 1 |
| 55 | 311091559 | Conjunto de la caja de seccionamiento | 1 |
| 56 | 311051479 | Conjunto de la llave | 1 |
| 57 | 341131337 | Llavero | 1 |
| 58 | 333011337 | Insertar | 1 |
| 59 | 341141337 | Placa del llavero | 1 |
| 60 | 31102467 | Cierres de apertura rápida | 2 |
| 61 | 3220505 | Tornillo | 17 |
| 63 | 311081559 | Manija superior | 1 |
| 65 | 3330490-1 | Clip de cable | 2 |
| 66 | 34201470 | Protector trasero | 1 |




**Greenworks Tools**
**PO Box 1238**
**Mooresville, NC 28115**

**LÍNEA DE AYUDA GRATUITA: 1-888-90WORKS** (888.909.6757)

Rev: 00 (12-03-2016)

♻ Impreso en China en papel reciclado de 100%