OWNER'S MANUAL
MANUEL DU PROPRIÉTAIRE
MANUAL DEL USUARIO

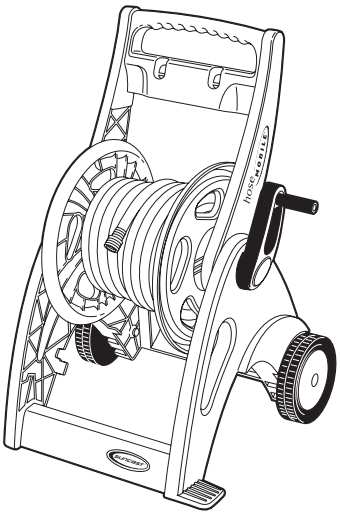

HOSEMOBILE®
JNF175/GJN175

Quality Control No.
No. de contrôle de qualité
No. de control de calidad:

JNF175/GJN175 Warranty

Suncast® Corporation, 701 North Kirk Road, Batavia, Illinois 60510 (Manufacturer) warrants to the original purchaser only that the enclosed hose reel is free from material and workmanship defects under normal, household use for five (5) years from date of purchase. Defective product or part must be returned, freight prepaid, to the Manufacturer address (Attention: Parts Department) along with proof of purchase. Upon receipt of the aforesaid, the defective product or part will be repaired or replaced at the option of the Manufacturer without charge to the original purchaser and returned to the customer freight collect.

This limited warranty does not apply to damage resulting from accident, neglect, misuse, commercial use, alteration, operation not in accordance with instruction or repairs made or attempted by unauthorized persons.

This limited warranty applies only to the hose reel enclosed and does not apply to accessory parts such as quick-connectors, pistols, o-rings or seals.

THE MANUFACTURER'S LIABILITY HEREUNDER IS LIMITED SOLELY TO THE REPAIR OR REPLACEMENT OF THE DEFECTIVE PRODUCT OR PART AND THE MANUFACTURER SHALL IN NO EVENT BE LIABLE FOR ANY INCIDENTAL OR CONSEQUENTIAL DAMAGES WHICH MAY RESULT FROM ANY DEFECT IN MATERIAL OR WORKMANSHIP OR FROM THE BREACH OF ANY EXPRESS OR IMPLIED WARRANTY.

Some states do not allow the exclusion or limitation of incidental or consequential damages, or a limitation of how long an implied warranty lasts, so the above limitations may not apply to you. This warranty gives you specific legal rights, and you may have other rights which may vary from state to state.

Garantie JNF175/GJN175

Suncast® Corporation, 701 North Kirk Road, Batavia, Illinois 60510 (Le fabricant) garantit à l'acheteur d'origine seulement que le dévidoir est exempt de tout vice de matière et de fabrication lorsqu'il est utilisé à des fins domestiques normales, pour une durée de cinq (5) ans à compter de la date d'achat pour le produit. Toute pièce ou produit considéré défectueux devra être renvoyé, port payé, au fabricant à l'adresse ci-dessus (à l'attention du Service des pièces), avec une preuve d'achat. Au reçu de cet envoi, la pièce ou le produit défectueux sera réparé ou remplacé à la discrétion du fabricant sans frais pour l'acheteur d'origine et retourné au frais de client en port dû.

Cette garantie limitée ne couvre pas les dommages résultant d'accident, de négligence, de mauvaise utilisation, d'utilisation à des fins commerciales, de modifications ou d'utilisation non en accord avec les instructions ou de réparations effectuées ou tentées par des personnes non habilitées.

Cette garantie limitée s'applique seulement au dévidoir et ne couvre pas les accessoires tels que les raccords rapides, les pistolets, les joints toriques ou les joints d'étanchéité.

LA RESPONSABILITÉ DU FABRICANT SE LIMITE SEULEMENT À LA RÉPARATION OU AU REMPLACEMENT DE PIÈCES OU DE PRODUITS DÉFECTUEUX. LE FABRICANT NE SERA EN AUCUN CAS RESPONSABLE DES DOMMAGES FORTUITS OU INDIRECTS RÉSULTANT D'UN VICE DE MATIÈRE OU DE FABRICATION OU D'UNE ERREUR D'ASSEMBLAGE, NI D'UNE RUPTURE DE GARANTIE FORMELLE OU IMPLICITE.

Garantía del JNF175/GJN175

Suncast Corporation, 701 North Kirk Road, Batavia, Illinois 60510 (Fabricante) garantiza solamente al comprador original que el carretel de manguera incluido no tiene defectos de material ni de mano de obra en condiciones normales de uso durante un período de cinco (5) años a partir de la fecha de compra. Los productos o piezas defectuosas deben devolverse, transporte prepagado, al Fabricante, a la dirección de arriba. (Attention: Parts Department) junto con la prueba de compra. Después de recibir lo anteriormente mencionado, el producto o la pieza defectuosa será reparada o reemplazada a opción del Fabricante, sin cargo para el comprador original, y será devuelta al cliente con el transporte a cobro revertido.

Esta garantía limitada no se aplica a los daños producidos por accidentes, negligencia, uso indebido, uso comercial, alteraciones y operaciones que no estén de acuerdo con las instrucciones o reparaciones hechas o tratadas de hacer por personas sin autorización.

Esta garantía limitada se aplica solamente al carretel de manguera incluido y no se aplica a las piezas accesorias tales como conectores rápidos, pistolas, juntas tóricas o sellos.

LA RESPONSABILIDAD CIVIL DEL FABRICANTE SE LIMITA SOLAMENTE A LA REPARACION O EL REEMPLAZO DEL PRODUCTO O PIEZA DEFECTUOSA Y EL FABRICANTE NO SERA, EN NINGUN CASO, RESPONSABLE DE LOS DAÑOS CONCOMITANTES O EMERGENTES QUE PUEDAN RESULTAR DE UN DEFECTO DE MATERIAL O MANO DE OBRA O DEL INCUMPLIMIENTO DE CUALQUIER GARANTIA EXPLICITA O IMPLICITA.

FACTORY REPAIRS

Repair service and assembly assistance are available direct from the factory, not from the place of purchase. If this product requires repair, please call or write us. Warranty repair parts are sent out free of charge. If the product is out of warranty, we will inform you of the charges prior to sending out the parts. VISA and MasterCard are accepted on phone orders.

For Assembly or Replacement Parts Information:
Replacement Parts - Suncast Corporation
701 North Kirk Road - Batavia, IL 60510

Outside Illinois, but within North America
800-846-2345
Within Illinois, or outside North America
630-879-2050
Monday - Friday 8:00 a.m. to 4:30 p.m. Central Time

REPARATIONS PAR L'USINE

Un service de réparation el une assistance au montage sont disponibles directement auprés de l´usine, non du magasin vendeur. Si ce produit doit étre réparé, veuillez nous appeler ou nous écrire. Les pièces pour réparations dans le cadre de la garantie sont envoyées gratuitement. Si la garantie du produit a expiré, nous vous informerons du montant des trais d´envoi avant d´expédier les piéces. Nous acceptions VISA el MasterCard pour les commandes passées par téléphone.

Pour des informations sur le montabe ou les pièces de rechange:
Replacement Parts - Suncast Corporation
701 North Kirk Road - Batavia, IL 60510

En dehors de l'Illinois, mais en Amerique du Nord
800-846-2345
Dans l'Illinois, ou en dehors de l'Amerique du Nord
630-879-2050
Lundi-Vendredi 8 heures a 16 heures 30
Heure du Centre (Sauf les jours feries)

REPARACIONES DE FABRICA

Se dispone de un servicio de reparaciones y asistencia de montaje directamente de la fábrica, no del lugar donde se efectuó la compra. Si es necessario reparar este producto llame o escribanos. Las piezas de reparación cubiertas p la garantía se envian de forma gratuita. Si el producto no eslá cubierlo por la garantía, la informaremos del precio antes de enviar las piezas. Se aceptan las larjetas de crédito VISA y MasterCard en pedidos por teléfono.

Para información de ensamblaje o piezas de repuesto:
Replacement Parts - Suncast Corporation
701 North Kirk Road - Batavia, IL 60510

Fuera de Illinois, pero dentro de los EE.UU.
800-846-2345
Dentro de Illinois o fuera de los EE.UU.
630-879-2050
Lunes a viernes 8:00 a.m. a 4:30 p.m. Huso horario central de los EE.UU.

©1993, Suncast Corporation, Batavia, IL

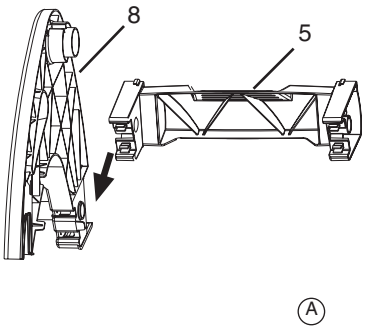

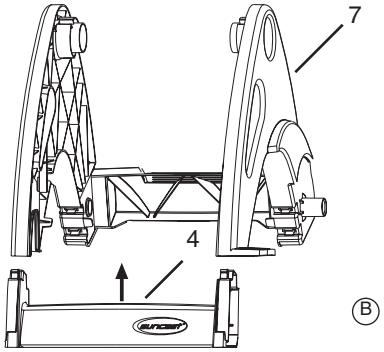

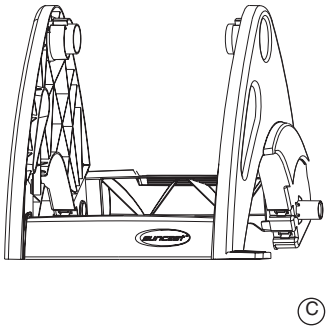

1. Assemble Braces

A. Slide back frame brace (5) onto back of left side frame (8) until it snaps together.

Note: If you have this upside down it will not snap into place.

B. Repeat for right side frame (7).

C. Slide the front frame brace (4) onto both the left and right side frames until it snaps together.

1. Assemblage des traverses

A. Glisser la traverse arrière sur l'arrière du bâti (5) gauche jusqu'à ce qu'elle s'encliquette.

Remarque : si la traverse est à l'envers, elle ne s'encliquettera pas.

B. Répéter l'opération avec le bâti de droite (7).

C. Glisser la traverse avant sur les bâtis (4) avant droit et gauche jusqu'à ce qu'elle s'encliquette.

1. Ensamble de las barras

A. Deslice la barra trasera (5) del marco lateral izquierdo en la parte trasera del marco lateral izquierdo (8) hasta que encajen bien.

Nota: Si tiene esto invertido no encajará en su lugar.

B. Repita para el marco lateral derecho (7).

C. Deslice la barra delantera (4) sobre los marcos laterales derecho e izquierdo hasta que encajen juntos.

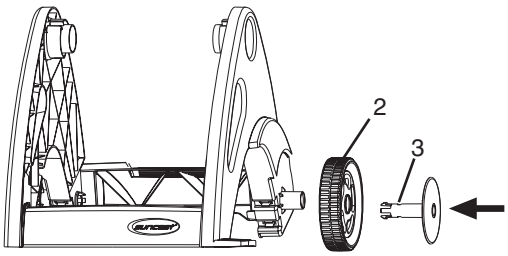

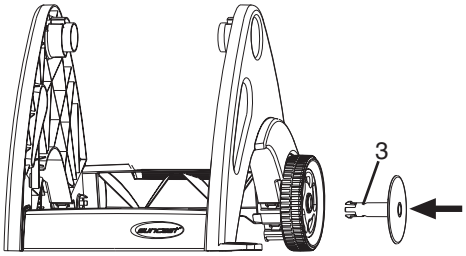

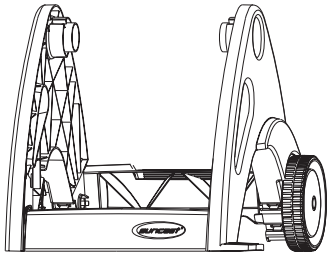

2. Install Wheels

A. Slide one wheel (2) onto side frame axle and insert wheel cap (3) into axle area until it snaps into place.

B. Repeat for other side.

2. Installation des roues

A. Glisser une roue sur l'essieu du bâti latéral et insérer le capuchon de roue dans le trou d'essieu jusqu'à ce qu'il s'encliquette.

B. Répéter l'opération de l'autre côté.

2. Instale las ruedas

A. Deslice una rueda (2) en el eje del marco lateral e inserte el tubo de la tapa de rueda (3) en el área del eje hasta que encaje en su lugar.

B. Repita para el otro lado.

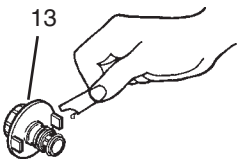

A

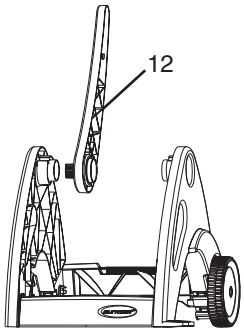

B

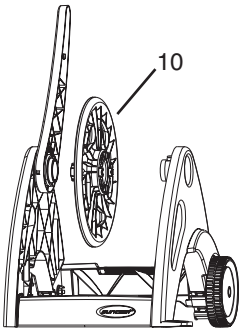

C

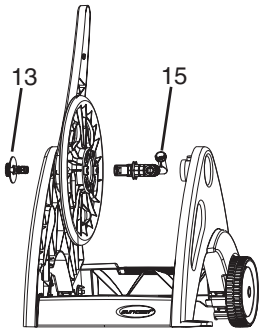

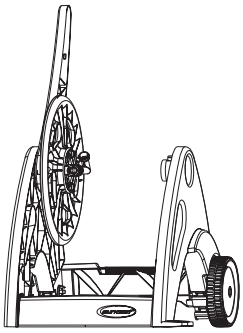

D,E

3. Install Left Handle, In-tube and Out-tube

A. Open lubricant tube and smear contents on o-rings of supply tube (13).
B. Place left handle side (12) onto inside of left side frame by aligning notches.
C. Place left reel side (10) next to handle side so that the cylinder goes inside of left side frame.
D. Put out-tube (15) into the reel side, making sure that it rests against two concave tabs on reel side.
E. Hold onto out-tube while fitting supply tube (13) into side frame. Put supply tube tabs into side frame slots, and snap the out-tube into the supply tube.

3. Installation de la poignée gauche, du tube d'entrée et du tube de sortie

A. Ouvrir le tube de lubrifiant et en appliquer le contenu sur les joints toriques du tube d'alimentation.
B. Positionner la poignée gauche (12) à l'intérieur du bâti gauche en alignant les encoches.
C. Positionner le côté gauche (10) de la bobine près du côté de la poignée de manière à ce que le cylindre se trouve à l'intérieur du bâti gauche.
D. Enfoncer le tube de sortie (15) dans le côté de la bobine en veillant à ce qu'il s'appuie sur les deux languettes concaves du côté de la bobine.
E. Maintenir le tube de sortie tout en installant le tube d'alimentation (13) dans le bâti latéral. Insérer les languettes du tube d'alimentation dans les fentes du bâti et encliqueter le tube de sortie dans le tube d'alimentation

3. Instale la manija izquierda, tubo de entrada y tubo de salida

A. Abra el tubo de lubricante y frote el contenido sobre las juntas tóricas del tubo de entrada.
B. Coloque el costado de la manija izquierda (12) en la parte interior del marco lateral izquierdo alineando las muescas.
C. Coloque el lado izquierdo del carretel (10) en el costado de la manija de modo que el cilindro se introduzca en el marco lateral izquierdo.
D. Coloque el tubo de salida (15) en el costado del carretel, asegurándose que quede apoyado contra las dos lengüetas cóncavas en el costado del carretel.
E. Sujete el tubo de salida mientras inserta el tubo de entrada (13) en el marco lateral. Inserte las lengüetas del tubo de entrada en las ranuras del marco lateral, y encaje a presión el tubo de salida en el tubo de entrada.

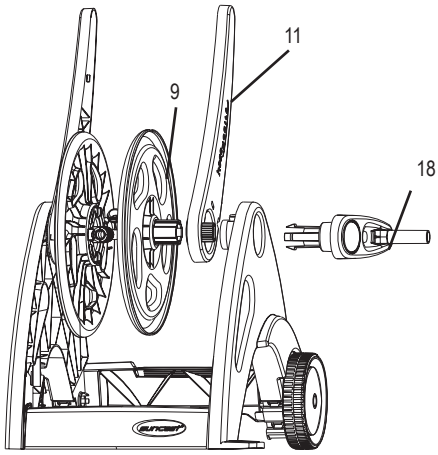

A,B

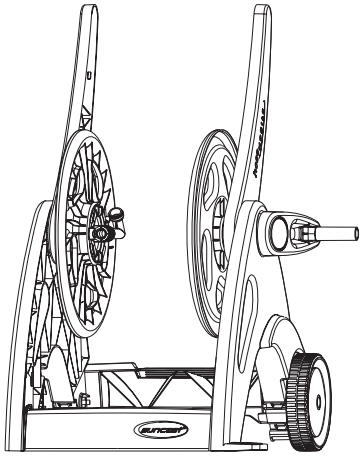

C

D

4. Install Right Handle and Crank

A. Place right handle side (11) onto inside of right side frame by aligning notches.
B. Place right reel side (9) next to handle side so that the cylinder goes inside of right side frame.
C. Holding the reel into position place crank (18) against the outside of the right side frame and snap into place.
D. Lock crank handle down into place. Once in place, the handle will not fold up again.

4. Installation de la poignée de droite et de la manivelle

A. Positionner la poignée droite (11) à l'intérieur du bâti droit en alignant les encoches.
B. Positionner le côté droit (9) de la bobine près du côté de la poignée de manière à ce que le cylindre se trouve à l'intérieur du bâti droit.
C. Tout en maintenant la bobine en position (18), placer la manivelle contre l'extérieur du bâti droit et l'encliqueter.
D. Abaisser la poignée de la manivelle pour la verrouiller en place. Une fois en place, la poignée ne se relèvera plus.

4. Instale la manija derecha y la manivela

A. Coloque el costado de la manija derecha (11) dentro del marco lateral derecho alineando las muescas.
B. Coloque la brida derecha del carretel (9) al lado del costado de la manija de modo que el cilindro se introduzca en el marco lateral derecho.
C. Sujetando el carretel en posición, coloque la manivela contra (18) el exterior del marco lateral derecho y encájela en su lugar.
D. Trabe la manivela en posicion abajo. Una vez que está en su lugar, la manija no se levantará otra vez.

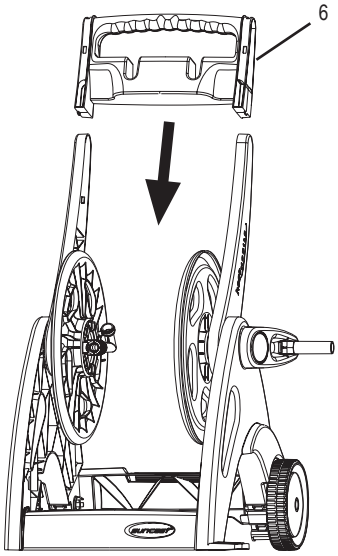

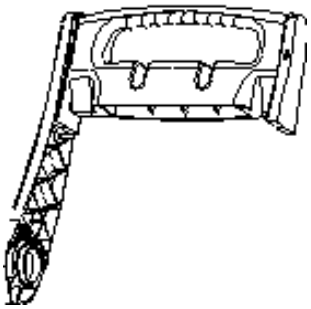

5. Install Handle Grip

A. Place handle grip (6) into left and right handle sides and push together making sure that the grip snaps into both handle sides at both the top and bottom of the grip.

Note: For storage, fold handle down by pushing on black buttons located at base of handle.

5. Installation de la prise de la poignée

A. Enfoncer la prise (6) dans les côtés droit et gauche de la poignée et les pousser l'une vers l'autre en veillant à ce que le haut et le bas s'encliquette dans les côtés de la poignée.

Remarque: pour le remisage, rabattre la poignée vers le bas en appuyant sur les deux boutons noirs situés à sa base.

leurs logements. Faire de même de l'autre côté.

5. Instale la empuñadura de la manija

A. Coloque la empuñadura de la manija (6) en los costados izquierdo y derecho de la manija y empújelos hasta unirlos, asegurándose que la empuñadura encaje dentro de ambos costados de la manija tanto en la parte superior como la inferior de la empuñadura.

Nota: Para guardar, doble hacia abajo la manija oprimiendo los botones de color negro ubicados en la base de la manija.

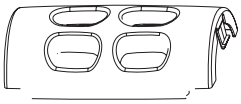

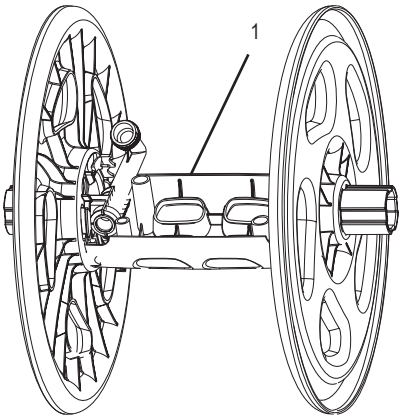

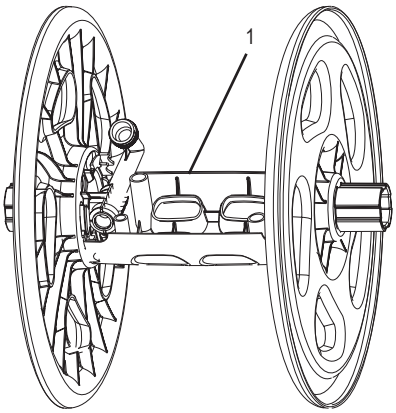

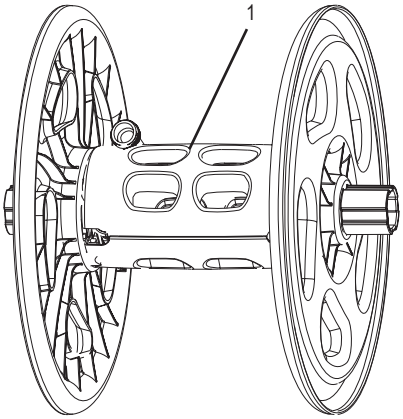

Ⓐ

6. Assemble Crossbraces

A. Align tabs on crossbrace (1) to reel side. Snap crossbrace into both reel sides

B. Repeat for other crossbrace

Note: Periodic replacement of in-tube o-rings may be necessary to maintain a watertight seal with out-tube.

Ⓑ

6. Assemblage des traverses

A. Aligner les languettes de traverse (1) sur le flasque de bobine. Encliqueter la traverse dans les deux flasques de la bobine.

B. Répéter l'opération avec l'autre traverse.

Remarque : il peut être nécessaire de remplacer périodiquement les joints toriques du tube d'entrée pour maintenir l'étanchéité avec le tube de sortie.

6. Ensamble las barras transversales

A. Alinee las lengüetas de la barra transversal (1) con el costado del carretel. Encaje a presión la barra transversal en ambos costados del carretel.

B. Repita para la otra barra transversal.

Nota: Probablemente sea necesario cambiar periódicamente las juntas tóricas del tubo de entrada para mantener un sello hermético con el tubo de salida.

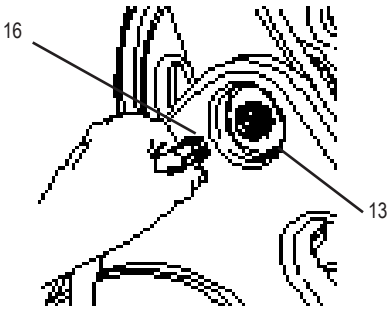

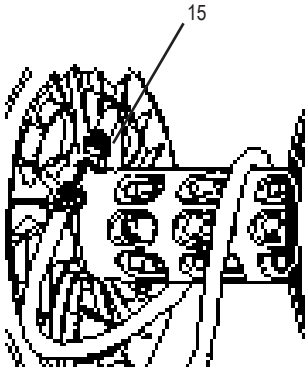

7. Connecting Hoses

A. To connect leader hose (16), thread male end of leader hose into in-tube (13). Thread female end of leader hose onto faucet.
B. To connect garden hose, thread female end of garden hose onto out-tube (15) as shown.

⚠ CAUTION

If freezing may occur, remove from faucet and drain water out of hose and reel. Otherwise freezing of trapped water may cause damage to reel or water pipes. Store indoors during colder months.

7. Branchement des boyaux

A. Pour brancher le boyau de raccordement (16), visser son extrémité mâle sur le tube d'entrée. Visser l'extrémité femelle du boyau de raccordement sur le robinet.
B. Pour brancher le boyau d'arrosage, passer son extrémité femelle dans le Slide Trak et la visser sur le tube de sortie, comme illustré.

⚠ PRECAUTION

En cas de gel, dé branchez le tuyau du robinet et vidangez l´eau du tuyau et du tambour pour éviter que le gel de l´eau n'endommage le tambour ou les conduites d´eau. Gardez à l´intérieur pendant la saison froide.

7. Para conectar las mangueras

A. Para conectar la manguera guía (16), enrosque el extremo macho de la manguera en el tubo de entrada y el extremo con rosca hembra de la manguera en el grifo o llave de agua.
B. Para conectar la manguera de jardín, pase el extremo hembra de la manguera a través del Slide Trak y enrósquelo en el tubo de salida como se muestra.

⚠ PRECAUCION

Si hay temperaturas bajo cero, retire de la toma de agua y drene el agua de la manguera y carretel. De lo contrario el congelamiento del agua atrapada puede causar daños al carretel o las tuberías de agua. Almacene en el interior durante los meses fríos

---

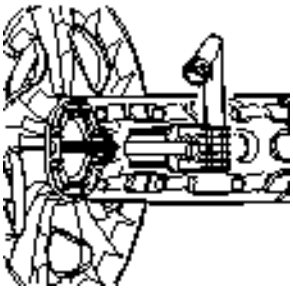

8. To replace O-rings

A. With handle folded down, press the ½" diameter hole from the outside of the left reel side. At the same time, lift firmly on the reel crossbrace to disengage snap. Repeat for right side.
B. To service in-tube, grasp release tabs on out-tube and pull. Remove in-tube to replace o-rings.
C. Coat new o-rings with silicone-based lubricant.
D. To reconnect, slip out-tube over in-tube until it locks into it with a click.
E. Replace reel crossbrace.

8. Remplacement des joints toriques

A. La poignée étant repliée, appuyer sur le trou de 1/2 po (23 mm) de diamètre depuis l'extérieur du flasque de bobine gauche. En même temps, tirer fermement sur la traverse de bobine pour désengager l'encliquetage. Répéter l'opération sur le flasque de droite.
B. Pour procéder à l'entretien du tube d'entrée, saisir les languettes de blocage du tube de sortie et tirer. Retirer le tube d'entrée pour remplacer les joints toriques.
C. Enduire les nouveaux joints toriques de lubrifiant aux silicones.
D. Pour rebrancher, glisser le tube de sortie sur le tube d'entrée jusqu'à ce qu'un déclic se produise, indiquant le verrouillage.
E. Remettre la traverse de bobine en place.

8. Para reemplazar las juntas tóricas

A. Con la manija doblada hacia abajo, oprima el agujero de ½" de diámetro desde el exterior del lado izquierdo del carretel. Al mismo tiempo, levante firmemente de la barra transversal del carretel para desengancharla. Repita para el lado derecho.
B. Para reparar el tubo de entrada, agarre las lengüetas soltadoras en el tubo de salida y jale. Saque el tubo de entrada para cambiar las juntas tóricas.
C. Cubra las juntas tóricas nuevas con lubricante silicónico.
D. Para reconectar, deslice el tubo de salida por encima del tubo de entrada hasta que se trabe en su lugar con un chasquido.
E. Vuelva a colocar la barra transversal del carretel.

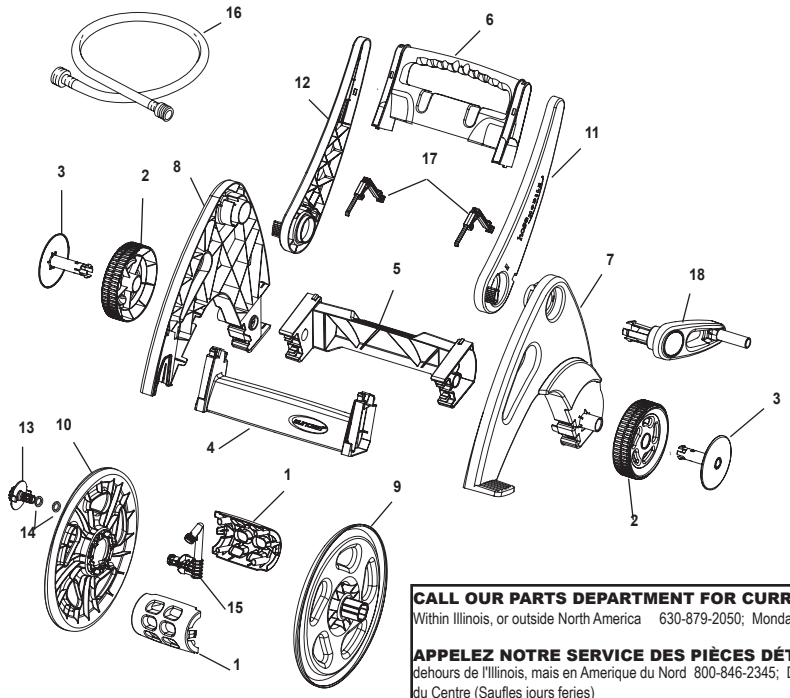

HOSEMOBILE®

JNF175/GJN175

Ordering Instructions

1. Completely fill out address. Print Clearly.
2. Add Shipping and Handling to Total Cost. (Illinois residents add 6.75% sales tax.)
3. Send complete form with check or money order to Suncast Corp.
4. No C.O.D. Orders will be accepted.

Directives de commande

1. Inscrivez l'adresse. Veuillez écrire lisiblement.
2. Ajoutez les frais d'expédition et de manutention au coût total.
3. Envoyez le formulaire rempli avec le chèque ou le mandat à Suncast Corp.
4. Aucune commande payable à la livraison ne sera acceptée.

Instrucciones de pedido

1. Llene completamente la dirección. Escriba en forma clara.
2. Agregue el costo de envío al costo total. (Los residentes de Illinois deben añadir 6.75% de impuesto de venta).
3. Envíe el formulario completo con un cheque u orden de pago a Suncast Corp.
4. No se aceptarán pedidos con cobro contra entrega.

CALL OUR PARTS DEPARTMENT FOR CURRENT PRICING AND SHIPPING FEES. Outside Illinois, but within North America 800-846-2345; Within Illinois, or outside North America 630-879-2050; Monday - Friday 8:00 a.m. to 4:30 p.m. Central Time

APPELEZ NOTRE SERVICE DES PIÈCES DÉTACHÉES POUR LES TARIFS EN COURS ET LES FRAIS D'EXPÉDITION. En dehours de l'Illinois, mais en Amerique du Nord 800-846-2345; Dans l'Illinois, ou en dehors de l'Amerique du Nord 630-879-2050; Lundi-Vendredi 8 heures a 16 heures 30 Heure du Centre (Saufles jours feries)

LLAME A NUESTRO DEPARTAMENTO DE PIEZAS PARA OBTENER INFORMACIÓN SOBRE PRECIOS Y TARIFAS DE ENVIO. Fuere de Illinois, pero dentro de Norteamérica: 800-846-2345; Dentro de Illinois o fuera de Norteamérica: 630-879-2050; De lunes a viernes 8:00 a.m. a 4:30 Hora Central (Excepto dias)

INDEX NO. Nº DE RÉFERENCE NO. DE ÍNDICE	PART NAME NOM DE LA PIÈCE NOMBRE DE LA PIEZA	PART NO. Nº DE LA PIÈCE NUMERO DE PIEZA JNF175	PART NO. Nº DE LA PIÈCE NUMERO DE PIEZA GJN175	COST EACH COÛT PAR UNITÉ COSTO UNITARIO	QTY. ORD, QUANTITÉ COMMANDÉE CANTIDAD PEDIDA	TOTAL COST COÛT TOTAL COSTO TOTAL
1	REEL CROSS BRACE (2) / CROISILLON RAINURÉ (2) / RIOSTRA TRANSVERSAL RANURADA (2)	010092818	010092829			
2	WHEEL (2) / ROUE (2) / RUEDA (2)	010090810	010090810			
3	WHEEL CAP (2) / CAPUCHON DE ROUE (2) / TAPA DE LA RUEDA (2)	010090917	010090929			
4	FRONT FRAME BRACE / BARRE AVANT DU CADRE / LADO DERECHO DEL BASTIDOR	010092918	010092929			
5	BACK FRAME BRACE / BARRE ARRIÈRE DU CADRE / BARRA TRASERA DEL BASTIDOR	010093018	010093029			
6	HANDLE GRIP / PRISE DE LA POIGNÉE / EMPUÑADURA DE LA MANIJA	010092718	010092729			
7	RIGHT SIDE FRAME / CÔTÉ DROIT DU CADRE / ESTRUCTURA DEL LADO DERECHO	010089717	010089729			
8	LEFT SIDE FRAME / CÔTÉ GAUCHE DU CADRE / STRUCTURA DEL LADO IZQUIERDO	010089817	010089829			
9	RIGHT REEL SIDE / FLASQUE DE BOBINE DROIT / BRIDA DERECHA DEL CARRETEL	010093118	010093129			
10	LEFT REEL SIDE / FLASQUE DE BOBINE GAUCHE / BRIDA IZQUIERDA DEL CARRETEL	010093218	010093229			
11	RIGHT HANDLE SIDE / CÔTÉ DE LA POIGNÉ DROITE / LADO DERECHO DE LA MANIJA	010090317	010090329			
12	LEFT HANDLE SIDE / CÔTÉ DE LA POIGNÉ GAUCHE / LADO IZQUIERDO DE LA MANIJA	010090417	010090429			
13	SUPPLY TUBE WITH O-RINGS / TUBE D'ARRIVÉE À JOINTS TORIQUES / TUBO DE ENTRADA CON JUNTAS TÓRICAS	0460827	0460827			
14	O-RINGS FOR IN TUBE (2) / JOINT TORIQUE POUR TUBE D'ARRIVÉE (2) / JUNTA TÓRICA PARA TUBO DE ENTRADA (2)	0260027*	0260027*			
15	OUT TUBE / TUBE DE SORTIE / A TUBO DE SALIDA	0461261	0461262			
16	5' LEADER HOSE / TUYAU D'AMENÉE DE 1,5 M / MANGUERA LIDER DE 1,5 M	0520078	0520055			
17	HANDLE LATCH (2) / VERROUILLAGE DE LA POINÉE (2) / TRABA DE LA MANIJA (2)	010091810	010091810			
18	CRANK / MANIVELLE / MANIVELA	0461189	0461189			
	SUBTOTAL / SOUS-TOTAL / SUBTOTAL					
	IL RESIDENTS ADD 6.75% TAX					
	SHIPPING & HANDLING / EXPEDITION ET MANUTENTION / GASTOS DE ENVIO					
	TOTAL: ☐ **CHECK ENCLOSED / CHÈQUE INCLUS / CHEQUE INCLUIDO**					
	☐ **MONEY ORDER ENCLOSED / MANDAT INCLUS / GIRO POSTAL INCLUIDO**					

SUNCAST PART NO. Nº DE PIÈCE SUNCAST NUM. DE PIEZA SUNCAST	UNIVERSAL DASH NO. Nº DE TABLIER UNIVERSEL NUM. DE TABLERO UNIVERSAL	OUTSIDE DIAMETER DIAMÈTRE EXTÉRIEUR DIAMETRO EXTERIOR	INSIDE DIAMETER DIAMÈTRE INTÉRIEUR DIAMETRO INTERIOR	CROSS SECTION COUPE SECCION TRANSVERSAL
*0260027	-113	3/4"	9/16"	3/32"

These o-rings may be purchased from better auto supply stores or through Suncast.
On peut se procurer ces joints toriques chez les détaillants de pièces d´automobiles ou en s´adressant à Suncast.
Estos amilos O pueden comprarse en tiendas automotrices o dirigiéndose a Suncast.

Mail To: / Postez à / Enviar a:

suncast®

701 NORTH KIRK ROAD•BATAVIA, IL 60510

0360736