WORX®

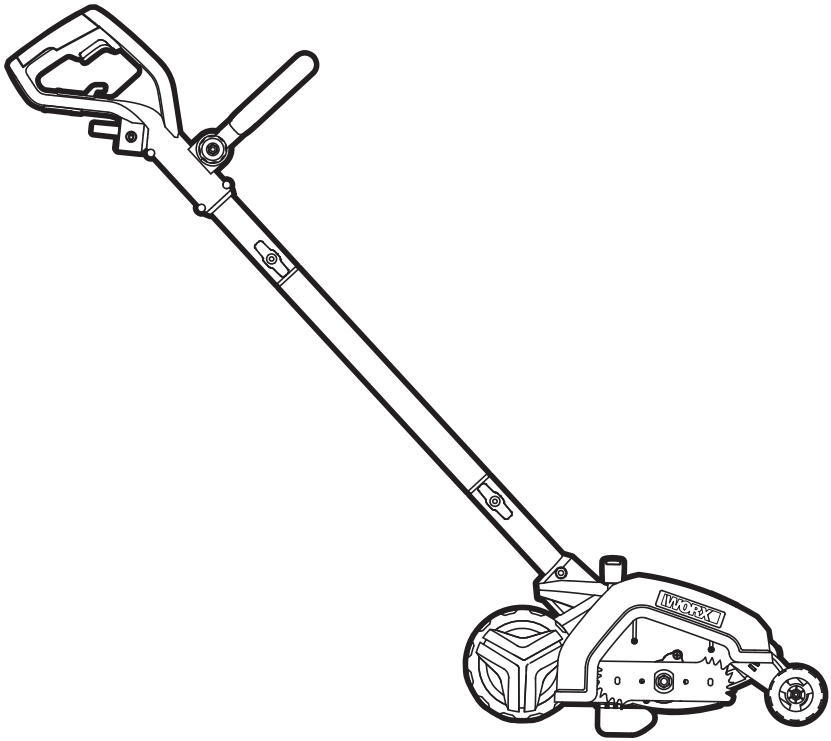

12AMP 2-in-1 Lawn Edger/Trencher	**EN**	**P06**
Coupe-bordure/ tailleur de tranchées deux-en-un de 12A	**F**	**P12**
Bordeadora/zanjadora de jardín 2 en 1 de 12AMP	**ES**	**P19**

HELPLINE NUMBER
NUMÉRO DU SERVICE D'ASSISTANCE
NÚMERO DE LÍNEA DE AYUDA
1-866-354-WORX (9679)

WG896

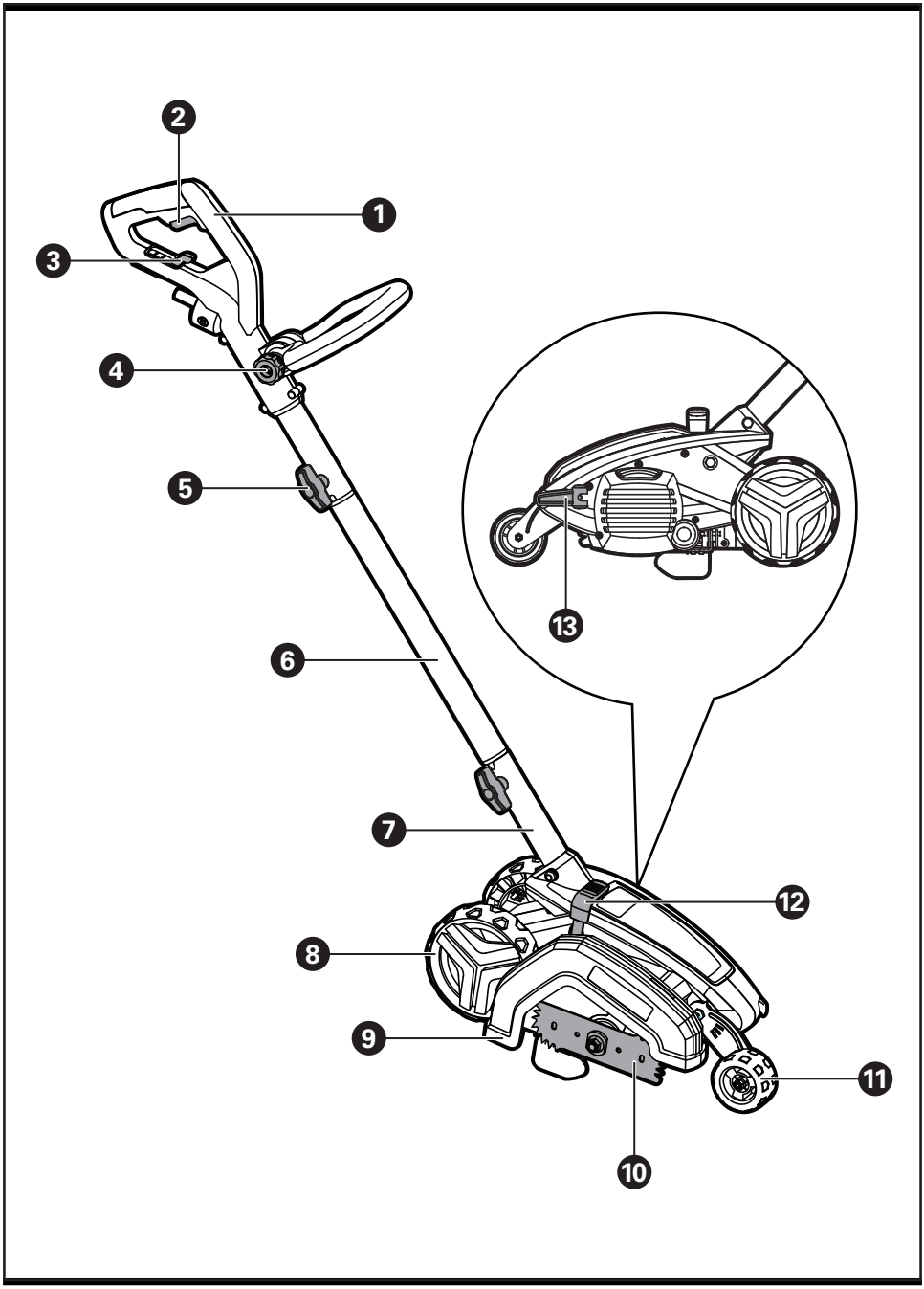
1
2
3
4
5
6
7
8
9
10
11
12
13

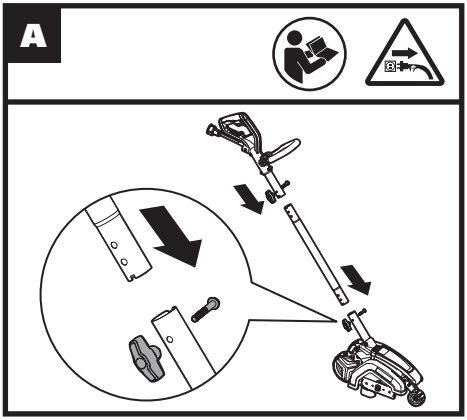
A

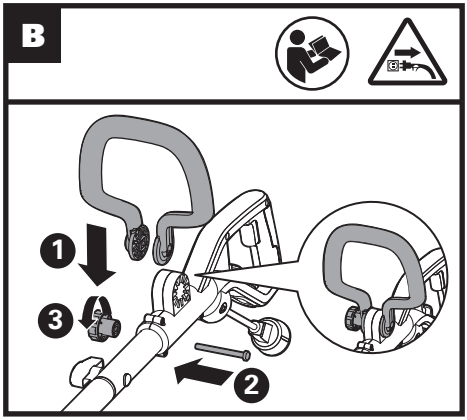
B
1
3
2

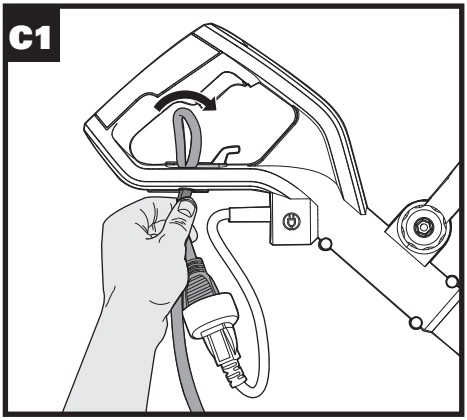
C1

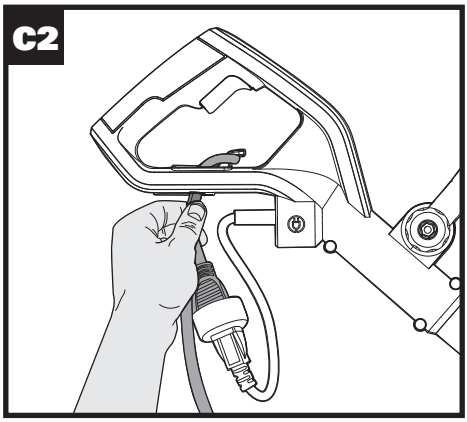
C2

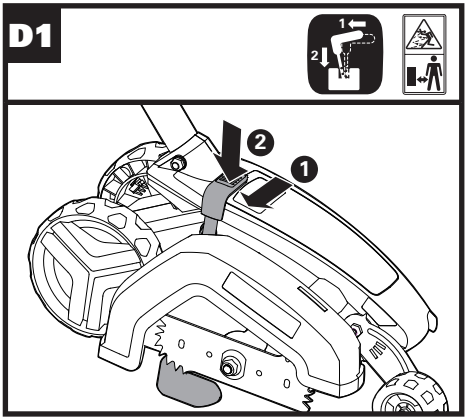
D1
1
2
2
1

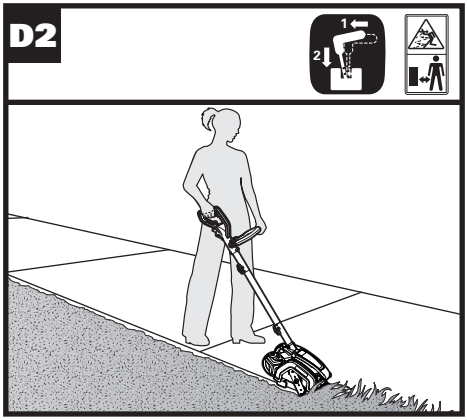
D2
1
2

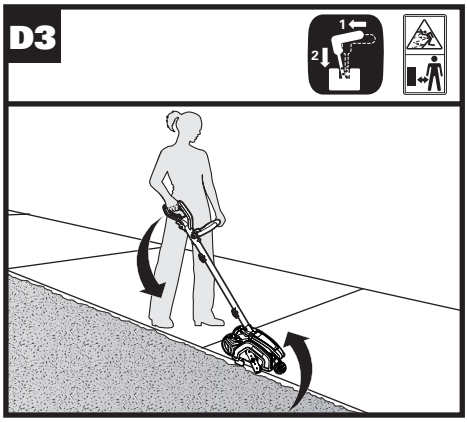
D3
1
2

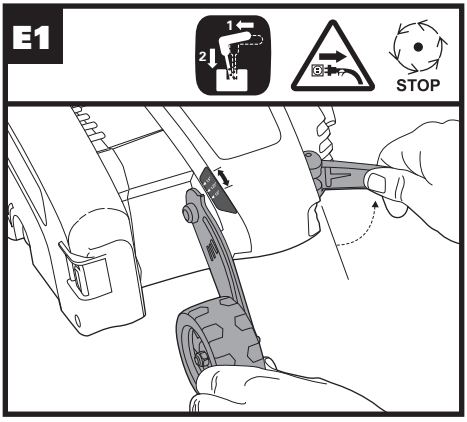
E1
1
2
STOP

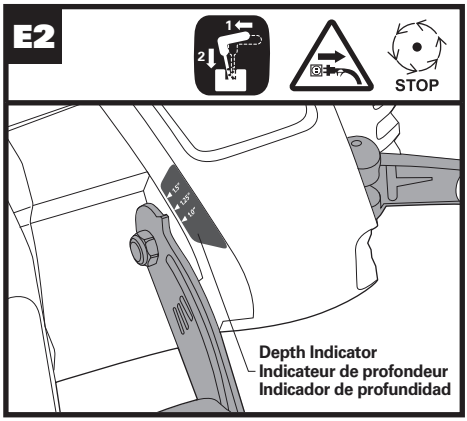
E2
1
2
STOP
Depth Indicator
Indicateur de profondeur
Indicador de profundidad

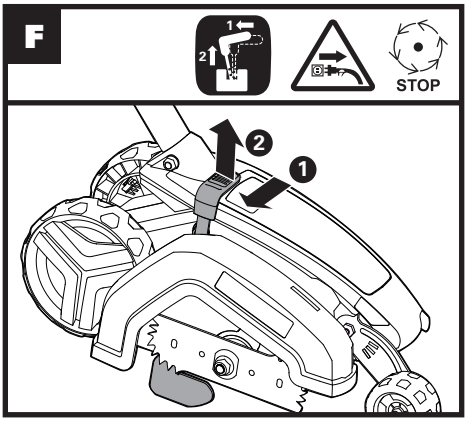
F
1
2
STOP
2
1

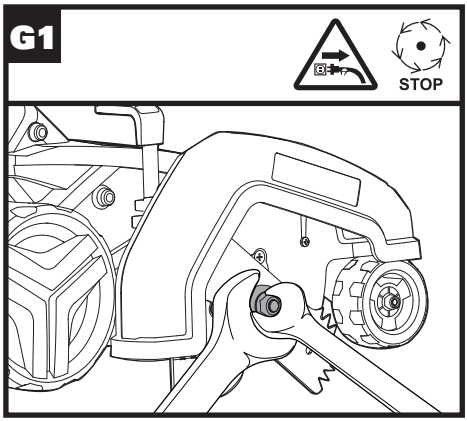
G1
STOP

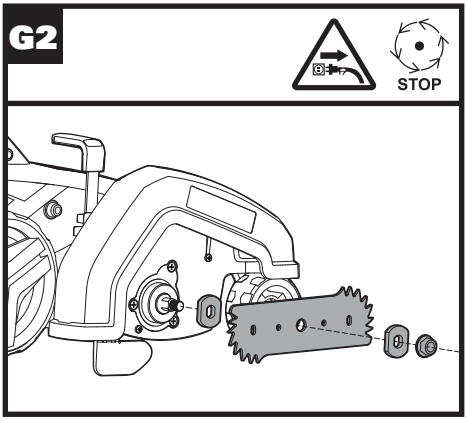
G2
STOP

1.	AUXILIARY HANDLE
2.	ON/OFF SWITCH
3.	EXTENSION CORD RETAINER
4.	HANDLE ADJUSTMENT KNOB
5.	LOCKING KNOB
6.	UPPER SHAFT
7.	LOWER SHAFT
8.	REAR WHEEL
9.	BLADE GUARD
10.	BLADE
11.	FRONT WHEEL
12.	EDGE GUIDE KNOB
13.	CUT DEPTH KNOB

TECHNICAL DATA

Rated Voltage	120V~60Hz
Rated Power	12A
Rated No-load speed	4700/min
Protection class	⧈/II
Blade diameter	7-1/2”
Blade cutting depth	1”, 1-1/4”, 1-1/2”
Machine weight	14 lbs

ACCESSORIES

7-1/2” Blade (WA0034) **1**

We recommend that you purchase your accessories from the same store that sold you the tool. Use good quality accessories marked with a well-known brand name. Choose the type according to the work you intend to undertake. Refer to the accessory packaging for further details. Store personnel can assist you and offer advice.

IMPORTANT SAFETY INSTRUCTIONS

WARNING: When using electric gardening appliances, basic safety precautions should always be followed to reduce the risk of fire, electric shock, and personal injury, including the following:

WARNING: Read all instructions

WARNING: Some dust created by power sanding, sawing, grinding, drilling and other construction activities contains chemicals known to the state of California to cause cancer, birth defects or other reproductive harm. Some examples of these chemicals are:

- Lead from lead-based paints;
- Crystalline silica from bricks and cement and other masonry products
- Arsenic and chromium from chemically-treated lumber.

Your risk from these exposures varies, depending on how often you do this type of work. To reduce your exposure to these chemical: work in a well ventilated area, and work with approved safety equipment, such as those dust masks that are specially designed to filter out microscopic particles.

WARNING: This product maybe contains lead, phthalate or other chemicals known to the State of California to cause cancer, birth defects and other reproductive harm. Please wash your hands after use.

FOR ALL APPLIANCES

1) **Avoid Dangerous Environment** - Don't use appliances in damp or wet locations.
2) **Don't Use In Rain.**
3) **Keep Children Away** - All visitors should be kept at a distance from work area.
4) **Dress Properly** - Do not wear loose clothing or jewelry. They can be caught in moving parts. Use of rubber gloves and substantial footwear is recommended when working outdoors. **Wear protective hair covering to contain long hair.**
5) **Use Safety Glasses** - Always use face or dust mask if operation is dusty.
6) **Use Right Appliance** - Do not use appliance for any job except that for which it is intended.
7) **Ground Fault Circuit Interrupter (GFCI) protection should be provided on the circuit(s) or outlet(s) to be used for the gardening appliance.** Receptacles are available having built-in GFCI protection and may be used for this measure of safety.
8) **WARNING** -To reduce the risk of electric shock, use only with an extension cord intended for outdoor use, such as an extension cord of cord type SW-A, SOW-A, STW-A, STOW-A, SJW-A, SJOW-A, SJTW-A. or SJTOW-A.
9) **Extension Cord** - Make sure your extension cord is in good condition. When using an extension cord, be sure to use one heavy enough to carry the current your product will draw. An undersized extension cord will cause a drop in line voltage resulting in loss of power and overheating. Table 1 shows the correct size to use depending on cord length and nameplate ampere rating. If in doubt, use the next heavier gage. The smaller the gage number, the heavier the cord. To reduce the risk of disconnection of appliance cord from the extension cord during operating:
   i) Make a knot as shown in Figure 1; or
   ii) Use one of the plug-receptacle retaining straps or connectors described in this manual.
10) **Avoid Unintentional Starting** - Don't carry plugged-in appliance with finger on switch. Be sure switch is off when plugging in.
11) **Don't Abuse Cord** - Never carry appliance by cord or yank it to disconnect from receptacle. Keep cord from heat, oil, and sharp edges.

12) **Don't grasp the exposed cutting blades or cutting edges when picking up or holding the appliance.**
13) **Don't Force Appliance** - It will do the job better and with less likelihood of a risk of injury at the rate for which it was designed.
14) **Don't Overreach** - Keep proper footing and balance at all times.
15) **Stay Alert** - Watch what you are doing. Use common sense. Do not operate appliance when you are tired.
16) **Disconnect Appliance** - Disconnect the appliance from the power supply when not in use, before servicing, when changing accessories such as blades, and the like.
17) **Store Idle Appliances Indoors** - When not in use, appliances should be stored indoors in dry, and high or locked-up place - out of reach of children.
18) **Maintain Appliance With Care** - Keep cutting edge sharp and clean for best performance and to reduce the risk of injury. Follow instructions for lubricating and changing accessories. Inspect appliance cord periodically, and if damaged, have it repaired by an authorized service facility. Inspect extension cords periodically and replace if damaged. Keep handles dry, clean, and free from oil and grease.
19) **Check Damaged Parts** - Before further use of the appliance, a guard or other part that is damaged should be carefully checked to determine that it will operate properly and perform its intended function. Check for alignment of moving parts, binding of moving parts, breakage of parts, mounting, and any other condition that may affect its operation. A guard or other part that is damaged should be properly repaired or replaced by an authorized service center unless indicated elsewhere in this manual.

SAVE THESE INSTRUCTIONS

Table 1
Minimum gauge for extension cords

Volts	Total length of cord in feet			
120V	25	50	100	150
240V	50	100	200	300
Ampere rating more than not more than	AWG			
0-6	18	16	16	14
6-10	18	16	14	12
10-12	16	16	14	12
12-16	14	12	Not recommended	

NOTE: Only the applicable parts of the Table need to be included. For instance, a 120-volt product need not include the 240-volt heading.

Figure 1
Method of securing extension cord

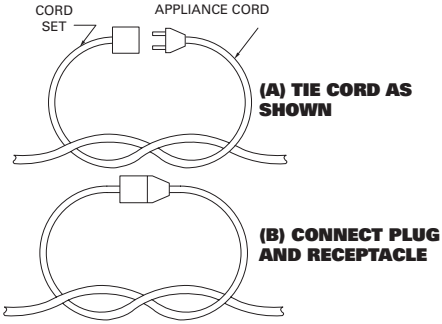

FOR ALL DOUBLE-INSULATED APPLIANCES

1) **Replacement Parts**
When servicing use only identical replacement parts.
2) **Polarized Appliance Connections**
To reduce the risk of electric shock, this appliance has a polarized plug (one

blade is wider than the other) and will require the use of a polarized extension cord. The appliance plug will fit into a polarized extension cord only one way. If the plug does not fit fully into the extension cord, reverse the plug. If the plug still does not fit, obtain a correct polarized extension cord. A polarized extension cord will require the use of a polarized wall outlet. This plug will fit into the polarized wall outlet only one way. If the plug does not fit fully into the wall outlet, reverse the plug. If the plug still does not fit, contact a qualified electrician to install the proper wall outlet. Do not change the equipment plug, extension cord receptacle, or extension cord plug in any way.

SAVE THESE INSTRUCTIONS

ADDITIONAL SAFETY RULES FOR EDGER-TRIMMERS

1. Keep guards in place and in working order
2. Keep blades sharp.
3. Keep hands and feet away from cutting area.

SYMBOLS

	To reduce the risk of injury, user must read instruction manual
	Warning
	Double insulation
	Edging position
	Trenching position
	Before any work on the machine itself, pull the power plug from the outlet
	Blade continues to rotate after the machine is switched off. Wait until all machines components have completely stopped before touching them
	Keep bystanders away

ASSEMBLY & OPERATION

Action	Figure
Assembly	
Assembling the Shaft	See Fig. A
Assembling the Auxiliary Handle	See Fig. B
Attaching the Extension Cord	See Fig. C1 & C2
Operation	
Setting to the edging position	See Fig. D1
Edging	See Fig. D2 &D3
Adjusting cut depth	See Fig. E1 & E2
Setting to the trenching/ landscaping position	See Fig. F
Trenching and landscaping operation	
Removing and attaching the blade	See Fig. G1 & G2

OPERATION INSTRUCTION

NOTE: The edger is a major appliance and should not be operated simultaneously with other major appliances on the same household circuit.

⚠ **WARNING: Make sure that other persons and pets are at least 100 feet away.**

EDGING

1. Before starting the edger, line up the tool so the edge guide rests against the edge of the paved surface. Both rear wheels should be on the paved surface when edging. (See Fig. D2)
2. To avoid kickback of edger, tilt the handle down so the blade is above the ground (See Fig. D3).
3. Turn switch ON and allow blade to spin without moving tool.
4. Slowly lift the handle to lower the blade, finding the edge of the paved surface and start edging. Then move tool forward slowly along edge of paved surface, keeping the edge guide pressed lightly against the pavement edge. For the first edging each season, it is best to move forward slowly because grass is thickest then. Subsequent edging will be completed more rapidly. If the tool slows down, back it up an inch or two until the blade comes up to normal speed. During edging some sparks may be generated from hitting stones. This is normal. Do not attempt to edge when the grass or soil is wet or moist—for electrical safety and to prevent clogging of the blade chamber. If you must edge under conditions that cause the blade chamber to become clogged, release trigger, wait for blade to come to complete stop! UNPLUG TOOL! open door and remove clogged material with a stick. To continue to operate the tool in a clogged condition will seriously overload the motor.

⚠ **CAUTION: Do not attempt to unclog the blade chamber by dropping or tapping the tool on the ground. This can damage the unit. Keep hands clear of edge guide and blade when cleaning as these wear to a very sharp point during edging.**

TRENCHING AND LANDSCAPING OPERATION

The Edger can also be used for Trenching. The blade will leave a small trench for placing Wire underground.

Because of the direction of the Blade rotation the Edger can kickback towards the operator if it hits an obstruction such as thick, matted grass. Keep a firm grasp on the Handle, especially when trenching in thick, matted material.

The Edger can be used in Landscaping applications, including cutting along the edges of flower and shrubbery beds, around trees, and cutting in preparation for sod removal. Before trenching, inspect and ensure there are no exposed or buried cables, pipes or other objects that may create a hazard or interfere

with operating the Edger.
Set depth to only that required for the job.

REMOVING AND ATTACHING THE BLADE
The blade, two spacers and hex head nut with conical washer should be attached to your Edger in the order shown. Check that the blade has been properly mounted before using your Edger.
The Edger Blade has two wear indicators that show when the original blade needs to be replaced. When the blade wears to the small holes, it should be replaced.(See Fig. G1 & G2)

STORAGE

⚠ **WARNING! Be sure the tool is unplugged.**
Remove and clean any debris from the outside of the edger and inside of guard before storage. See **MAINTENANCE** section. If necessary, the edger may be stored by hanging on a hook by its handle.
⚠ **CAUTION: DO NOT HANG EDGER ON THE SWITCH TRIGGER OR POWER CORD!**
NOTE: Do not store the tool on or adjacent to fertilizers or chemicals. Such storage can cause rapid corrosion.

MAINTENANCE

Use only mild soap and damp cloth to clean the tool. Never let any liquid get inside the tool; never immerse any part of the tool into a liquid.
IMPORTANT: To assure product SAFETY and RELIABILITY, repairs, maintenance and adjustment should be performed by authorized service centers or other qualified service organizations. Use only identical replacement parts. Inspect and thoroughly clean your edger at the beginning of each edging season for longer life and better performance.

1.	POIGNÉE AUXILIAIRE
2.	INTERRUPTEUR MARCHE/ARRÊT
3.	SUPPORT DE RALLONGE
4.	BOUTON DE RÉGLAGE DE LA POIGNÉE
5.	BOUTON DE VERROUILLAGE
6.	PARTIE SUPÉRIEURE DU MANCHE
7.	PARTIE INFÉRIEURE DU MANCHE
8.	ROUE ARRIÈRE
9.	PROTECTION DE LA LAME
10.	LAME
11.	ROUE AVANT
12.	BOUTON DU GUIDE DE LA BORDURE
13.	BOUTON DE PROFONDEUR DE COUPE

DONNÉES TECHNIQUES

Tension	120V~60Hz
Ampérage nominal	12A
Vitesse à vide	4700/min
Double isolation	⧈/II
Diamètre de la lame	190mm(7-1/2po)
Profondeur de coupe de la lame	25mm,32mm,38mm(1po, 1-1/4po, 1-1/2po)
Poids de la machine	6.3kg(14 lbs)

ACCESSOIRES

190mm(7-1/2po) Lame (WA0034) **1**

Nous vous recommandons d'acheter tous vos accessoires du même magasin qui vous a vendu l'outil. N'utilisez que des accessoires de bonne qualité de marque renommée. Choisissez le type d'outil approprié au travail que vous désirez entreprendre. Pour de plus amples renseignements, consultez l'emballage de l'accessoire. Le personnel du magasin peut également vous conseiller.

CONSIGNES DE SÉCURITÉ

AVERTISSEMENT! Lors de l'utilisation d'appareils électriques de jardinage, des précautions de base doivent être observées afin de réduire les risques de feu, choc électrique, et blessure grave, incluant ce qui suit:

AVERTISSEMENT !LISEZ TOUTES LES INSTRUCTIONS

AVERTISSEMENT! Certaines des poussières produites en utilisant des outils électriques sont considérées par l'État de Californie comme susceptibles de provoquer le cancer, des anomalies congénitales et d'autres problèmes de reproduction. Voici des exemples de ces produits chimiques:

- Plomb issu de peinture à base de plomb
- Silice crystalline issue de briques et du ciment et autres produits de maçonnerie
- Arsenic et chrome issus de bois traité chimiquement

Votre risque de ces expositions varie en fonction de la fréquence à laquelle vous effectuez ce travail. Pour réduire votre exposition à ces produits chimiques : travaillez dans une zone bien ventilée; portez un équipement de sécurité approuvé, tel que des masques antipoussières spécialement conçus pour éliminer les particules microscopiques par filtrage.

AVERTISSEMENT: Ce produit peut contenir du plomb, des phtalates ou d'autres agents chimiques connus dans l'État de Californie pour causer le cancer, des malformations congénitales et d'autres problèmes lies à la reproduction. Lavez vos mains après chaque utilisation.

POUR TOUS LES APPAREILS

1) **Évitez les environnements dangereux.** N'utilisez pas les appareils dans des environnements très humides ou mouillés.
2) **N'utilisez pas sous la pluie.**
3) **Tenez les enfants éloignés.** Tous les visiteurs devraient se tenir éloignés de l'aire de travail.
4) **Habillez-vous convenablement.** Ne portez pas des vêtements lâches ou des bijoux. Ils peuvent se prendre dans les pièces en mouvement. L'utilisation de gants de caoutchouc et chaussures épaisses est recommandée lors de travaux extérieurs. **Portez une protection pour cheveux afin de contenir les cheveux longs.**
5) **Utilisez des lunettes de sécurité** Toujours porter un masque pour le visage ou pour la poussière si l'opération est poussiéreuse.
6) **Utilisez le bon appareil.** N'utilisez pas l'appareil pour tout autre travail que pour celui auquel il est destiné.
7) **Un disjoncteur différentiel devrait être utilisé sur le(s) circuit(s) et prise(s) murale(s) destinée(s) à l'appareil de jardinage.** Des prises de défaut à la terre sont disponibles et peuvent être utilisées également.
8) **AVERTISSEMENT!** Afin de réduire le risque de choc électrique, utilisez seulement avec une rallonge électrique destinée à un usage extérieur, tel que les rallonges de types SW-A, SOW-A, STW-A, STOW-A, SJW-A, SJOW-A, SJTW-A. ou SJTOW-A.
9) **Rallonge électrique!** Assurez-vous que votre rallonge électrique est en bon état. Lorsque vous utilisez une rallonge électrique, assurez-vous qu'elle puisse soutenir l'intensité du courant demandé par votre produit. Une rallonge électrique trop petite cause une baisse de la tension d'alimentation, entraînant une perte de puissance et une surchauffe. Le tableau 1 montre le calibre approprié en fonction de la longueur de la rallonge électrique et de l'ampérage indiqué sur la plaque signalétique. Dans le doute, utilisez le calibre supérieur. Plus le calibreest petit, plus la rallonge électrique est grosse. Afin de réduire le risque de déconnexion de l'appareil et de la rallonge électrique alors qu'il est en fonction :
i-1) Faites un nœud tel qu'illustré en Figure 1

i-2) Utilisez une courroie de retenue ou les connecteurs décrits dans ce manuel.

10) **Évitez les démarrages non intentionnels.** Ne transportez pas les appareils alors qu'ils sont connectés et que vous avez le doigt sur le commutateur. Soyez certain que le commutateur est en position « OFF » lorsque connecté.

11) **Ne soumettez pas le cordon d'alimentation électrique à des abus.** Ne transportez jamais l'appareil par le cordon d'alimentation électrique et ne tirez pas d'un coup sec pour le déconnecter. Tenez le cordon d'alimentation électrique éloigné de la chaleur, de l'huile, et des arêtes tranchantes.

12) **Ne saisissez pas les lames de coupe exposées ou les arêtes de coupe lorsque vous soulevez ou tenez l'appareil.**

13) **Ne forcez pas l'appareil.** Il fera un meilleur travail et sera moins dangereux en travaillant à la charge pour laquelle il est conçu.

14) **N'essayez pas d'utiliser l'appareil hors de votre portée normale.** Gardez votre équilibre et les pieds bien ancrés au sol.

15) **Restez alerte. Faites attention à ce que vous faites.** Utilisez votre bon sens. N'utilisez pas l'appareil lorsque vous êtes fatigué.

16) **Déconnectez l'appareil.** Déconnectez l'appareil de l'alimentation électrique lorsqu'il n'est pas utilisé, avant d'en faire l'entretien, lors du changement d'accessoires tels que lames, et autres accessoires du même genre.

17) **Entreposez à l'intérieur les appareils qui ne sont pas utilisés fréquemment.** Lorsqu'inutilisés, les appareils devraient êtres entreposés à l'intérieur dans un endroit sec, élevé et gardé sous clef, hors de la portée des enfants.

18) **Entretenez les appareils avec soin. Gardez les arêtes de coupe aiguisées et propres pour une meilleure performance et risque réduit de blessure.** Suivez les instructions pour lubrifier et changer les accessoires. Inspectez le cordon d'alimentation électrique de l'appareil périodiquement, et si endommagé, faites le réparer par un dépôt de service autorisé. Inspectez les cordons prolongateurs périodiquement et remplacez si endommagés. Gardez les poignées sèches, propres, et libres d'huile et de graisse.

19) **Vérifier les pièces endommagées.** Avant d'employer l'appareil, une garde ou autre pièce endommagée devrait être soigneusement vérifiée afin de déterminer qu'elle fonctionnera correctement et exécutera la fonction pour laquelle elle a été conçue. Vérifier l'alignement des parties mobiles, leur pincement, la brisure de pièces, montage, et toute autre condition qui peut affecter son opération. Une garde ou autre pièce endommagée devrait être correctement réparée ou remplacée par un centre de service autorisé à moins d'avis contraire ailleurs dans ce manuel.

GARDEZ CES INSTRUCTIONS

Table 1
Calibre minimum de la rallonge électrique

Tension électrique	Longueur totale de la rallonge électrique, en pieds			
120V	25	50	100	150
240V	50	100	200	300
Ampérage supporté (A)	AWG			
0-6	18	16	16	14
6-10	18	16	14	12
10-12	16	16	14	12
12-16	14	12	Déconseillé	

REMARQUE - Seuls les éléments applicables du tableau doivent être inclus. Par exemple, un produit de 120 Volts peut ne pas figurer dans la rubrique 240 Volts.

Figure 1
Méthode pour sécuriser la rallonge électrique

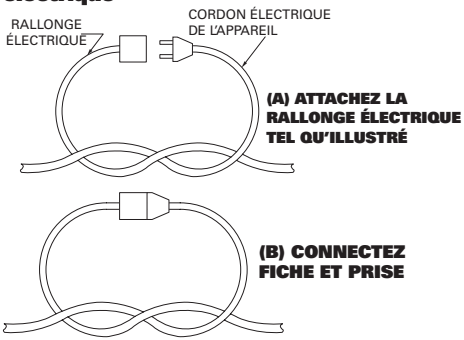

POUR TOUS LES APPAREILS ÉLECTRIQUES À DOUBLE ISOLATION

1) **Pièces de remplacement**
Lors de l'entretien de l'appareil, n'utilisez que des pièces identiques de remplacement.

2) **Connexions polarisées des appareils électriques**
Afin de réduire le risque de choc électrique, cet outil a une fiche de connexion polarisée (une des lames est plus large que l'autre) et requiert l'utilisation d'une rallonge électrique polarisée. La fiche de l'appareil s'accouple seulement dans un sens avec une rallonge électrique polarisée. Si la fiche ne s'accouple pas complètement avec la rallonge électrique, tournez la fiche. Si la fiche ne s'accouple toujours pas, utilisez une rallonge électrique polarisée. Une rallonge électrique polarisée nécessite une prise murale polarisée. Cette fiche entre seulement d'une seule façon à la prise murale polarisée. Si la fiche ne rentre pas complètement dans la prise murale, tournez la fiche. Si la fiche ne rentre toujours pas, contactez un électricien qualifié afin d'installer une prise murale appropriée. Ne changez pas la fiche de l'équipement, ou l'une des fiches de la rallonge électrique, de quelque façon que ce soit.

GARDEZ CES INSTRUCTIONS

RÈGLES DE SÉCURITÉ SUPPLÉMENTAIRES POUR TONDEUSES COUPE-BORDURES

1. Gardez les carters en place et en bon état de fonctionnement.
2. Gardez les lames aiguisées.
3. Gardez les mains et les pieds éloignés de la zone de coupe.

SYMBOLES

	Afin de réduire les risques de blessure, l'utilisateur doit lire ce mode d'emploi.
	Avertissement
	Double isolation
	Position de délignage
	Position de sciage
	Avant de commencer de travailler avec l'appareil, débranchez l'appareil.
STOP	La turbine poursuit sa rotation après l'arrêt de l'appareil. Attendez que tous les composants de l'appareil soient entièrement arrêtés avant d'y toucher.
	Ne laisser personne aux alentours

ASSEMBLAGE & FONCTIONNEMENT

Action	Schéma
Assemblage	
Montage du manche	Voir Fig. A
Montage de la poignée auxiliaire	Voir Fig. B
Branchement de la rallonge électrique	Voir Fig. C1&C2
Fonctionnement	
Réglage en position d'affilage de bordures	Voir Fig. D1
Alignement	Voir Fig. D2&D3
Ajustement de la profondeur de coupe	Voir Fig. E1&E2
Réglage en position d'excavation de tranchées/aménagement paysager	Voir Fig. F
Processus d'affilage de bordures et d'aménagement paysager	
Retrait et fixation de la lame	Voir Fig. G1&G2

OPERATION INSTRUCTION

REMARQUE: le taille-bordure est un outil majeur et ne doit pas être utilisé simultanément avec d'autres appareils sur le même circuit domestique.

AVERTISSEMENT: Assurez-vous qu'il n'y a aucune personne ou aucun animal domestique à moins de 100 pieds.

ALIGNEMENT

1. Avant de démarrer le taille-bordure, alignez-le de sorte que le guide d'alignement repose contre le bord de la surface pavée. Les deux roues arrière doivent se trouver sur la surface pavée quand vous effectuez l'alignement. (Voir Fig. D2)
2. Pour éviter un rebond du taille-bordure, pivotez la poignée vers le bas de sorte que

la lame se trouve au-dessus du sol (Voir Fig. D3).

3. Tournez l'interrupteur sur MARCHE et laissez la lame tourner sans déplacer l'outil.
4. Lentement levez la poignée pour abaisser la lame, en trouvant le bord de la surface pavée et commencez à tailler. Ensuite déplacez lentement l'outil vers l'avant le long du bord de la surface pavée, en gardant le guide d'alignement pressé légèrement contre le bord de la chaussée. Chaque saison pour la première taille, il vaut mieux aller de l'avant lentement car l'herbe est épaisse ensuite les coupes ultérieures seront effectuées plus rapidement. Si l'outil ralentit, ramenez-le en arrière de 1 ou 2 pouces jusqu'à ce que la lame retourne à la vitesse normale. Durant la taille des étincelles peuvent être générés lorsque vous heurtez des pierres. C'est normal. Ne tentez pas de tailler quand l'herbe ou la terre est mouillée — pour la sécurité électrique et pour prévenir de boucher la chambre de la lame. Si vous devez tailler dans ces conditions cela peut entraîner que la chambre de la lame devienne boucher, libérez la gâchette, attendez que la lame s'arrête totalement ! DÉBRANCHEZ L'OUTIL! Ouvrez la porte et retirez le matériel bouché avec un bâton. Continuer de faire fonctionner l'outil dans une condition bouchée va sérieusement endommager le moteur.

ATTENTION: Ne tentez pas de déboucher la chambre de la lame en faisant tomber ou en tapant l'outil sur le sol. Ceci peut endommager l'outil. Gardez vos mains éloignées du guide d'alignement et de la lame lors du nettoyage car ils s'usent à un point très tranchant durant la taille.

PROCESSUS D'EXCAVATION DE TRANCHÉES ET D'AMÉNAGEMENT PAYSAGER.

Le coupe-bordures peut également être utilisé pour l'excavation de tranchées. La lame laisse une petite tranchée pour la mise en place d'un câble souterrain.

En raison de la direction de rotation de la lame, le coupe-bordures peut rebondir vers l'utilisateur

S'il se heurte à un obstacle tel qu'une herbe épaisse ou emmêlée. Tenez fermement la poignée, surtout lorsque la tranchée s'effectue sur des matériaux épais ou emmêlés.

Le coupe-bordures peut être utilisé dans des applications d'aménagement paysager, notamment les coupes des bordures de fleurs et des lits d'arbustes, les coupes autour des arbres et en préparation du retrait du gazon.

Avant d'effectuer l'aménagement paysager ou le creusement, inspectez et assurez-vous qu'il n'y a aucun câble, tuyau qui est exposé ou enterré, ou d'autres objets qui peuvent créer des dangers ou interférer avec le fonctionnement du taille-bordure. Réglez la profondeur à seulement ce qui est requis pour le travail.

RETRAIT ET FIXATION DE LA LAME

La lame, équipée de deux entretoises et d'une tête d'écrou hexagonal avec rondelle conique, doit être fixée au coupe-bordures dans l'ordre indiqué. Veuillez vérifier que la lame a été bien montée avant d'utiliser votre taille-bordure.

La lame Edge a deux témoins d'usure qui indiquent quand la lame a besoin d'être remplacée. Lorsque la lame présente de petits trous, remplacez-la. (Voir Fig. G1&G2)

ENTREPOSAGE

AVERTISSEMENT! Assurez-vous que l'outil est débranché.

Retirez et nettoyez tous les débris depuis l'extérieur du taille-bordure et de l'intérieur de la protection and avant l'entreposage. Voir Section **MAINTENANCE**. Si nécessaire, the taille-bordure peut être entreposé en le suspendant à un crochet par sa poignée.

ATTENTION: NE PAS SUSPENDRE LE TAILLE-BORDURE SUR L'INTERUPTEUR - GÂCHETTE OU LE CORDON D'ALIMENTATION!

REMARQUE: N'entreposez pas l'outil sur ou à côté d'engrais et de produits chimiques. Un tel entreposage peut entraîner une corrosion rapide.

ENTRETIEN

N'utilisez que du savon doux et un chiffon humide pour nettoyer l'outil. Ne jamais laisser de liquide pénétrer à l'intérieur de l'outil; ne jamais immerger une partie quelconque de l'outil dans un liquide.

IMPORTANT: Pour assurer la SÉCURITÉ et la FIABILITÉ du produit, les réparations, la maintenance et les réglages doivent être effectués par un service après-vente agréé ou d'autres organisations professionnelles d'entretien. N'utilisez que des pièces de rechange identiques. Inspectez et nettoyez complètement votre taille-bordure au début de chaque saison de taille pour une durée de vie plus longue et une meilleure performance.

1.	MANGO AUXILIAR
2.	INTERRUPTOR DE ENCENDIDO/APAGADO
3.	SOPORTE DEL CABLE DE EXTENSIÓN
4.	PERILLA DE AJUSTE DEL MANGO
5.	PERILLA DE BLOQUEO
6.	EJE SUPERIOR
7.	EJE INFERIOR
8.	RUEDA TRASERA
9.	GUARDA DE LA CUCHILLA
10.	CUCHILLA
11.	RUEDA DELANTERA
12.	MANDO DE GUÍA DE ORILLA
13.	MANDO DE AJUSTE DE PROFUNDIDAD DE CORTE

DATOS TÉCNICOS

Voltios	120V~60Hz
Potencia Nominal	12A
Velocidad nominal en vacío	4700/min
Doble Aislamiento	⧈/II
Diámetro de corte	7-1/2plug.(190mm)
Profundidad de corte de la cuchilla	1plug, 1-1/4plug, 1-1/2plug(25mm,32mm,38mm)
Peso de la máquina	14 lbs(6.3kg)

ACCESORIOS

7-1/2plug.(190mm) Cuchilla (WA0034) **1**

Le recomendamos que compre todos los accesorios en la tienda donde adquirió la herramienta. Use accesorios de buena calidad una marca bien conocida. Seleccione los que más convengan al trabajo que intenta hacer. Consulte el empaque de los accesorios para obtener más detalles. El personal de la tienda también puede ayudarle y aconsejarle.

INSTRUCCIONES DE SEGURIDAD

¡ADVERTENCIA! Cuando se emplean herramientas eléctricas para jardinería, siempre deben seguirse ciertas pautas básicas de seguridad a fin de reducir el riesgo de incendio, descarga eléctrica o lesión seria, incluyendo las siguientes:

¡ADVERTENCIA: LEA TODAS LAS INSTRUCCIONES

¡ADvERtENCIA! El polvo originado por la utilización de herramientas motorizadas contiene químicos que, según el Estado de California, causan cáncer, defectos congénitos y otros daños reproductivos. Algunos ejemplos de esos productos químicos son:

- El plomo de las pinturas a base de plomo
- La sílice cristalina de los ladrillos, del cemento y de otros productos de albañilería
- El arsénico y el cromo de la madera tratada químicamente

El riesgo que se corre a causa del contacto con esos productos varía según la frecuencia con que usted realice este tipo de trabajos. Con el fin de reducir su exposición a esas substancias químicas: trabaje en un área bien ventilada; utilice un equipo de seguridad adecuado, tal como una máscara contra el polvo especialmente diseñada para filtrar partículas microscópicas.

¡ADVERTENCIA: Este producto podría contener plomo, ftalato y otros químicos identificados por el Estado de California como causantes de cáncer, defectos congénitos y otras lesiones reproductivas. Lávese las manos después de utilizar.

PARA TODAS LAS HERRAMIENTAS

1) **Evite ambientes peligrosos.** No utilice las herramientas en lugares húmedos o mojados.
2) **No trabaje bajo la lluvia.**
3) **Mantenga alejados a los niños.** Todos los visitantes deben mantenerse a distancia del área de trabajo.
4) **Vístase apropiadamente.** No use ropas sueltas o alhajas, ya que pueden quedar atrapadas en las piezas móviles. Cuando se trabaja al aire libre se recomienda el uso de guantes de goma y calzado resistente. **Emplee protección adecuada para contener el cabello largo.**
5) **Utilice gafas de seguridad.** Emplee siempre máscara para la cara o máscara anti-polvo en operaciones donde se emite mucho polvo.
6) **Utilice la herramienta correcta.** Emplee la herramienta únicamente para la finalidad para la cual fue diseñada.
7) **La protección de interruptores de circuito con polo a tierra (GFCI) debe ser proporcionada en todos los circuitos o tomacorrientes a ser empleados para herramientas de jardinería.** Se encuentran disponibles receptáculos con protección incorporada GFCI que pueden utilizarse para esta medida de seguridad.
8) **¡ADVERTENCIA!** Para reducir el riesgo de descarga eléctrica, utilice únicamente cables prolongadores diseñados para uso al aire libre, del tipo SW-A, SOW-A, STW-A, STOW-A, SJW-A, SJOW-A, SJTW-A o SJTOW-A. Excepción Nº 2: Los tipos SW, SOW, STW, STOW, SJW, SJOW, SJTW. y SJTOW son designaciones alternativas de los tipos SW-A, SOW-A, STW-A, STOW-A, SJW-A, SJOW-A, SJTW-A. y SJTOW-A, respectivamente.
9) **¡Cable prolongador!** Cerciórese de que su cable prolongador esté en buenas condiciones. Asegúrese de utilizar un prolongador lo suficientemente resistente como para soportar la corriente que requiere su producto. Un cable pequeño causará una caída de corriente en la línea de voltaje, dando por resultado recalentamiento y pérdida de potencia. La Tabla 1 muestra el calibre correcto a utilizar, dependiendo

de la longitud del cable y del amperaje indicado en la placa de identificación. En caso de duda, utilice el tamaño mayor siguiente. Cuanto menor es el calibre, mayor es la capacidad del cable. A fin de evitar la desconexión del cable de la herramienta del prolongador durante el funcionamiento:
i) Haga un nudo como se muestra en la Figura 1; ó
ii) Utilice una de las bandas de sujeción del enchufe-receptáculo o conectores descritos en este manual.

10) **Evite el arranque accidental.** No transporte la herramienta enchufada con el dedo en el interruptor. Cerciórese de que el interruptor esté apagado cuando enchufe la máquina.
11) **No abuse del cable.** Nunca transporte la herramienta por el cable ni tire de éste para desconectarla del tomacorriente. Proteja el cable del calor, el aceite y los bordes agudos.
12) **No toque las hojas o los bordes filosos expuestos al tomar o sostener la herramienta.**
13) **No fuerce la herramienta.** Hará un trabajo mejor y más seguro a la velocidad para la cual fue diseñada.
14) **No se extralimite.** Manténgase firme y con buen equilibrio en todo momento.
15) **Permanezca alerta.** Ponga siempre atención en lo que está haciendo. Utilice el sentido común. No opere la herramienta cuando esté cansado.
16) **Desconecte la herramienta.** Cuando no se encuentre en uso, antes de hacer mantenimiento o al cambiar accesorios tales como hojas de corte o similares, desenchufe la herramienta del tomacorriente.
17) **Guarde las herramientas que no usa en lugares cerrados.** Cuando no se encuentran en uso, las herramientas deben guardarse en un lugar seco, elevado o cerrado con llave, lejos del alcance de los niños.
18) **Mantenga la herramienta con cuidado.** Conserve los bordes cortantes limpios y bien afilados, a fin de obtener el mejor rendimiento y reducir los riegos de lesiones. Siga las instrucciones para la lubricación y el cambio de accesorios. Examine periódicamente el cable de la herramienta y si está dañado hágalo reparar por un agente autorizado. Examine periódicamente los prolongadores y sustitúyalos si están dañados. Mantenga los mangos secos, limpios y libres de aceite y grasa.
19) **Verifique las piezas dañadas.** Las guardas protectoras u otras partes dañadas deben verificarse cuidadosamente antes de cualquier uso futuro de la herramienta, a fin de determinar si funcionarán correctamente y realizarán la función prevista. Compruebe que las piezas móviles se encuentren alineadas y correctamente ajustadas, que no haya rotura de piezas, de montaje o cualquier otra condición que pueda afectar su funcionamiento. Una guarda protectora u otra pieza que se encuentre dañada debe ser reparada o sustituida correctamente en un centro de servicio autorizado, a menos que en este manual de instrucciones se indique lo contrario.

CONSERVE ESTAS INSTRUCCIONES.

Tabla 1
Calibre mínimo para los cables prolongadores

Voltaje	Longitud total del cable en metros			
120V	25	50	100	150
240V	50	100	200	300
Amperaje Mayor de - No Mayor de	AWG			
0-6	18	16	16	14
6-10	18	16	14	12
10-12	16	16	14	12
12-16	14	12	No recomendado	

NOTA-Sólo se necesitan incluir las partes aplicables de la Tabla. Por ejemplo, un producto de 120 voltios no necesita incluir el encabezado de 240 voltios

Figura 1
Método para asegurar el cable prolongador

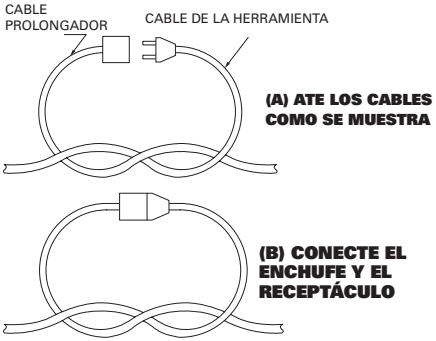

PARA TODAS LAS HERRAMIENTAS DE DOBLE AISLACIÓN

1) **Piezas de repuesto.**
Toda vez que efectúe un servicio técnico emplee piezas de repuesto idénticas.

2) **Conexiones polarizadas de la herramienta.**
Para reducir el riesgo de descarga eléctrica, esta herramienta posee un enchufe polarizado (un perno es más ancho que el otro) y requerirá el uso de un cable prolongador polarizado. El enchufe de la herramienta se inserta en el cable prolongador polarizado de un único modo. Si no encaja completamente, invierta el enchufe. Si aún así no se inserta, adquiera un prolongador polarizado adecuado.
Este tipo de prolongadores requiere el uso de un tomacorriente polarizado. El enchufe del prolongador se inserta en el tomacorriente polarizado de un único modo. Si no encaja completamente, invierta el enchufe. Si aún así no se inserta, acuda a un electricista calificado para instalar el tomacorriente apropiado. Bajo ningún concepto cambie el enchufe del equipo ni el enchufe o el receptáculo del prolongador.

CONSERVE ESTAS INSTRUCCIONES.

REGLAS DE SEGURIDAD ADICIONALES PARA BORDEADORAS DE CÉSPED

1. Mantenga las guardas en su ubicación y en condiciones de funcionamiento.
2. Mantenga afiladas las hojas de corte.
3. Mantenga las manos y pies alejados del área de corte.

SYMBOLS

	Para reducir el riesgo de lesiones, el usuario deberá leer el manual de instrucciones
	Advertencia
	Doble aislamiento
	Posición de bordeado
	Posición de zanjado
	Antes de realizar cualquier trabajo en la máquina, extraiga el enchufe de alimentación del tomacorriente.
STOP	El impulsor contiúa girando después de apagada la máquina. Espere a que todos los componentes se hayan parado completamente antes de tocarlos.
	Mantenga alejadas a las personas que se encuentran cerca.

ENSAMBLE & FUNCIONAMIENTO

Acción	Figura
Ensamble	
Armado del Eje	Consulte la Figura A
Armado del mango auxiliar	Consulte la Figura B
Colocación del cable de extensión	Consulte la Figura C1&C2
Funcionamiento	
Ajuste a la posición de bord	Consulte la Figura D1
Bordeado	Consulte la Figura D2&D3
Ajuste de profundidad de corte	Consulte la Figura E1&E2
Ajuste a posición de trinchera/ paisajismo	Consulte la Figura F
Operación de zanjas y jardinería	
Remover y colocar la cuchilla	Consulte la Figura G1&G2

INSTRUCCIONES DE USO

NOTA: Su orilladora es un aparato mayor y no debe operarse simultáneamente con otros aparatos mayores en el mismo circuito doméstico.

ADVERTENCIA: **Asegúrese que otras personas y mascotas estén alejadas por lo menos a 30 metros.**

ORILLADO

1. Antes de encender la orilladora, coloque la herramienta de manera que la guía para bordes descanse contra la orilla de la superficie pavimentada. Ambas ruedas traseras deben quedar sobre la superficie

pavimentada al orillar. (Figura D2)

2. Para evitar un contragolpe por parte de la orilladora, incline el mango hacia abajo de manera que la cuchilla quede sobre la tierra (Figura D3).
3. ENCIENDA el interruptor y permita que la cuchilla gire sin mover la herramienta.
4. Levante lentamente el mango para bajar la cuchilla, encontrando la orilla de la superficie pavimentada y comience a orillar. Mueva a continuación la herramienta lentamente hacia adelante a lo largo de la superficie pavimentada, conservando la guía para bordes presionando ligeramente contra la orilla del pavimento.
   Para el primer orillado de cada temporada, es mejor moverse hacia adelante lentamente debido a que el pasto es más grueso entonces. Los orillados subsecuentes se completarán más rápidamente. Si la herramienta funciona más lento, regrese una o dos pulgadas hasta q ue la cuchilla alcance la velocidad normal. Durante el orillado se pueden generar algunas chispas cuando la cuchilla golpea algunas piedras. Esto es normal. No intente orillar cuando el pasto o el suelo estén húmedos o mojados–por seguridad eléctrica y para evitar que la cámara de la cuchilla se bloquee. Si debe trabajar en condiciones que ocasionen que la cámara de la cuchilla se bloquee, DESCONECTE la herramienta y retire el material atascado con una vara. Continuar operando la herramienta con la cámara bloqueada sobrecargará seriamente el motor.

PRECAUCION: No intente destapar la cámara de la cuchilla dejando caer o golpeando la herramienta en el suelo. Esto puede dañar la unidad. Conserve sus manos fuera de la zona de la guía de bordes y la cuchilla cuando limpie, ya que estas partes se desgastan a un punto muy afilado con el orillado.

OPERACIÓN DE ZANJAS Y JARDINERÍA

La Bordeadora también se puede utilizar para zanjas. La cuchilla dejará una pequeña zanja para colocar el cableado subterráneo.
Debido a la dirección de la rotación de la cuchilla si golpea un obstáculo como hierba espesa y enmarañada, la Bordeadora puede dar un contragolpe hacia el operador.
Agarre firmemente el mango, especialmente cuando las zanjas son espesas o con material enmarañado.
La Bordeadora puede ser utilizada en aplicaciones de jardinería, incluyendo el corte a lo largo de los bordes de arbustos y macizos de flores, alrededor de los árboles y el corte para la remoción de tierra.
Antes de abrir zanjas, inspeccione y compruebe que no hay cables expuestos o enterrados,tubos u otros objetos que puedan crear un peligro o interferir con el funcionamiento de la
Bordeadora. Ajuste la profundidad sólo a lo que es requerido para el trabajo.

REMOVER Y COLOCAR LA CUCHILLA

La cuchilla, dos separadores y la tuerca de cabeza hexagonal con arandela cónica deben ser conectados a su Bordeadora en el orden que se muestra. Compruebe que la cuchilla ha sido correctamente instalada antes de usarla.
La cuchilla de la Bordeadora tiene dos indicadores de desgaste que le muestra cuando
la cuchilla original tiene que ser reemplazada.
Cuando la cuchilla tiene pequeños orificios, debe ser reemplazada. (Figura G1&G2)

GUARDADO

¡ADVERTENCIA! Asegúrese que la herramienta esté desconectada.

Retire y limpie cualquier desecho del exterior de la orilladora y del interior de la guarda antes de guardarla. Consulte la sección de **MANTENIMIENTO.** En caso necesario, la orilladora debe guardarse colgando el mango de un gancho.

PRECAUCION: ¡NO CUELGUE LA ORILLADORA DEL INTERRUPTOR NI DEL CABLE DE ALIMENTACION!

NOTA: No guarde la herramienta cerca de fertilizantes y otros productos químicos, ya que hacerlo ocasionará una rápida corrosión.

MANTENIMIENTO

Utilice únicamente jabón suave y un trapo húmedo para limpiar la herramienta. No permita nunca que lleguen líquidos al interior de la herramienta, ni sumerja ninguna parte en ningún líquido.

IMPORTANTE: Para garantizar la SEGURIDAD y la CONFIABILIDAD del producto, las reparaciones, el mantenimiento y los ajustes deben ser realizados por centros de servicio autorizados u otras organizaciones de servicio calificadas, que siempre utilicen partes de repuesto idénticas. Inspecciones y limpie a conciencia su orilladora al principio de cada temporada de orillado para obtener mayor durabilidad y mejor rendimiento.

WORX®

it's your nature

www.worx.com

Copyright © 2014, Positec. All Rights Reserved.

2GLE01DPK11000A0