# MANUAL DEL OPERADOR

## MODELO #100250
## PARTIDOR DE VIGA COMPLETA DE 37 TONELADAS

**REGISTRE SU PRODUCTO EN LINEA**

en **championpowerequipment.com**

**1·877·338·0999**

o visite **championpowerequipment.com**

**LEA Y GUARDE ESTE MANUAL.** Este manual contiene medidas de seguridad importantes que se deben leer y comprender antes de utilizar el producto. El incumplimiento de esta obligación puede ocasionar lesiones graves. Este manual se debe conservar con el producto.

Las especificaciones, descripciones e ilustraciones de este manual son lo más precisas posible al momento de la publicación, pero están sujetas a cambios sin previo aviso.

Hecho en China - REV 20200318

Champion Power Equipment, Inc., Santa Fe Springs, CA EE. UU.

# TABLA DE CONTENIDO

**Introducción** ..... **3**

**Definiciones de Seguridad** ..... **3**

**Instrucciones Importantes de Seguridad** ..... **4**

Seguridad del Combustible ..... 6
Capacitación ..... 6
Preparación ..... 7
Uso ..... 7
Mantenimiento y Almacenamiento ..... 8
Etiquetas de Seguridad y de la Placa de Datos ..... 9
Símbolos de Seguridad ..... 10
Símbolos de Operación ..... 12
Símbolos de la Etiqueta de Inicio Rápido ..... 12

**Controles y Características** ..... **13**

Partidor de Troncos ..... 13
Motor ..... 14
Partes Incluidas ..... 15
Partes No Incluidas ..... 15

**Montaje** ..... **16**

Abrir la Caja de Envío ..... 16
1) Instale el Filtro de Aceite Hidráulico ..... 16
2) Instale las Ruedas ..... 16
3) Instale la Barra de Remolque ..... 16
4) Instale la Pata de Apoyo ..... 17
5) Instale la Viga ..... 17
6) Instale el Cilindro y Cuña ..... 17
7) Instale el Motor y las Mangueras ..... 18
8) Instale los Receptores de Troncos ..... 19
Agregar Aceite de Motor ..... 19
Agregar Combustible ..... 20
Agregar Aceite Hidráulico ..... 21

**Operación** ..... **21**

Antes de Cada Uso Inspeccione el Partidor de Troncos ..... 21
Cambiando la Viga de Orientación Horizontal a Vertical ..... 22
Remolque Seguro del Partidor de Troncos ..... 22
Ubicación del Partidor de Troncos ..... 22
Arranque del Motor ..... 23
Detener el Motor ..... 24
Operación del Partidor de Troncos ..... 24
Operación a Gran Altura ..... 25

**Mantenimiento** ..... **25**

Limpieza del Partidor de Troncos ..... 26
Cambio del Aceite del Motor ..... 26
Limpieza y Ajuste de las Bujías ..... 26
Limpieza del Filtro de Aire ..... 26
Cambiando el Aceite Hidráulico y el Filtro de Aceite Hidráulico 27
Programa de Mantenimiento ..... 28

**Almacenamiento** ..... **29**

Almacenamiento del Partidor de Troncos ..... 29
Motor Almacenado por Menos de 30 Días ..... 29
Motores Almacenados por Más de 30 Días ..... 29

**Especificaciones** ..... **30**

Especificaciones del Partidor de Troncos ..... 30
Especificaciones del Motor ..... 30
Especificaciones del Aceite del Motor ..... 30
Sistema de Aceite Hidráulico ..... 30
Especificaciones de Combustible ..... 30
Especificaciones de la Bujía ..... 30
Especificaciones de la Válvula ..... 30
Mensaje Importante Sobre la Temperatura ..... 31
Diagrama de Partes ..... 32
Lista de Partes ..... 33
Diagrama de Partes del Motor 44.104 ..... 34
Lista de Partes del Motor 44.104 ..... 35
Diagrama de Partes del Motor R338P ..... 37
Lista de Partes del Motor R338P ..... 38

**Solución de Problemas** ..... **40**

# INTRODUCCIÓN

Felicitaciones por comprar un producto de Champion Power Equipment (CPE). CPE diseña, construye y mantiene todos nuestros productos conforme a especificaciones y directrices estrictas. Con un conocimiento adecuado del producto, el uso seguro y un mantenimiento regular, este producto debería ofrecerle un servicio satisfactorio durante años.

Se ha hecho todo lo posible para asegurar que la información de este manual sea precisa y completa al momento de la publicación, y nos reservamos el derecho de modificar, alterar o mejorar el producto y este documento en cualquier momento sin previo aviso.

Debido a que CPE valora en gran medida el diseño, la fabricación, la operación y el mantenimiento de nuestros productos, al igual que su seguridad y la de otros, le solicitamos que se tome un tiempo para revisar minuciosamente este manual del producto y otros materiales del producto y que tenga plena conciencia y conocimiento del ensamblaje, la operación, los peligros y el mantenimiento del producto antes de usarlo. Infórmese con exactitud y asegúrese de que aquellos que planeen operar el producto también lo hagan y estén familiarizados con los procedimientos de seguridad y funcionamiento adecuados antes de cada uso. Siempre utilice el sentido común y siempre equivóquese por exceso de precaución al operar el producto para asegurarse de que no se produzca ningún accidente, daño a la propiedad o lesión. Queremos que continúe utilizando su producto CPE y que se sienta satisfecho durante años.

Al contactar a CPE con respecto a repuestos o mantenimiento, deberá brindar el modelo y el número de serie completos de su producto. Transcriba la información de la etiqueta de identificación de su producto en la siguiente tabla.

| CPE EQUIPO DE SOPORTE TÉCNICO |
|---|
| 1-877-338-0999 |
| **NÚMERO DE MODELO** |
| 100250 |
| **NÚMERO DE SERIE** |
| |
| **FECHA DE COMPRA** |
| |
| **UBICACIÓN DE COMPRA** |
| |

# DEFINICIONES DE SEGURIDAD

El objetivo de los símbolos de seguridad es advertirle sobre los posibles peligros. Debe prestar especial atención y comprender los símbolos de seguridad y sus respectivas explicaciones. Las advertencias de seguridad no descartan por sí mismas los posibles peligros. Las instrucciones o advertencias que brindan no sustituyen las medidas necesarias para la prevención de accidentes.

**⚠ PELIGRO**

PELIGRO indica una situación riesgosa que, de no evitarse, provocará una lesión grave o la muerte.

**⚠ ADVERTENCIA**

ADVERTENCIA indica una situación riesgosa que, de no evitarse, puede provocar una lesión grave o la muerte.

**⚠ PRECAUCIÓN**

PRECAUCIÓN indica una situación riesgosa que, de no evitarse, puede provocar una lesión leve o moderada.

**AVISO**

AVISO indica información que se considera importante, pero que no tiene relación con un peligro (por ej., mensajes sobre daños a la propiedad).

# INSTRUCCIONES IMPORTANTES DE SEGURIDAD

**⚠ ADVERTENCIA**

Cáncer y daño reproductivo: www.P65Warnings.ca.gov

**⚠ PELIGRO**

El escape del motor del partidor de troncos contiene monóxido de carbono, un gas venenoso incoloro e inodoro. Inhalar monóxido de carbono producirá náuseas, mareos, desmayos o la muerte. Si comienza a sentirse mareado o débil, salga a tomar aire fresco inmediatamente.

Opere el partidor de troncos únicamente en exteriores, en un área bien ventilada.

NO opere el partidor de troncos dentro de ningún edificio, incluidos garajes, sótanos, espacios de acceso y cobertizos, recintos o compartimientos.

NO permita que los gases de escape entren en un área confinada a través de ventanas, puertas, respiraderos u otras aberturas.

**⚠ PELIGRO**

Usar un motor en interiores **PUEDE MATARLO EN MINUTOS**. El escape del motor contiene monóxido de carbono. Este es un veneno que no se puede ver ni oler.

**NUNCA** lo use dentro de una casa o garaje, **INCLUSO SI** las puertas y ventanas están abiertas.

**SOLO** úselo **EN EL EXTERIOR** y lejos de ventanas, puertas y respiraderos.

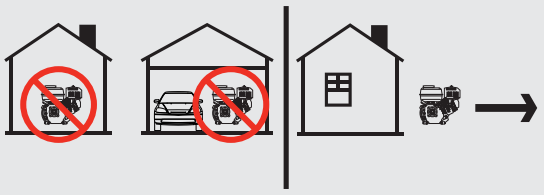

Instale alarmas de monóxido de carbono a batería o alarmas de monóxido de carbono enchufables con respaldo de batería de acuerdo con las instrucciones del fabricante.

**⚠ PELIGRO**

Las piezas giratorias pueden enredar las manos, los pies, el cabello, la ropa o los accesorios. Se puede producir una amputación traumática o una laceración grave.

Mantenga las manos y los pies alejados de las piezas giratorias.

Átese el pelo largo y quítese las joyas.

Opere el equipo con los dispositivos de protección en su lugar.

NO use ropa holgada, cordones colgantes ni artículos que puedan quedar atrapados.

**⚠ ADVERTENCIA**

El uso de este equipo puede ocasionar chispas que pueden iniciar incendios cerca de vegetación seca.

Podría requerir un supresor de chispas. El usuario debe comunicarse con las agencias de bomberos locales para conocer las leyes y normas relacionadas con los requisitos de prevención de incendios.

**⚠ ADVERTENCIA**

Las chispas pueden provocar incendios o descargas eléctricas.

**Al realizar el mantenimiento del motor:**

Desconecte el cable de la bujía y colóquelo donde no pueda entrar en contacto con la bujía.

NO verifique si hay chispa con la bujía retirada.

Utilice solo probadores de bujías de encendido aprobados.

**⚠ ADVERTENCIA**

Los motores en marcha producen calor. Pueden producirse quemaduras graves al contacto. El material combustible puede incendiarse al contacto.

NO toque las superficies calientes.

Evite el contacto con gases de escape calientes.

Permita que el equipo se enfríe antes de tocarlo.

Mantenga un espacio libre de 3 pies (91.4 cm) como mínimo en todos los lados para asegurar un enfriamiento adecuado.

Mantenga una distancia mínima de 5 pies (1.5 m) de materiales combustibles.

**⚠ ADVERTENCIA**

Peligro de aplastamiento

La cuña puede cortar la piel y fracturar los huesos. Mantenga todas las extremidades alejadas de la cuña y de la placa terminal.

**⚠ ADVERTENCIA**

Peligro de proyectil

Mientras se está operando el partidor, pueden salir expulsados trozos de tronco. Use gafas de seguridad aprobadas por ANSI cuando lo opere. Esté alerta.

**⚠ ADVERTENCIA**

Mantenga despejada la zona de trabajo del operador

Mantenga la zona de trabajo libre de residuos mientras trabaja para asegurar un punto de apoyo seguro.

**⚠ ADVERTENCIA**

Antes de retirar la clavija instalada en la pata de apoyo delantera, asegúrese de que el enganche esté instalado en el vehículo. Si suelta la clavija antes, la pata de apoyo se deslizará hacia arriba y, posiblemente, causará lesiones.

**⚠ ADVERTENCIA**

Peligro de inyección en la piel El aceite hidráulico de alta presión puede inyectarse bajo la piel.

Asegúrese de que todos los accesorios estén bien ajustados antes de aplicar presión. Libere la presión del sistema antes realizar el mantenimiento.

**⚠ ADVERTENCIA**

Peligro de remolque

SIEMPRE revise todos los reglamentos locales, y estatales o provinciales relacionadas con el remolque, permisos y luces antes de remolcar su partidor de troncos. Repase en el manual de su vehículo las advertencias de seguridad sobre remolcar.

Conduzca en forma segura. Esté atento al largo adicional que implica remolcar el partidor de troncos. NUNCA se suba ni transporte carga en el partidor de troncos. NUNCA EXCEDA la velocidad máxima de remolque de 45 MPH (72 KM/H).

En la mayoría de los estados o provincias, el remolcar en vía pública es prohibido o requiere permisos o modificaciones adicionales. Por favor verifique con las normas de las autoridades locales, estatales o provinciales en referencia a restricciones o registración.

**⚠ ADVERTENCIA**

La rápida retracción de la cuerda de arranque tirará de la mano y del brazo hacia el motor más rápido de lo que pueda soltarlo. La puesta en marcha involuntaria puede provocar enredos, amputaciones traumáticas o laceraciones. Pueden producirse fracturas, moretones o esguinces.

Al arrancar el motor, hale la cuerda de arranque lentamente hasta sentir resistencia y luego hale rápidamente para evitar el retroceso.

**⚠ PRECAUCIÓN**

Las piezas del circuito hidráulico (cilindro, bomba, cuerpo de la válvula, mangueras) pueden calentarse mucho durante la operación.

**⚠ ADVERTENCIA**

En la mayoría de los estados, el remolque en las calles públicas está prohibido o requeriría más licencias o modificaciones. Consulte con las autoridades locales o con el Departamento de Vehículos Motorizados (DMV) acerca de las reglamentaciones, restricciones e inscripciones.

**⚠ PRECAUCIÓN**

El trato o uso inadecuado del partidor de troncos puede dañarlo, acortar su vida útil y anular la garantía.

Utilice el partidor de troncos solo para los usos previstos.

Opérelo solo en superficies niveladas.

NO exponga el partidor de troncos a humedad, polvo o suciedad excesivos.

NO permita que ningún material bloquee las ranuras de enfriamiento.

**NO use el motor en los siguientes casos:**

– El equipo produce chispas, humo o emite llamas.

– El equipo vibra excesivamente.

## Seguridad del Combustible

**⚠ PELIGRO**

**LA GASOLINA Y LOS VAPORES DE GASOLINA SON ALTAMENTE INFLAMABLES Y EXPLOSIVOS.**

Los incendios o explosiones pueden causar quemaduras graves e incluso la muerte.

**Gasolina y vapores de gasolina:**

– La gasolina es altamente inflamable y explosiva.

– La gasolina puede causar incendios o explosiones si hace ignición.

– La gasolina es un combustible líquido, pero sus vapores pueden prenderse fuego.

– La gasolina irrita la piel y debe limpiarse de inmediato si se derrama sobre piel o ropa.

– La gasolina tiene un olor distintivo que ayuda a detectar rápidamente cualquier potencial fuga.

– En caso de fuego de gasolina de petróleo, las llamas no deben extinguirse a menos que al hacerlo la válvula de suministro de combustible pueda CERRARSE. Esto se debe a que si se extingue un incendio y un suministro de combustible no se CIERRA; podría haber peligro de explosión.

– La gasolina se expande o contrae con las temperaturas del ambiente. Nunca llene el tanque de combustible a la totalidad de su capacidad, ya que la gasolina necesita espacio para expandirse si las temperaturas aumentan.

**Para añadir o quitar gasolina:**

Apague el motor y déjelo enfriar durante al menos dos minutos antes de quitar la tapa de la gasolina. Afloje la tapa lentamente para liberar la presión del tanque.

Solo llene o drene gasolina en espacios abiertos de un área bien ventilada.

NO bombee gasolina directamente al motor en la estación de servicio. Use un recipiente aprobado para transferir el combustible al motor.

NO sobrecargue el tanque de gasolina.

Mantenga siempre la gasolina alejada de chispas, llamas abiertas, luces de piloto, calor o cualquier otra fuente de ignición.

NO encienda ni fume cigarrillos.

**Al arrancar el motor:**

NO intente arrancar un motor dañado.

Asegúrese de que la tapa del tanque, el filtro de aire, la bujía, las líneas de combustible y el sistema de escape estén colocados adecuadamente.

Deje que la gasolina derramada se evapore por completo antes de intentar arrancar el motor.

Asegúrese de que el partidor de troncos esté apoyado firmemente sobre un suelo nivelado.

**Al operar el partidor de troncos:**

NO mueva ni incline el partidor de troncos durante la operación.

NO incline el partidor de troncos ni permita que se derrame combustible o aceite.

**Al transportar o realizar mantenimiento al partidor de troncos:**

Asegúrese de que la válvula de combustible esté en la posición OFF (CERRADA), y el tanque de combustible esté vacío.

Desconecte el cable de la bujía.

**Al almacenar el partidor de troncos:**

Almacénela siempre lejos de chispas, llamas abiertas, luces de piloto, calor o cualquier otra fuente de ignición.

No almacene el partidor de troncos o la gasolina cerca de hornos, calentadores de agua o cualquier otro aparato que produzca calor o tenga ignición automática.

**⚠ ADVERTENCIA**

NUNCA use un recipiente de gasolina, tanque de gasolina ni cualquier otro artículo de combustible que esté roto, cortado, rasgado o dañado.

## Capacitación

1. Lea el Manual de usuario completamente antes de intentar usar este partidor de troncos.
2. No permita que nadie que no haya leído el Manual de usuario o que no haya sido instruido sobre el uso seguro del partidor de troncos lo utilice.

3. Nunca permita que niños o adultos no capacitados operen esta máquina.
4. Ocurren muchos accidentes cuando más de una (1) persona opera el partidor de troncos. Si un ayudante lo asiste en la carga de los troncos que se van a partir, nunca accione los controles hasta que el ayudante esté alejado del área.
5. Nunca permita que nadie se suba a la máquina.
6. Nunca transporte carga en el partidor de troncos.
7. En los partidores de troncos hidráulicos, se desarrollan altas presiones de fluido. El fluido hidráulico presurizado que escapa a través de una perforación puede punzar la piel y causar envenenamiento grave de la sangre. Por lo tanto, las siguientes instrucciones deben seguirse en todo momento.
   - 7a. No opere la unidad con mangueras, accesorios o tuberías desgastados, doblados, agrietados o dañados.
   - 7b. Detenga el motor y libere la presión del sistema hidráulico antes de cambiar o ajustar los accesorios, mangueras, tuberías u otros componentes del sistema.
   - 7c. No ajuste los niveles de presión de la bomba o válvula.
   - 7d. No compruebe si hay fugas con la mano. Las fugas pueden detectarse al pasar cartón o madera sobre el área sobre la que se sospecha. Fíjese si hay decoloración. Si se lesiona por el escape de líquido, consulte a un médico de inmediato. Se puede desarrollar una infección o reacción grave si no se administra inmediatamente el tratamiento médico adecuado.
8. Mantenga la zona del operador y el área adyacente despejada para tener un punto de apoyo firme y seguro.
9. Si su partidor de troncos está equipado con un motor de combustión interna y está diseñado para ser usado cerca de cualquier bosque, maleza o terreno cubierto de pasto en su estado natural, el escape del motor debe estar equipado con un parachispas. Asegúrese de cumplir con los códigos locales, estatales y federales. Lleve consigo el equipo de extinción de incendios adecuado.
10. Los partidores de troncos deben usarse solo para partir madera. No los utilice para otros fines, a menos que el fabricante proporcione accesorios e instrucciones.
11. Solo parta madera CON la veta. NUNCA parta perpendicularmente a veta.

## Preparación

1. Esté completamente familiarizado con todos los controles y con el uso adecuado del equipo.
2. Equipo de seguridad:
   - 2a. Siempre use calzado de seguridad o botas pesadas al operar la máquina.
   - 2b. Siempre use gafas o lentes de seguridad al operar la máquina.
   - 2c. Nunca use joyas ni ropa holgada que pueda enredarse en las piezas móviles o giratorias de la máquina.
3. Asegúrese de que el partidor esté sobre una superficie nivelada. Bloquee los neumáticos y asegúrese de que la pata de apoyo esté bien firme para evitar movimientos involuntarios del partidor de troncos durante la operación.
   - 3a. Siempre opere el partidor desde la zona de operador indicada por el fabricante.
4. Los troncos que se van a partir en unidades de tipo ariete deben cortarse lo más a escuadra posible.
5. Combustible:
   - 5a. Use un recipiente de combustible aprobado.
   - 5b. Nunca agregue combustible a un motor en marcha o caliente.
   - 5c. Cargue el tanque de combustible en espacios abiertos con extremo cuidado. Nunca cargue el tanque de combustible en el interior.
   - 5d. Reemplace la tapa de la gasolina de manera segura y limpie cualquier derrame de combustible.

## Uso

1. Antes de arrancar este partidor de troncos, revise todas las normas de seguridad. El incumplimiento de estas normas puede ocasionar lesiones graves al operador o a los transeúntes.
2. Asegúrese de confirmar que todas las conexiones y abrazaderas de mangueras estén bien ajustadas antes de cada uso. Es posible que las conexiones vibren sueltas con el tiempo.
3. Nunca deje la máquina sin supervisión con la fuente de alimentación en funcionamiento.
4. Nunca opere la máquina bajo la influencia de alcohol, drogas o medicamentos.
5. El propietario de la máquina debe instruir a todos los operadores sobre la operación segura del partidor de troncos.
6. Siempre opere el partidor de troncos con todo el equipo de seguridad en su lugar y todos los controles debidamente ajustados para una operación segura.
7. Siempre opere el partidor de troncos a la velocidad recomendada por el fabricante.
8. Mantenga siempre las manos y los pies alejados de las piezas móviles.
9. Cuando cargue un partidor de troncos tipo ariete, coloque las manos en los lados del tronco, no en los extremos. Nunca

coloque las manos ni otra parte del cuerpo entre un tronco y cualquier pieza del partidor de troncos.

10. En los partidores de troncos tipo ariete, nunca intente partir más de un (1) tronco a la vez, a menos que el ariete haya sido completamente extendido y se necesite un segundo tronco para completar la separación del primer tronco.
11. En los partidores de troncos tipo ariete en los que los troncos no se cortan en forma recta, la parte más larga del tronco debe girarse hacia abajo y el extremo más cuadrado debe colocarse contra el ariete.
12. Solo parta los troncos con la veta de la madera.
13. Use solo la mano para operar los controles del partidor de troncos.
14. No recargue el motor hasta que se haya enfriado durante varios minutos.

## Mantenimiento y Almacenamiento

1. Siempre apague la fuente de alimentación mientras repara o ajusta el partidor, excepto cuando lo recomiende el fabricante.
2. Limpie los residuos y la paja del cilindro del motor, las aletas de la culata, la cubierta del arrancador de retroceso y las áreas del silenciador. Si el motor está equipado con un silenciador de parachispas, límpielo e inspecciónelo regularmente (siga las instrucciones de mantenimiento del fabricante). Reemplácelo, si está dañado.
3. Nunca almacene la unidad en interiores con combustible en el tanque. Los humos pueden alcanzar una chispa de llama abierta. Permita que el motor se enfríe antes de almacenar dentro de cualquier recinto.
4. Limpie los residuos de las piezas móviles, pero solo cuando la fuente de alimentación esté apagada.
5. Compruebe que todas las tuercas y pernos estén ajustados para asegurar que el equipo esté en condiciones de trabajo seguras.

## Etiquetas de Seguridad y de la Placa de Datos

Estas etiquetas le advierten acerca de peligros potenciales que pueden causar lesiones graves. Lea atentamente las etiquetas.

Si una etiqueta se desprende o es ilegible, comuníquese con Equipo de soporte técnico para un posible reemplazo.

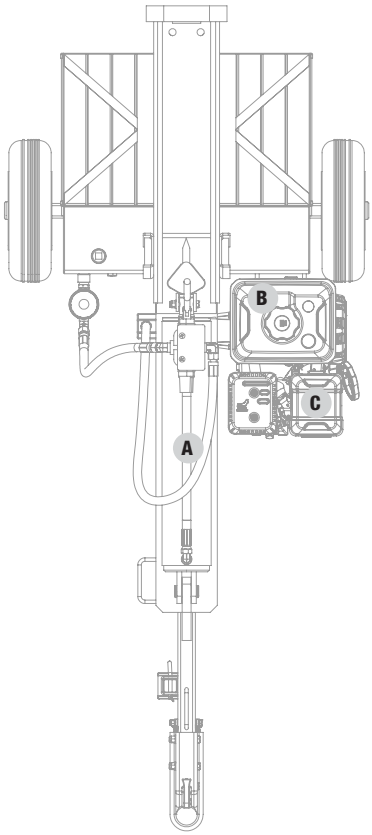


Vista superior

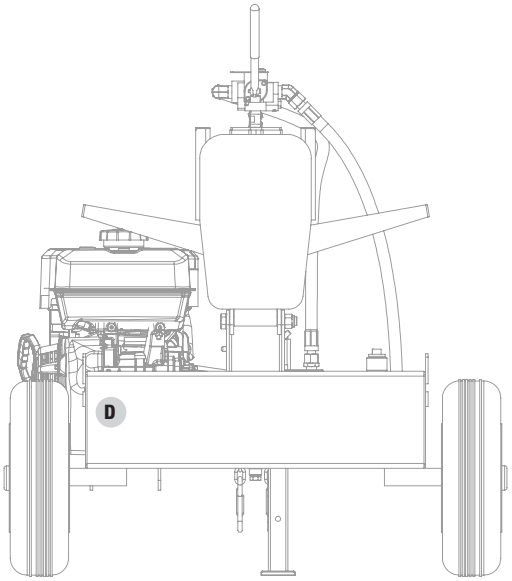


Vista trasera

| | ETIQUETA | DESCRIPCIÓN |
|---|---|---|
| A | | Símbolos de seguridad |
| B | | Combustible |
| C | | Superficie caliente |
| D | 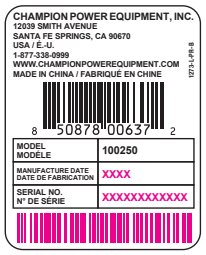  | Placa de datos |

## Símbolos de Seguridad

Algunos de los siguientes símbolos podrían utilizarse con este producto. Estúdielos y aprenda su significado. La interpretación adecuada de estos símbolos le permitirá utilizar el producto de manera más segura.

| SÍMBOLO | SIGNIFICADO |
|---|---|
| | **Lea el manual de usuario.** Para reducir el riesgo de lesiones, el usuario debe leer y comprender el manual de usuario antes de utilizar este producto. |
| | **Protección para ojos y oídos**. Utilice siempre gafas de seguridad o lentes de seguridad con protectores laterales, y, según sea necesario, un protector facial completo cuando utilice este producto. |
| | **Calzado.** Siempre use calzado de seguridad o botas pesadas al operar la máquina. |
| | **Guantes.** Siempre utilice guantes protectores resistentes antideslizantes al operar este producto. |
| | **Alerta de seguridad.** Precauciones que involucran su seguridad. |
| | **Riesgo de incendio.** La gasolina y los vapores de gasolina son extremadamente inflamables y explosivos. Los incendios pueden causar quemaduras graves e incluso la muerte. No agregue combustible mientras el producto esté en funcionamiento o aún caliente. |
| | **Peligro de inyección en la piel.** El aceite hidráulico de alta presión puede inyectarse bajo la piel. Asegúrese de que todos los accesorios estén bien ajustados antes de aplicar presión. Libere la presión del sistema antes realizar el mantenimiento. |
| | Siempre mantenga las manos alejadas de la cuña y del ariete. Las piezas móviles pueden aplastar o cortar. |
| | Siempre mantenga los pies alejados de la cuña y del ariete. Las piezas móviles pueden aplastar o cortar. |

| SÍMBOLO | SIGNIFICADO |
|---|---|
| | **Superficie caliente.** Para reducir el riesgo de lesiones o daños, evite el contacto con cualquier superficie caliente. |
| | **Alerta de llamas abiertas.** La gasolina y los vapores de gasolina son extremadamente inflamables y explosivos. Mantenga el combustible alejado de cigarrillos, llamas abiertas, chispas, luces de piloto, calor, y otras fuentes de ignición. |
| | Mantenga los troncos a los lados cuando los cargue. Mantenga las manos y los pies alejados del cilindro, la cuña y los troncos parcialmente partidos. |
| | Nunca coloque las manos ni otra parte del cuerpo entre un tronco y cualquier pieza del partidor de troncos. No parta los troncos contra la veta. Parta los troncos de extremo a extremo solo en la dirección de la veta. |
| | **Gases tóxicos.** El escape del motor de este producto contiene sustancias químicas que, conforme al estado de California, producen cáncer, defectos de nacimiento y otros daños reproductivos.<br>**Riesgo de asfixia.** Este motor emite monóxido de carbono, un gas venenoso incoloro e inodoro. Inhalar monóxido de carbono puede producir náuseas, desmayos o la muerte. Úselo solo en un área bien ventilada. |
| | **Limpieza.** Mantenga todos los objetos al menos a 10 pies (3 m) de distancia de la máquina. Solo una persona debe operar el partidor de troncos y cargar los troncos. |
| | Nunca lo opere en una pendiente. Asegúrese de que el partidor esté sobre una superficie nivelada. Bloquee los neumáticos y asegúrese de que la pata de apoyo esté bien firme para evitar movimientos involuntarios del partidor de troncos durante la operación. |
| **MAX.** 45 MPH (72 km/h) | NUNCA EXCEDA la velocidad máxima de remolque de 45 MPH (72 KM/H).<br>SIEMPRE revise todos los reglamentos locales, y estatales o provinciales relacionadas con el remolque, permisos y luces antes de remolcar su partidor de troncos. Repase en el manual de su vehículo las advertencias de seguridad sobre remolcar.<br>En la mayoría de los estados o provincias, el remolcar en vía pública es prohibido o requiere permisos o modificaciones adicionales. Por favor verifique con las normas de las autoridades locales, estatales o provinciales en referencia a restricciones o registración.<br>Cualquier modificación requerida para cumplir estas leyes son la responsabilidad del comprador. |

## Símbolos de Operación

Algunos de los siguientes símbolos pueden ser utilizados en este producto. Por favor estúdielos y aprenda sus significados. La interpretación apropiada de estos símbolos le permitirán que opere su producto de forma más segura.

| SÍMBOLO | SIGNIFICADO |
|---|---|
| | **DETENER o APAGADO** |
| | **Combustible/Válvula de gasolina ENCENDIDO/APAGADO** |

| SÍMBOLO | SIGNIFICADO |
|---|---|
| | Medidor de combustible: Lleno |
| | Medidor de combustible: Vacío |

## Símbolos de la Etiqueta de Inicio Rápido

Algunos de los siguientes símbolos pueden ser utilizados en este producto. Por favor estúdielos y aprenda sus significados. La interpretación apropiada de estos símbolos le permitirán que opere su producto de forma más segura.

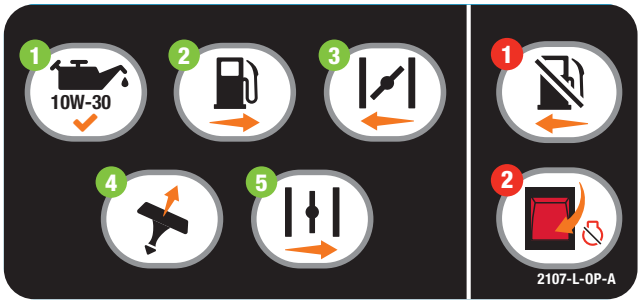


### Encendiendo en Motor

**⚠ PELIGRO**

**Mueva el partidor de troncos a la intemperie alejado de ventanas, puertas, y ventilaciones.**

1. **Verifique el nivel de aceite.**
   Aceite recomendado es 10W-30.
2. Gire la válvula de combustible a la posición **"ENCENDIDO."**
3. Mueva la palanca del ahogador a la posición **"AHOGAR."**
4. Jale la cuerda de arranque.
5. Mueva la palanca del ahogador a la posición **"CORRER."**

### Apagando el motor

**En caso de emergencia, oprima el interruptor del motor ala posición "APAGADO".**

**En funcionamiento normal:**

1. Gire la válvula de combustible a la posición **"APAGADO"**.
2. Deje que el motor funcione hasta que el combustible detenga el motor. Esto suele tardar unos minutos.

**Importante:** Asegúrese siempre de que la válvula de combustible esté en la posición de **"APAGADO"** cuando el motor no esté en uso.

# CONTROLES Y CARACTERÍSTICAS

Lea el manual de usuario antes de operar el partidor de troncos. Aprenda la ubicación y función de los controles y las funciones. Guarde este manual para consultarlo en el futuro.

## Partidor de Troncos

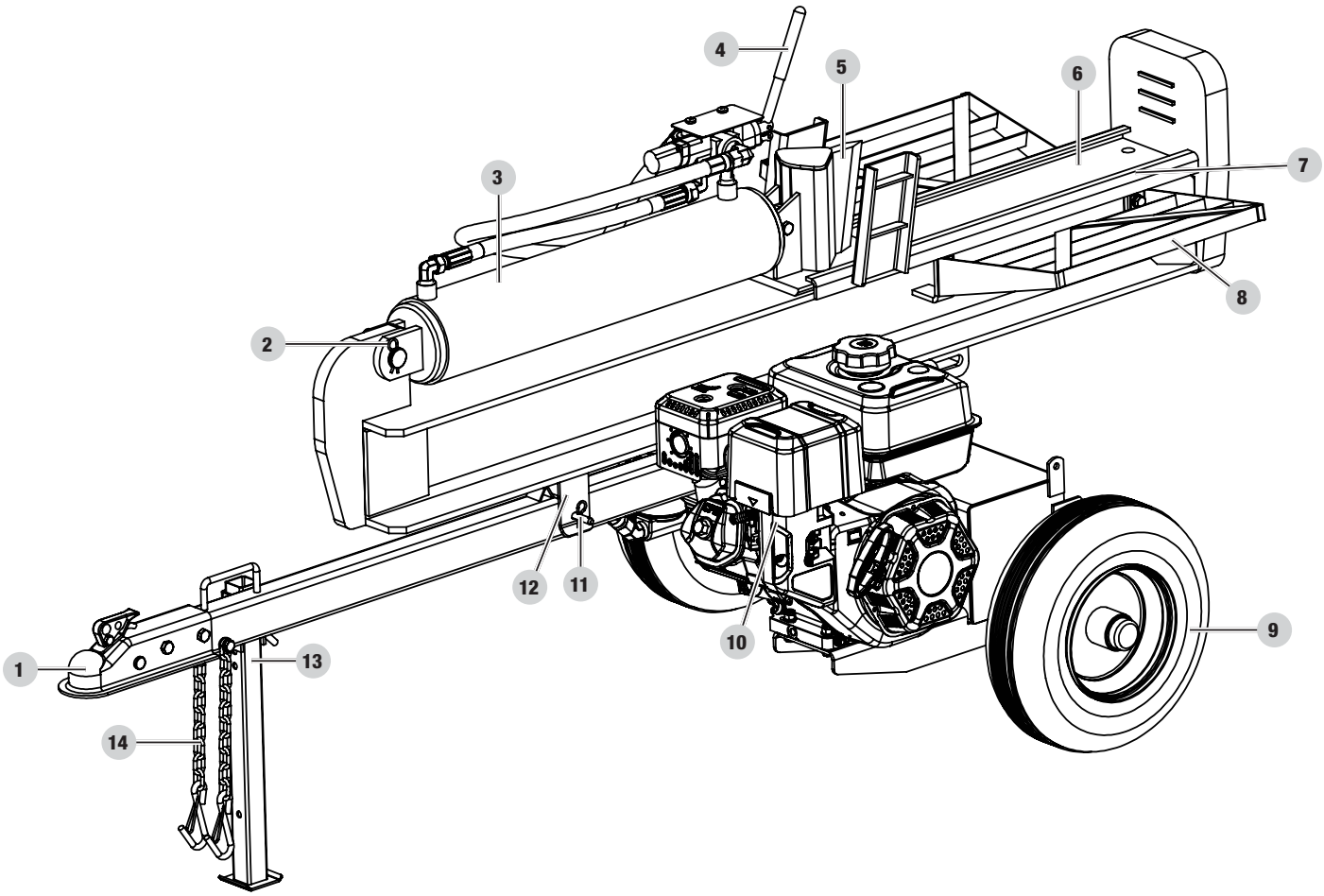


1. **Acoplador de remolque de 2 in. (5.1 cm)** – Para remolcar el partidor de troncos detrás de su vehículo.
2. **Placas de montaje** – Mantiene cilindro hidráulico en su lugar.
3. **Cilindro hidráulico** – Convierte la presión hidráulica en fuerza lineal.
4. **Mango de la válvula de control** – Controla el movimiento de la cuña cortante.
5. **Cuña**
6. **Viga partidora**
7. **Cuna de troncos** – Evita que los troncos rueden fuera viga.
8. **Receptor de troncos**
9. **Llantas** – La velocidad máxima de remolque 45 MPH (72 KPH).
10. **Motor:** 338 cc, OHV.
11. **Pasador de seguridad de la barra** – Asegura la barra en la posición horizontal y vertical.
12. **Soporte de viga** – Sostiene la viga partidora en su lugar.
13. **Pata de apoyo** – Apoya el partidor de troncos durante la operación. Suba la pata para remolcar la unidad.
14. **Cadenas de seguridad** – Para usarlas durante el remolque.

## Motor

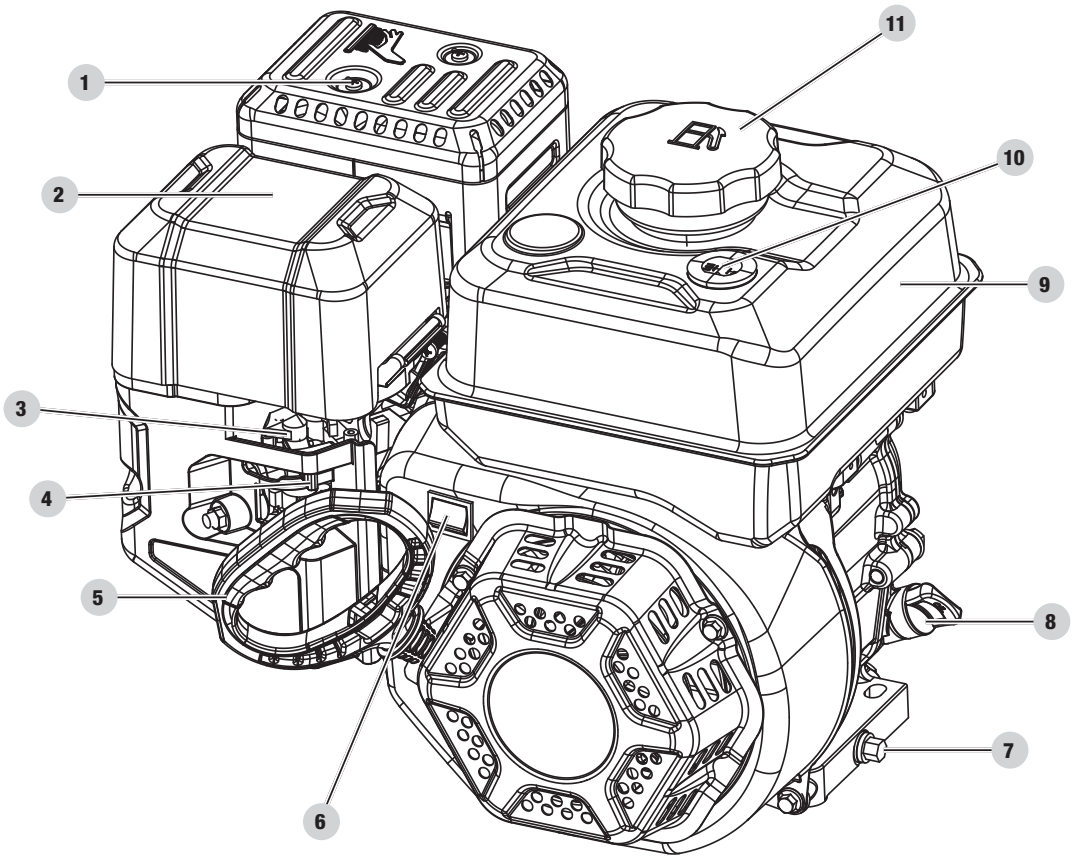


1. **Silenciador**
2. **Filtro de aire** – Protege el motor filtrando el polvo y escombros de la admisión de aire.
3. **Ahogador** – Utilizado para encender el motor.
4. **Arrancador retráctil** – Utilizado para encender el motor manualmente.
5. **Perno de drenaje** – Utilizado para drenar el aceite del motor.
6. **Tapa de llenado/varilla de medición de aceite** – Utilizado para verificar y llenar el nivel de aceite.
7. **Interruptor del motor** – Se utiliza para APAGAR el motor.
8. **Válvula de combustible** – Utilizado para apagar o encender el suministro de combustible.
9. **Tanque de gasolina** – 0.8 gal. (3.1 L)
10. **Medidor de gasolina**
11. **Tapa de combustible** – Remueva para agregar combustible.

## Partes Incluidas

| Parte | Cantidad de partes | Ferretería necesaria | Cantidad de ferretería | Herramienta necesaria |
|---|---|---|---|---|
| Ruedas | 2 | Tuerca castillo | 2 | Llave española de 30mm |
| | | Pasador chaveta Ø4 × 32 | 2 | Pinzas de punta |
| | | Tapón del eje | 2 | |
| Barra de remolque | 1 | Perno M12×25 | 2 | Llave o dado de 18mm |
| | | Tuerca M12 | 4 | Llave o dado de 19mm |
| | | Arandela plana 12 | 4 | |
| Pata de apoyo | 1 | Pasador | 1 | |
| | | Pasador en R | 1 | |
| Viga | 1 | Perno M18 × 145 | 1 | Llave o dado de 26mm |
| | | Tuerca de seguridad M18 | 1 | Llave o dado de 27mm |
| | | Pasador de seguridad | 1 | Use para posición en vertical o horizontal |
| | | Pasador en R | 1 | |
| Cilindro | 1 | Pasador del cilindro | 1 | |
| | | Pasador en R | 2 | |
| Cuña | 1 | Perno M12 × 75(12.9) | 1 | Llave o dado de 18mm |
| | | Tuerca M12 | 1 | Llave o dado de 19mm |
| | | Arandela plana Ø12 | 1 | |
| Filtro de aceite hidráulico externo | 1 | | | Llave de tubos |
| Motor | 1 | Perno M10 × 45 | 4 | Llave de 16mm |
| | | Tuerca de seguridad M10 | 4 | Llave de 17mm |
| | | Arandela plana Ø10 | 4 | |
| Manguera de presión alta | 1 | | | Llave española de 27mm |
| Manguera de retorno de aceite | 1 | | | Llave española de 27mm |
| Manguera de succión | 1 | Abrazadera en C | 2 | Destornillador de cabeza plana o dado de 8mm |
| Receptor de troncos | 2 | Perno M10 × 15 | 8 | Llave o dado de 16mm |
| | | Arandela de seguridad Ø10 | 8 | |
| | | Arandela plana | 8 | |

## Partes No Incluidas

– Aceite del motor (10W-30) 16.9 fl oz (500 ml)

– Aceite hidráulico (ISO 32) 6.8 gal. (25.7 L)

# MONTAJE

Si su partidor de troncos requiere algún ensamblaje.

Si tiene alguna pregunta sobre el ensamblaje de su partidor de troncos, llame a nuestro Equipo de soporte técnico al 1-877-338-0999. Asegúrese de tener su número de serie y número de modelo a mano.

## Abrir la Caja de Envío

1. Coloque la caja de envío sobre una superficie sólida y plana.
2. Corte cuidadosamente las bandas de envío y retire la tapa de la caja de envío.
3. Ubique todos los accesorios antes de comenzar el montaje.

## 1) Instale el Filtro de Aceite Hidráulico

1. Instale la base del filtro sobre el tanque de aceite hidráulico. La unión dentada debe estar orientada verticalmente y tras la instalación, el filtro de aceite debe orientarse modo que no se extienda debajo del tanque de aceite hidráulico.

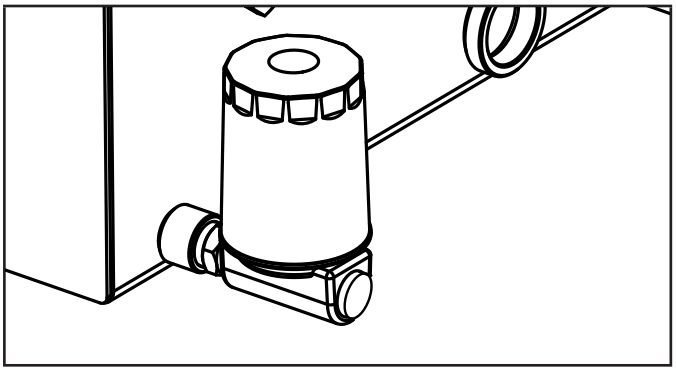

## 2) Instale las Ruedas

1. Retire los dos tapones de envío de la maza de rueda
2. Deslice la llanta (27) en el eje. Asegúrese de que el vástago de la válvula del neumático se enfrenta hacia afuera.
3. Enrosque la tuerca castillo (25) en el eje y apriete a mano. Utilice una llave para apretar otra vez ¼.
4. Haga girar la rueda (27) para distribuir la grasa del cojinete.
5. Afloje la tuerca castillo (25) y vuelva a apretar con la mano.
6. Instale el pasador (29) a través del eje y la tuerca castillo. (25)
7. Compruebe que la rueda (27) gire libremente.
8. Instale la tapa del eje (24) con un mazo de cara suave o un martillo y un bloque de madera.
9. Repita con la otra rueda.

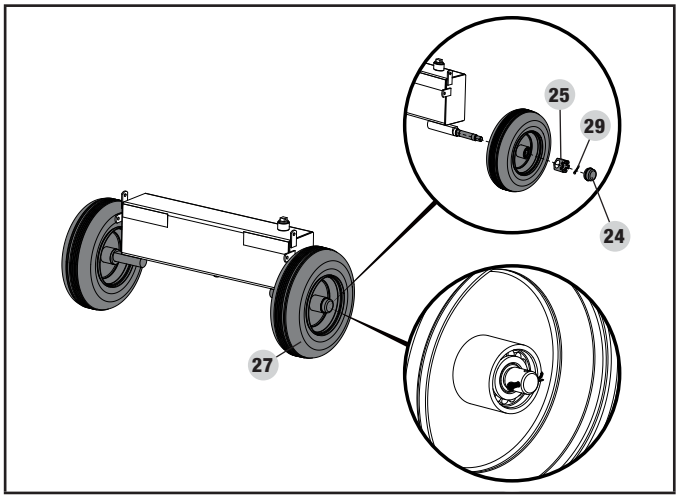


**AVISO**

Mantenga tierra y escombros alejados de los cojinetes de las ruedas durante el montaje.

**PRECAUCIÓN**

El apretar excesivamente la tuerca castillo hará que los cojinetes se calienten y fallen prematuramente.

## 3) Instale la Barra de Remolque

1. Fije la barra de remolque (57) en la ménsula en la parte superior del tanque de aceite hidráulico (30) con dos pernos M12×85 (35), arandelas M12 (3) y tuercas de seguridad M12 (2).

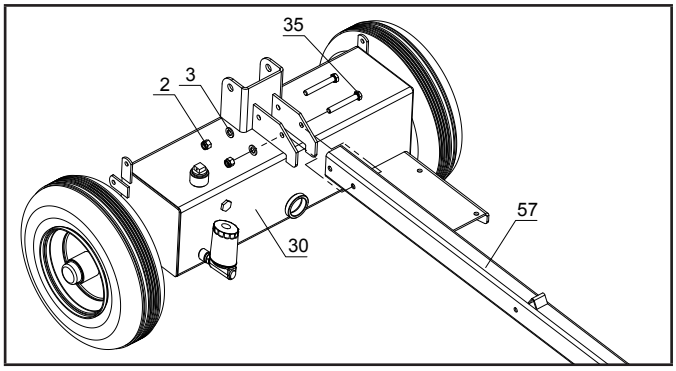

## 4) Instale la Pata de Apoyo

1. Inserte la pata de apoyo (67) en el portador de la pata en la barra de remolque y asegure con el pasador (66) y el pasador en R (38).

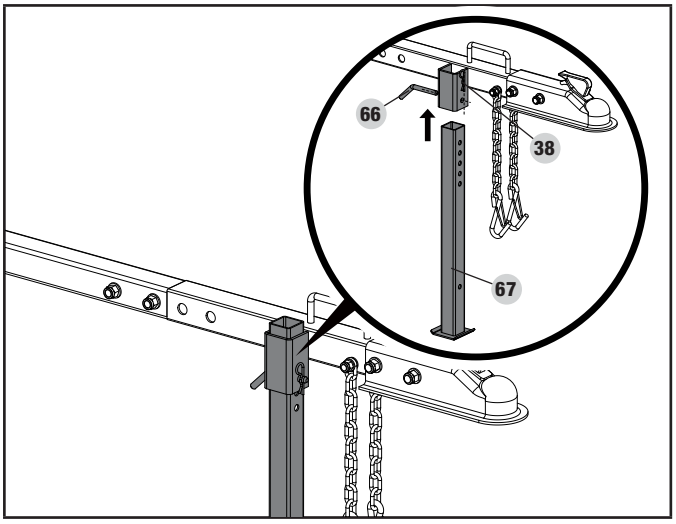


## 5) Instale la Viga

1. Coloque la viga (1) vertical en la placa de la base.
2. Ruede el del tanque en posición para que los agujeros de pivote del tanque y de la viga estén alineados.
3. Inserte el perno (36) y asegurelo con la tuerca de seguridad (34).

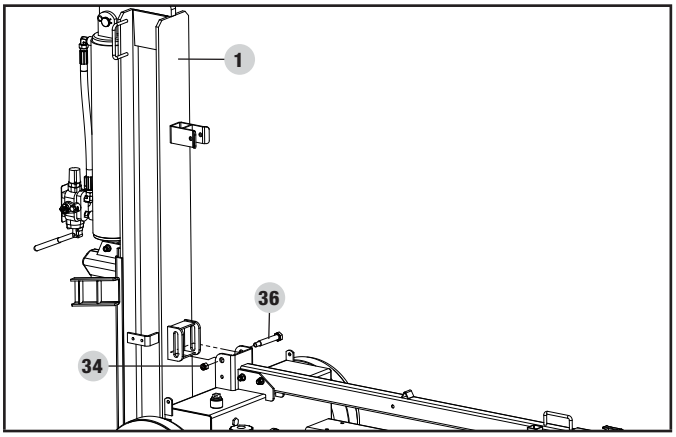


**AVISO**

El perno (36) se debe deslizar con poca resistencia en el orificio.

– Cuando esté en la posición vertical, el perno debe estar en la parte trasera/baja del orificio (vea Fig. A).

– Cuando esté en la posición vertical, el perno debe estar en la parte delantera/superior del orificio (vea Fig. B).

Si el perno no se desliza en la posición correcta cuando la viga se cambia, afloje la tuerca en incrementos de media vuelta hasta que lo haga.

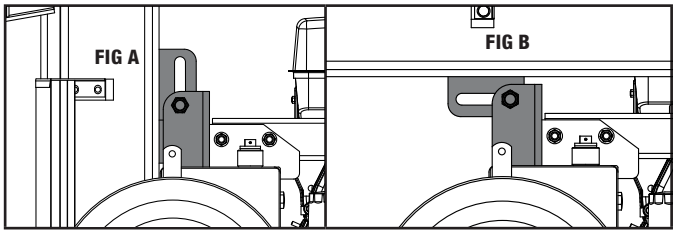


4. Gire la viga a la posición horizontal y asegurelo con el pasador de seguridad (37) y pasador en R (38) a través de la barra de remolque.

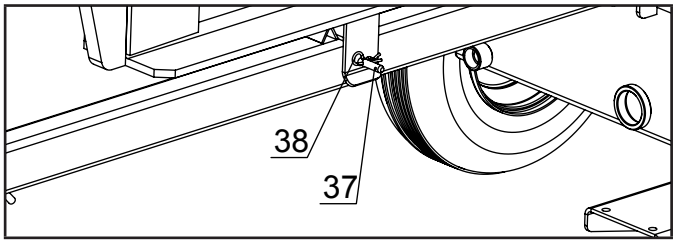


**ADVERTENCIA**

La viga es muy pesada y sólo debe ser manejado con 2 o más personas. NO trate de levantar o manipular el la viga sin ayuda.

## 6) Instale el Cilindro y Cuña

1. Deslice la cuña (4) en los carriles de la viga. Empuje hacia la placa de pie para hacer espacio para el cilindro (16).
2. Coloque la abrazadera del cilindro entre las placas de montaje en el extremo de la viga.
3. Alinee los agujeros en la abrazadera del cilindro a los orificios de los canales de montaje en la viga.
4. Deslice el pasador del cilindro (18) a través del canal de montaje y agujeros cilíndricos y asegure con los dos pasadores en R (17).
5. Alinee los agujeros en el extremo del vástago del cilindro con los orificios de la cuña.
6. Asegure el extremo del vástago del cilindro a la cuña con el perno (5), la arandela (3) y la tuerca de seguridad (2). Apriete, pero NO apriete demasiado.

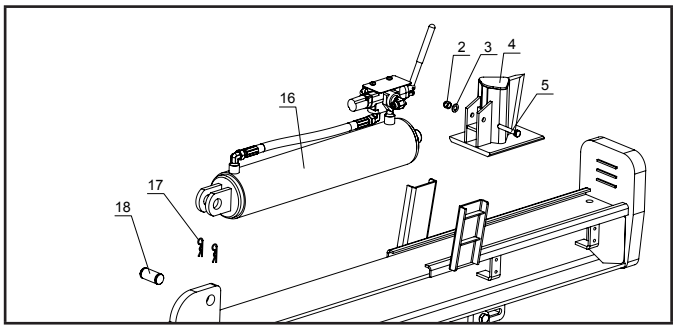

**AVISO**

Es posible que la varilla del cilindro deba girarse levemente a fin de alinear correctamente la cuña. Introduzca un destornillador en el orificio del tornillo en la varilla del cilindro y gírela lentamente según sea necesario.

## 7) Instale el Motor y las Mangueras

**AVISO**

Algunas mangueras pueden estar pre-ensambladas por la fabrica, verifique sus mangueras con las instrucciones siguientes para asegurar su ensamblaje seguro.

**Entrada del aceite (presión alta) y mangueras de retorno de aceite**

- Estas mangueras son negras y tienen tuercas de unión en ambos extremos.
- La manguera de entrada de aceite (19) envía aceite hidráulico de la bomba a la válvula de control/cilindro.
- La manguera de retorno de aceite (64) regresa el aceite hidráulico de la válvula de control/cilindro al tanque.
- Las conexiones de la manguera NO requieren cinta selladora para roscas. Los sellos de anillo sellan el frente de los acopladores en la bomba y manguera.

**Manguera de succión**

- Esta es la manguera transparente que conecta el tanque hidráulico a la entrada de la bomba.
- Asegure ambos extremos con la abrazadera de manguera.

**Motor**

1. Alinee los 4 orificios en la base del motor con los 4 orificios en el soporte del motor.
2. Enrosque un perno M8×45 (47) a través de una arandela (22), y tuerca de seguridad M10 (68).
3. Enrosque el perno y arandelas a través de un orificio en la parte de abajo del soporte del motor adentro del motor y agregue la tuerca de seguridad.
   (par de torsión de 44 - 52 ft lbs.).
4. Repita los pasos 1-3 para la ferretería de montaje del motor restantes.

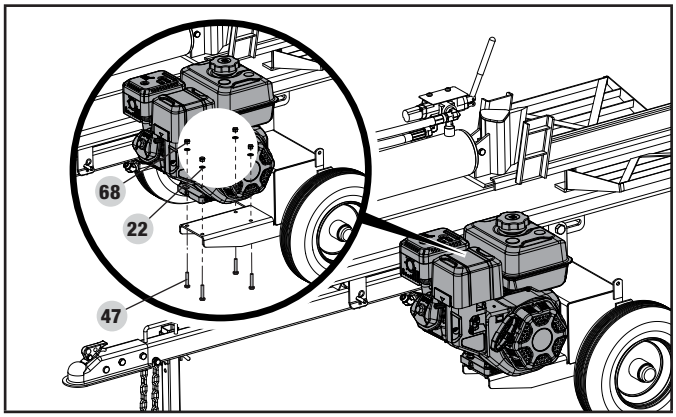


**Manguera de succión**

5. Usando las abrazaderas d32 para manguera (40), conecte un extremo de la manguera transparente (60) al tanque de aceite hidráulico (A) por debajo del motor y el otro extremo a la entrada de la bomba en la parte de abajo de la bomba (B). Apriete de forma segura las abrazaderas en ambos extremos de la manguera hidráulica transparente ya sea con un destornillador de cabeza plana o un dado de 8mm.
   (par de torsión 2.9-4.4 ft lbs.).

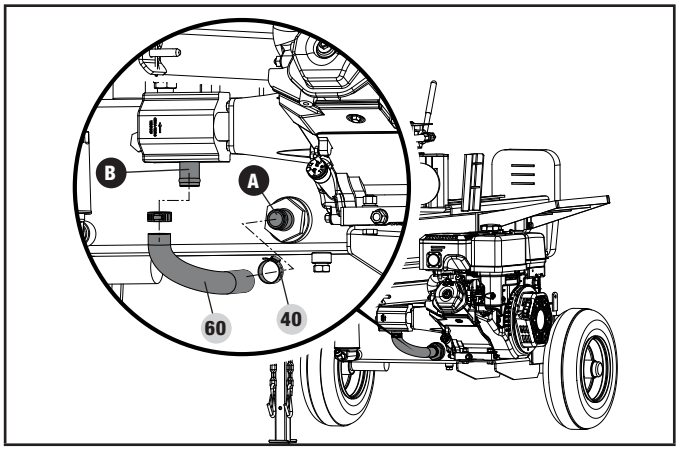


**Manguera de retorno de aceite (presión baja)**

6. Usando el acoplador provisto (7), agregue 2-3 vueltas de cinta Teflon® nueva para prevenir derrame de aceite. Apriete de forma segura el acoplador con una llave de 27mm (par de torsión 51.7-66.4 ft lbs.). Asegure que el acoplador apunte hacia arriba cuando apriete como se muestra.
7. Coloque un anillo en O adentro de la entrada del acoplador del tanque instalado en el paso anterior. Asegure que el anillo en O apropiadamente colocado en la ranura interna. Conecte el extremo de la manguera (64) al acoplador de la entrada el tanque. Apriete de forma segura el extremo con una llave de 27mm. (par de torsión 44 - 52 ft lbs.).

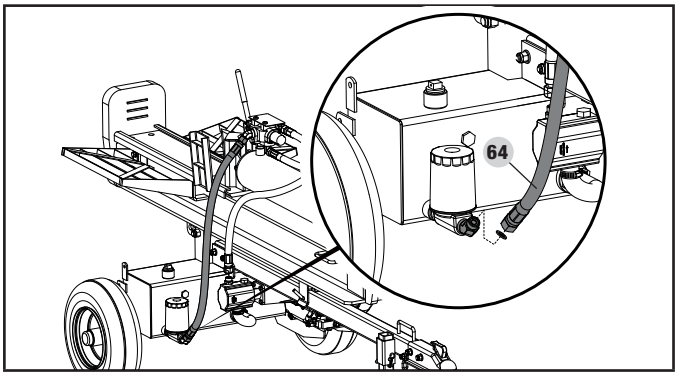


**Manguera de entrada de aceite (presión alta)**

8. Coloque un anillo en O adentro del acoplador de salida de la bomba. Asegure que el anillo en O este apropiadamente colocado en la ranura interna. Conecte el otro extremo de la manguera de presión alta (19) a la salida de la bomba. Apriete de forma segura con una llave de 27mm.
(par de torsión 44 - 52 ft lbs.)

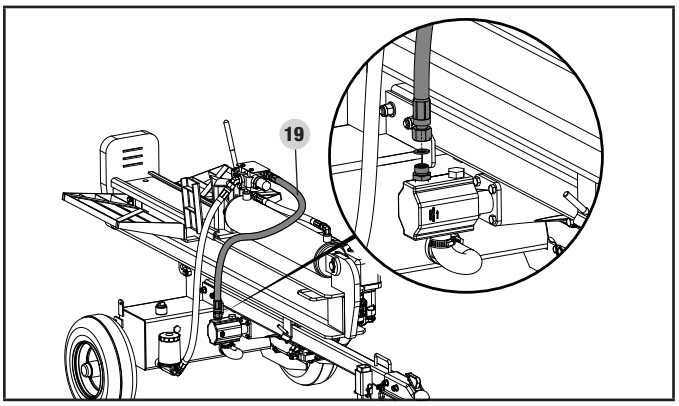


## 8) Instale los Receptores de Troncos

1. Fije el receptor de troncos (23) al costado de la viga con cuatro pernos M10×15 (20), arandelas de seguridad M10 (21), y arandelas M10 (22).
2. Repita el paso 1 para el otro lado.

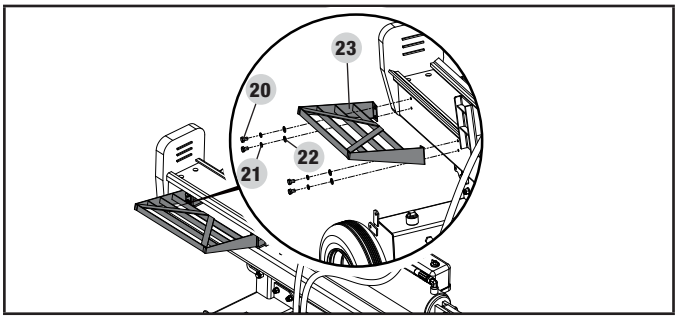


## Agregar Aceite de Motor

**⚠ PRECAUCIÓN**

NO intente arrancar el motor o utilizar la manivela para arrancarlo antes de llenarlo correctamente con el tipo y la cantidad de aceite recomendado. Los daños en el motor como resultado de no seguir estas instrucciones anularán la garantía.

**AVISO**

El tipo de aceite recomendado es el **aceite para automóvil 10W-30**.

1. Coloque el partidor de troncos sobre una superficie plana y nivelada.
2. Retire la tapa de llenado de aceite/varilla de medición para agregar aceite.
3. Con un embudo, agregue hasta 16.9 fl oz (500 ml) de aceite y vuelva a colocar la tapa de llenado de aceite/varilla de medición. NO SOBRECARGAR.
4. Compruebe el nivel de aceite del motor diariamente y agregue según sea necesario.

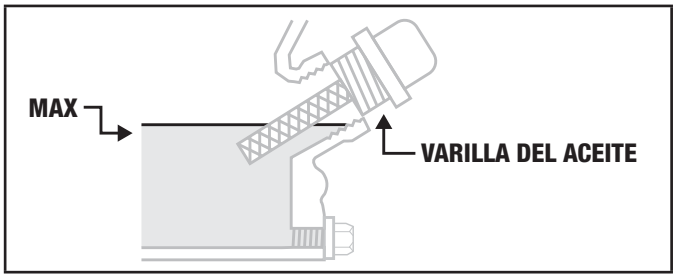


**AVISO**

Después de agregar aceite, debe realizar una inspección visual y verificar que el aceite esté de 1 a 2 roscas de distancia de rebalsarse del orificio de llenado.

Si utiliza la varilla para comprobar el nivel de aceite, NO gire la varilla al verificarlo.

**AVISO**

Compruebe el nivel de aceite a menudo durante el período de asentamiento. Vea la sección Mantenimiento para conocer los intervalos de servicio recomendados.

**⚠ PRECAUCIÓN**

Este motor viene equipado con una válvula de corte y se detendrá cuando el nivel del aceite en el cigüeñal esté por debajo del valor umbral.

**AVISO**

Consideramos que el período de asentamiento del motor son las primeras 5 horas de tiempo de funcionamiento. Durante el período de asentamiento, recomendamos usar aceites estándar de mezclas no sintéticas para automotores. Después del período de asentamiento, puede usarse lubricante sintético, pero no es necesario. Ajustar la configuración del acelerador aumentará/disminuirá la velocidad del motor, lo que ayudará a ajustar los segmentos de pistón. Evite empantanar o sacudir el motor y evite hacerlo funcionar a una velocidad constante durante un tiempo prolongado. Después del período de asentamiento de 5 horas, cambie el aceite. Usar lubricantes sintéticos no disminuye el intervalo de cambio de aceite recomendado.

**AVISO**

El clima afecta al aceite del motor y su desempeño. Cambie el tipo de aceite de motor en función de las condiciones climáticas, a fin de adaptarse a las necesidades del motor.

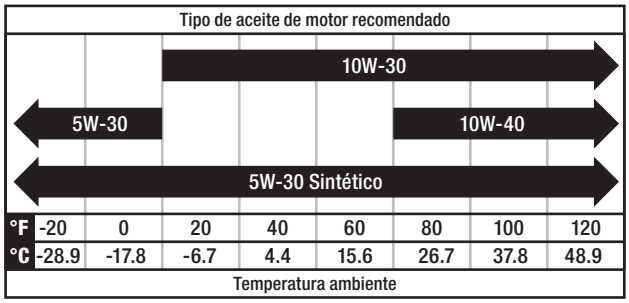


**AVISO**

Se puede utilizar aceite sintético después del período de asentamiento inicial de 5 horas. Usar aceite sintético no disminuye el intervalo de cambio de aceite recomendado. El aceite 5W-30 completamente sintético ayudará a arrancar en ambientes fríos de < 41 ºF (5 ºC).

## Agregar Combustible

1. Utilice gasolina regular sin plomo limpia y reciente con un octanaje mínimo de 85 y un contenido de etanol inferior a 10 % por volumen. E10 E15 E85
2. NO mezcle el aceite con la gasolina.
3. Retire la tapa de la gasolina.
4. Agregue gasolina al tanque de forma gradual. NO SOBRECARGAR. La gasolina se puede expandir después de llenar el tanque. Se requiere dejar un espacio mínimo de ¼ in (6.4 mm) en el tanque para que la gasolina pueda expandirse, pero se recomienda dejar un espacio superior. Si el tanque está sobrecargado, es posible que expulse gasolina como resultado de la expansión, y esto puede afectar la condición estable de funcionamiento del partidor de troncos.

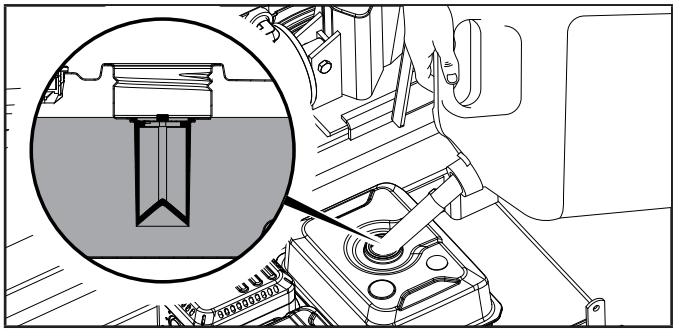

5. El nivel aproximado de combustible se demuestra en el medidor de combustible en la parte de arriba del tanque.

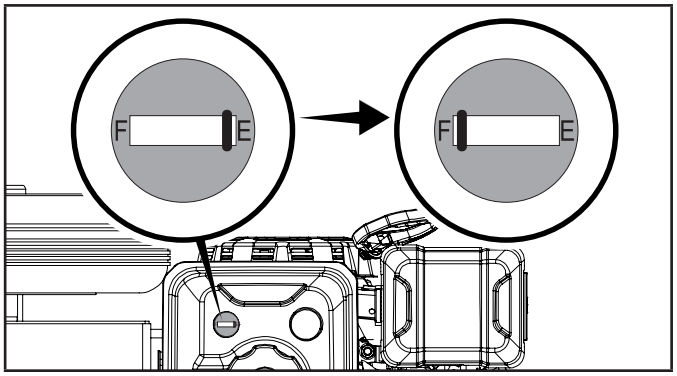


**PRECAUCIÓN**

Utilice gasolina regular sin plomo con un octanaje mínimo de 85 y un contenido de etanol inferior a 10 % por volumen.

NO encienda cigarrillos o fume al cargar el tanque.

NO mezcle el aceite con la gasolina.

Llene el tanque hasta alrededor de ¼ in (6.4 mm) por debajo de la parte superior del tanque para permitir que la gasolina se expanda.

NO bombee gasolina directamente al partidor de troncos en la bomba. Use un recipiente aprobado para transferir la gasolina al partidor de troncos.

NO llene el tanque en espacios cerrados.

NO llene el tanque cuando el motor esté encendido o caliente.

NO sobrecargue el tanque de gasolina.

**ADVERTENCIA**

Bombear gasolina demasiado rápido a través de la malla de combustible puede provocar que esta salpique al usuario al cargarla.

**AVISO**

Nuestros motores trabajan bien con gasolina mezclada con etanol de 10 % o inferior. Es importante mencionar los siguientes problemas que pueden surgir al utilizar mezclas de etanol y gasolina:

- Las mezclas de etanol y gasolina pueden absorber más agua que si se usa solo gasolina.
- Estas mezclas finalmente se pueden separar y dejar agua o viscosidades acuosas en el tanque, la válvula de combustible y el carburador.
- En el caso de los abastecimientos alimentados por gravedad, la gasolina puede ingresar al carburador y dañar el motor u ocasionar posibles peligros.
- Solo hay unos pocos abastecedores de estabilizador de combustible diseñados para funcionar con mezclas de etanol y gasolina.
- La garantía del fabricante no cubre los daños o peligros ocasionados por usar gasolina inadecuada, almacenar gasolina de forma incorrecta o utilizar estabilizadores inadecuados.

Se recomienda siempre apagar el suministro de gasolina, dejar el motor encendido hasta que se agote el combustible y vaciar el tanque cuando el equipo no se vaya a utilizar por más de 30 días.

## Agregar Aceite Hidráulico

1. Asegúrese de que el partidor de troncos esté sobre una superficie plana y nivelada.
2. Retire la varilla de medición (A) del depósito de aceite.
3. Agregue 5 gal. (18.9 L) de aceite hidráulico - vea la sección de especificaciones para el tipo de aceite hidráulico recomendado.
4. Revise el nivel del aceite hidráulico mediante la mirilla. El nivel de aceite debe llenar visiblemente la mirilla de vidrio. (B)

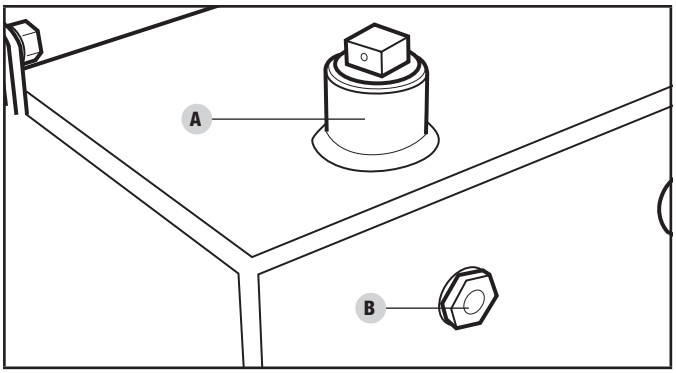


**ADVERTENCIA**

NO retire la tapa de llenado de aceite hidráulico cuando el motor esté encendido o caliente. El aceite caliente puede escaparse y producir quemaduras graves. Siempre permita que el partidor de troncos se enfríe completamente antes de retirar la tapa del aceite hidráulico.

En los partidores de troncos hidráulicos, se generan altas presiones de fluido y temperaturas. El fluido hidráulico se escapará a través de un orificio del tamaño de un alfiler y puede punzar la piel y causar envenenamiento grave de la sangre.

Inspeccione el sistema hidráulico regularmente para detectar posibles fugas. Nunca compruebe si hay fugas con la mano mientras el sistema esté presurizado. Si sufre lesiones por el escape de líquido, busque atención médica de inmediato.

5. Vuelva a colocar y a apretar el tapón de aceite y oriente el orificio de ventilación en dirección contraria a la zona del operador.
6. Arranque el motor. Extienda y retraiga la cuña para purgar el aire del sistema hidráulico. Cuando el movimiento de la cuña sea suave, el sistema estará debidamente purgado.
7. Revise la mirilla en el tanque de aceite hidráulico. Agregue 1.8 gal. (6.8 L) de aceite hidráulico hasta el nivel de la mirilla.
8. Revise diariamente el nivel del aceite y agregue según sea necesario.

# OPERACIÓN

## Antes de Cada Uso Inspeccione el Partidor de Troncos

1. Revise el nivel del aceite hidráulico e inspeccione visualmente todas las mangueras, aditivos y el cilindro por conexiones flojas, fugas presentes, grietas, picaduras u otro tipo de daño.
2. NO opere el partidor de troncos si hay indicios de daños o residuos aceitosos.
3. Revise el motor y cerciórese de que el nivel del aceite esté correcto antes de operarlo. Si el motor viene con un parachispas, límpielo e inspecciónelo regularmente (siga el programa de mantenimiento del parachispas).
4. Los neumáticos deben estar plenamente inflados y en buen estado. En la superficie lateral de los neumáticos encontrará su presión recomendada.

## Cambiando la Viga de Orientación Horizontal a Vertical

Cuando los troncos son demasiado pesados para levantar, la viga del partidor de troncos puede moverse de orientación horizontal a vertical.

Para cambiar la orientación de horizontal a vertical:

1. Remueva el pasador en R (38) y el pasador (37) que sujetan la viga a la barra.

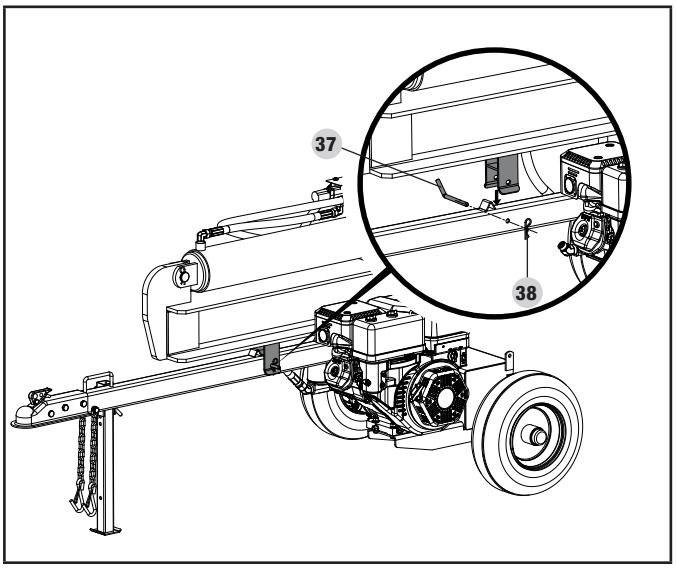


2. Al parase al lado del ariete hidráulico (lado opuesto del motor) agarre firmemente el mango en la viga y levante arriba mientras empuja la viga hasta que quede recta. (Precaución, la viga está pesada.)

## Remolque Seguro del Partidor de Troncos

1. Compruebe siempre las regulaciones locales, estatales o provinciales con respecto a remolque, licencias y luces antes de remolcar su partidor de troncos. Revise las advertencias de seguridad de remolque en el manual del vehículo de remolque.
2. Antes de remolcarlo cerciórese de que el partidor de troncos esté correcto y firmemente unido al vehículo y que las cadenas de seguridad tengan suficiente huelgo para permitir el viraje.
3. Nunca exceda la velocidad máxima de 45 MPH (72 km/h). El remolcar el partidor a velocidades superiores a 45 MPH (72 km/h) podría causar lesiones graves o letales. Siempre ajuste la velocidad de remolque según el terreno y las condiciones.
4. Antes de operar el partidor de troncos, siempre desconéctelo del remolque.

## Ubicación del Partidor de Troncos

Este partidor de troncos debe estar a una distancia mínima de siete pies (2.13 m) del material combustible. Deje como mínimo tres pies (1 m) de espacio libre en todos los lados del partidor de troncos para permitir un enfriamiento, mantenimiento y servicio adecuados. NO coloque el partidor de troncos cerca de respiradores o tomas de aire donde los gases de escape del motor podrían ingresar a espacios ocupados o confinados. **Opere el partidor de troncos ÚNICAMENTE en exteriores.**

El partidor de troncos debe estar sobre una superficie seca y nivelada con un buen punto de apoyo. NO trabaje sobre barro, hielo, pasto alto, maleza o nieve.

Solo opere el partidor de troncos desde la zona de trabajo que se muestra a continuación.

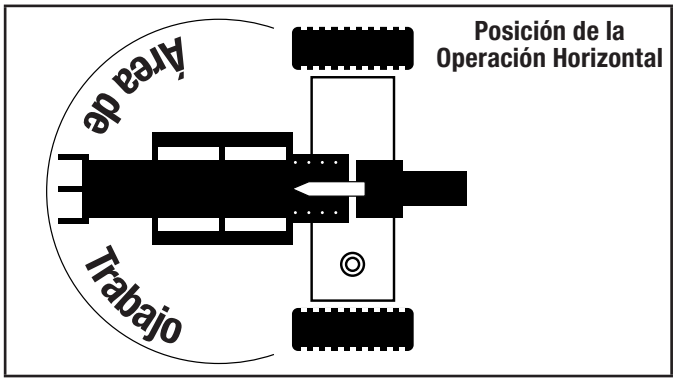


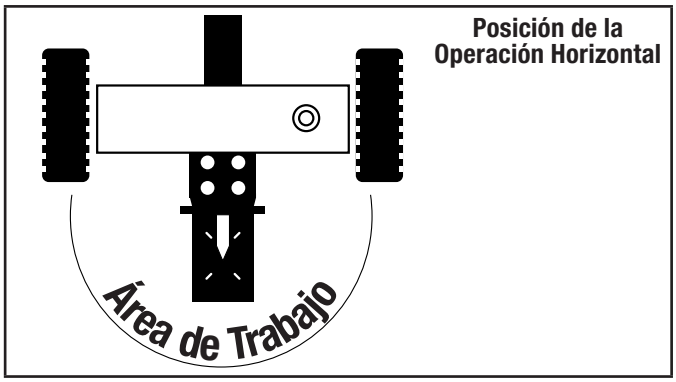

**⚠ ADVERTENCIA**

SIEMPRE use el partidor de troncos para lo que está diseñado. El partidor debe usarse solamente para cortar troncos, en dirección de la veta.

NUNCA modifique, altere ni cambie el partidor en modo alguno. Las modificaciones anularán la garantía.

NUNCA conecte una soga, cable ni ningún dispositivo a la palanca de control del partidor.

NO modifique ni cambie el motor, las velocidades de operación ni los ajustes de presión. Estos cambios pueden causar problemas de seguridad.

SÓLO opere el partidor de troncos con luz de día.

NUNCA opere, ni deje a nadie operar, el partidor de troncos mientras esté bajo la influencia del alcohol, drogas o medicamentos.

NUNCA deje el partidor solo mientras el motor esté funcionando.

NO cambie la posición de corte con el motor funcionando. El contacto con el silenciador puede causar quemaduras graves.

Siempre cerciórese de que la viga esté en la posición trabada.

NO deje que la viga caiga ya que podría aplastarle los dedos o dañar el partidor.

## Arranque del Motor

1. Cerciórese de que el partidor de troncos esté en una superficie plana y nivelada.
2. Gire la válvula de combustible a la posición **"ENCENDIDO"**.

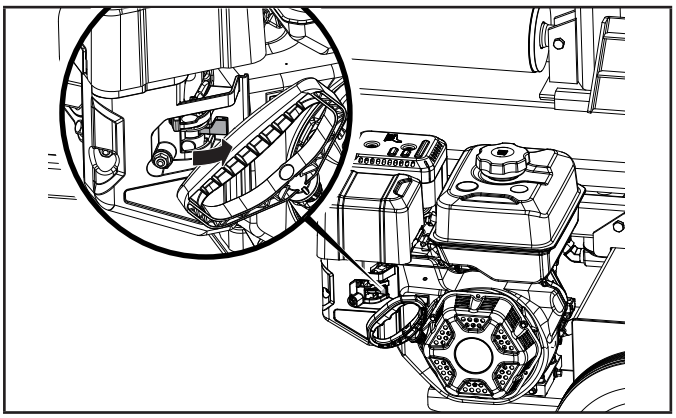

3. Mueva la palanca del ahogador a la posición **"AHOGAR".**

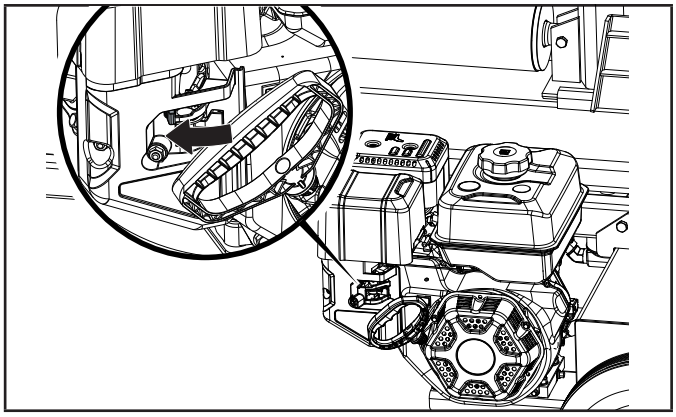

4. Jale lentamente la cuerda de arranque hasta sentir resistencia, luego jálelo rápidamente.

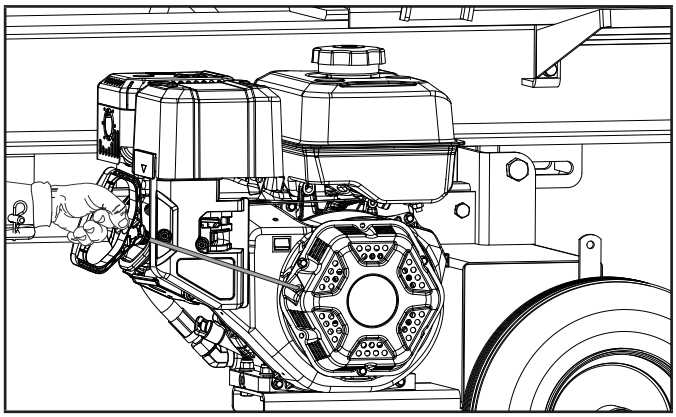

5. A medida que el motor se calienta, mueva la palanca del ahogador a la posición **"CORRER."**

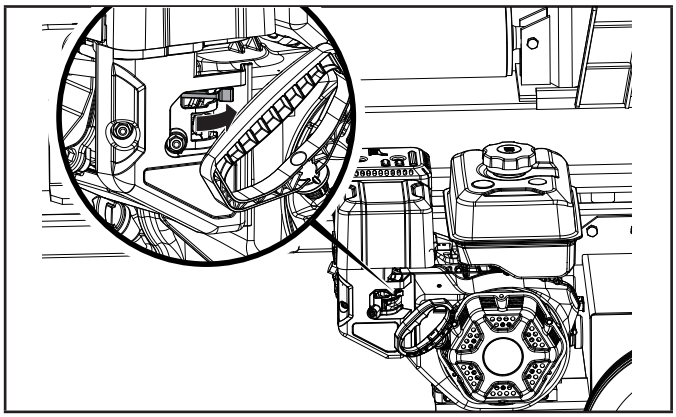

**AVISO**

Mantenga la palanca del ahogador en la posición "AHOGAR" por sólo un jalón de la cuerda de arranque. Después de un primer jalón, mueva la palanca a la posición "CORRER" hasta los próximos tres jalones de la cuerda de arranque. El ahogar en exceso provoca fallas de la bujía / inundación del motor debido a la falta de aire entrante. Esto hará que el motor no arranque.

**AVISO**

Si el motor arranca pero no corre, verifique que el partidor de troncos esté en una superficie plana y nivelada. El motor está equipado con un sensor de aceite bajo, el cual impedirá que el motor funcione cuando el nivel del aceite esté por debajo del valor umbral.

## Detener el Motor

**En caso de emergencia, oprima el interruptor del motor a la posición "APAGADO".**

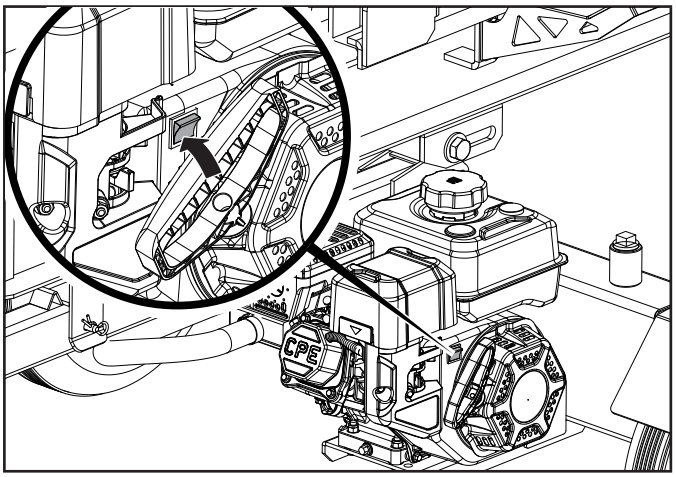

En funcionamiento normal:

1. Gire la válvula de combustible a la posición **"APAGADO".**

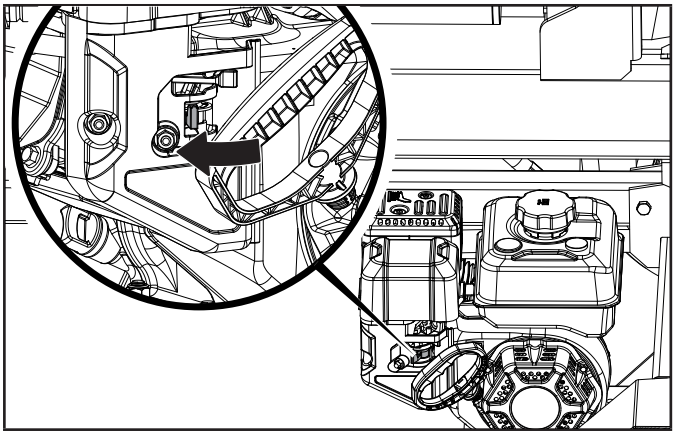

2. Deje el motor en marcha hasta que la falta de combustible haya detenido el motor. Esto usualmente toma unos minutos.

**Importante:** Siempre asegúrese que la válvula de combustible esté a la posición "APAGADO" cuando el motor no está en uso.

**AVISO**

Si el motor no se va a utilizar durante un período de dos (2) semanas o más, sírvase remitirse a la sección de Almacenamiento para proceder al adecuado almacenamiento del motor y del combustible.

## Operación del Partidor de Troncos

1. SIEMPRE use protección auditiva y ocular, ropa protectora y equipo de seguridad.

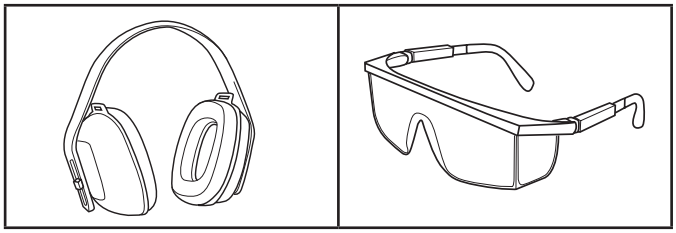

2. Bloquee los neumáticos y coloque ambas patas de apoyo en la posición de ABAJO para impedir movimientos accidentales del partidor durante la operación.
3. Fije el partidor en posición horizontal o vertical.

**AVISO**

La posición HORIZONTAL se usa para troncos más livianos que pueden cargarse fácilmente en la viga.

La posición VERTICAL se usa para troncos livianos al igual que pesados que presentan dificultad para cargarlos en la viga.

El no emplear técnicas de elevación de troncos correctas puede causar lesiones lumbares.

4. Cargue un tronco en la viga contra la placa extrema (LARGO MÁX. DEL TRONCO – 24 in. [61 cm])
5. Cerciórese de mantener todas las extremidades lejos de las zonas de aplastamiento.
6. Empuje el mango de la válvula de control hacia adelante (hacia la placa extrema) para partir el tronco.
7. Empuje la válvula de control automático de mango hacia atrás para devolver la cuña a su posición original.
8. Despeje la madera partida de la zona de trabajo.

**AVISO**

Es normal que el fluido hidráulico se vuelva espumoso / burbujeante durante el funcionamiento. Esto puede ser causado por el aceite agitado en el tanque de recogida de aire.

**AVISO**

Si un tronco se atasca, queda incrustado o no se parte completamente, empuje el mango de control hacia atrás y deje que el partidor retire el tronco de la cuña.

Quite los desechos de la viga, la cuña y la placa extrema.

**AVISO**

La carrera del cilindro está diseñado para que la cuña se detenga aproximadamente 1.5 in. (3.8 cm) de la placa en el final de la viga.

## Operación a Gran Altura

La densidad del aire a elevada altitud es menor que a nivel del mar. La potencia del motor se reduce a medida que disminuyen la masa de aire y la relación aire-combustible. La potencia del motor y la salida del partidor de troncos se reducirán aproximadamente un 3½% por cada 1000 pies de elevación sobre el nivel del mar. En altitudes elevadas también pueden producirse altas emisiones de escape debido al mayor enriquecimiento de la relación aire-combustible. Entre otros problemas de elevada altitud pueden incluirse arranque difícil, mayor consumo de combustible y fallas en las bujías.

Para solucionar problemas de elevada altitud que no sean la pérdida natural de potencia, CPE puede proporcionar un surtidor principal de carburador para elevada altitud. El surtidor principal alternativo e instrucciones de instalación pueden ser obtenidos al comunicarse con nuestro Equipo de soporte técnico. Instrucciones de instalación están disponibles también en el Boletín Técnico (Technical Bulletin) en el sitio web de CPE.

El número y altura mínima recomendada para la aplicación del surtidor principal del carburador para altitud elevada están detallados en la tabla de abajo.

Para escoger el surtidor principal de altura correcto, es necesario identificar el modelo del carburador. A estos fines, hay un código estampado a lado del carburador. Seleccione el número correcto del repuesto del surtidor principal correspondiente al código del carburador que se encuentra en su carburador particular.

| Código del Carb. | Número de parte del Surtidor de Altitud Elevada | Altitud Mínima |
|---|---|---|
| 16100-Z811410 | 16161Z-151610 | 3000 ft. (914 m) |
| | 16161-Z151410 | 6000 ft. (1,828 m) |

**ADVERTENCIA**

La operación con el surtidor principal alternativo a elevaciones inferiores a las mínimas recomendadas puede dañar el motor. Para operaciones a elevaciones inferiores, debe usarse el surtidor principal estándar. Hacer funcionar el motor con la configuración incorrecta a una altitud dada puede aumentar sus emisiones y disminuir la eficiencia y el rendimiento del combustible.

# MANTENIMIENTO

Cerciórese de mantener el partidor de troncos limpio y correctamente almacenado. Sólo opere la unidad en una superficie plana y nivelada en un entorno limpio y seco.
NO exponga la unidad a condiciones extremas, polvo excesivo, tierra, humedad o vapores corrosivos. Revise todos los orificios y ranuras de ventilación para cerciorarse de que estén limpios y despejados.

Verifique y apriete todas las tuercas y los cerrojos antes de operar otra vez.

Asegúrese de revisar antes de cada uso que todas las conexiones y las abrazaderas de las mangueras estén bien ajustadas. Con el tiempo, existe la posibilidad de que las conexiones se aflojen con la vibración.

**ADVERTENCIA**

Nunca opere un partidor de troncos dañado o defectuoso.

**ADVERTENCIA**

Mantenimiento inapropiado anulará su garantía.

**AVISO**

Para sistemas y dispositivos de control de emisiones, lea y comprenda sus responsabilidades para servicios como se declara en la declaración de la garantía de control de emisiones en este manual.

El propietario/operador es responsable por todo el mantenimiento periódico.

Complete oportunamente todo el mantenimiento programado.

Corrija todos los problemas antes de operar el partidor de troncos.

Para obtener asistencia de servicio o repuestos, llame a nuestro Equipo de soporte técnico al 1-877-338-0999

## Limpieza del Partidor de Troncos

**⚠ PRECAUCIÓN**

NO rocíe el motor con agua.

El agua puede contaminar el sistema de combustible, y puede entrar en el motor a través de las ranuras de enfriamiento y dañarlo.

Mantenga las superficies del exterior del motor libres de tierra y escombros para mantener el desempeño y enfriamiento apropiado del motor.

Utilice un cepillo de cerdas suaves para eliminar el exceso de suciedad y grasa. Use un compresor de aire (25 PSI) para eliminar la suciedad y los residuos pequeños.

Limpie todas las piezas metálicas con un trapo con aceite para evitar la oxidación y la corrosión.

## Cambio del Aceite del Motor

Cambie el aceite cuando el motor esté caliente. Consulte la especificación del aceite para seleccionar el grado adecuado para su entorno operativo.

1. Retire el perno de drenaje del aceite con un dado de 15 mm (no incluido) y una extensión.

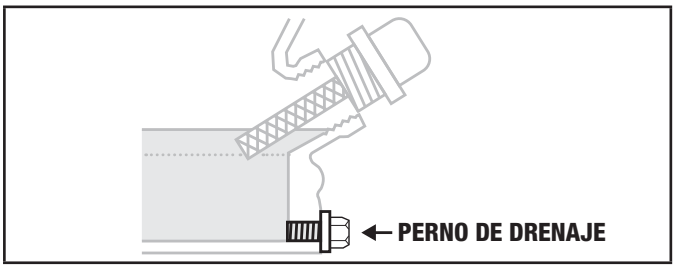


2. Deje que el aceite drene completamente en un recipiente apropiado.
3. Vuelva a colocar el tapón de drenaje del aceite.
4. Retire la tapa de llenado de aceite/varilla de medición para agregar aceite.
5. Agregue aceite en acuerdo con *Agregue Aceite de Motor* en la sección de *Montaje*. NO SOBRELLENE. El aceite para el mantenimiento rutinario no esta incluido.
6. Deseche el aceite usado en una instalación de gestión de desechos aprobada.

**AVISO**

Después de agregar aceite, debe realizar una inspección visual y verificar que el aceite esté de 1 a 2 roscas de distancia de rebalsarse del orificio de llenado. Si utiliza la varilla para comprobar el nivel de aceite, NO gire la varilla al verificarlo.

## Limpieza y Ajuste de las Bujías

1. Retire el cable de la bujía.
2. Utilice una herramienta para bujías (no incluido) para quitar la bujía.
3. Inspeccione el electrodo en la bujía. Debe estar limpio y no desgastado para producir la chispa necesaria para el encendido.
4. Asegúrese de que la separación entre las bujías sea de 0.7 - 0.8 mm (0.028 - 0.031 in.).

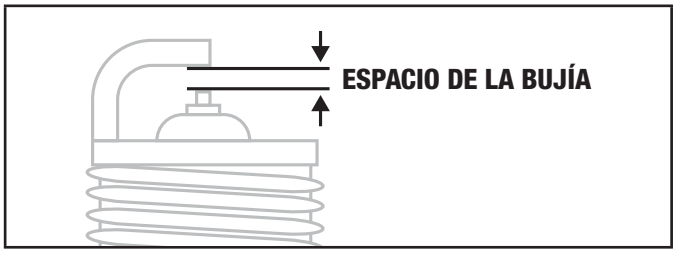


5. Consulte los tipos de bujías en Especificaciones al volver a colocar la bujía.
6. Atornille cuidadosamente la bujía en el motor.
7. Use una llave de bujías (no incluida) para instalarla firmemente.
8. Conecte el cable de nuevo a la bujía.

## Limpieza del Filtro de Aire

1. Con los dedos, levante la pestaña un poco y levante la tapa del filtro de aire por encima de la posición de cierre de la pestaña.

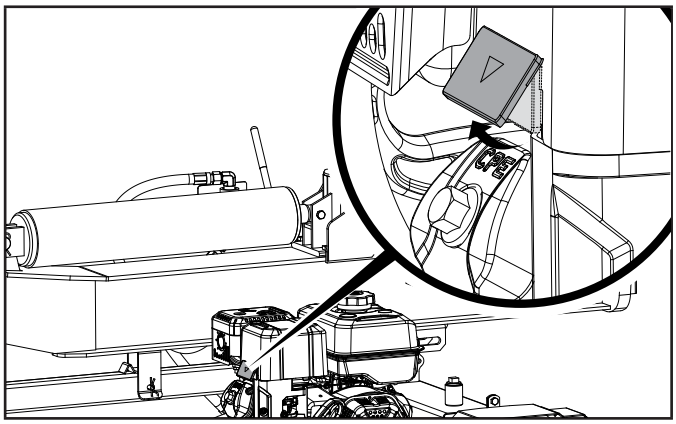

2. Remueva la tapa del filtro al igual que el elemento del filtro.

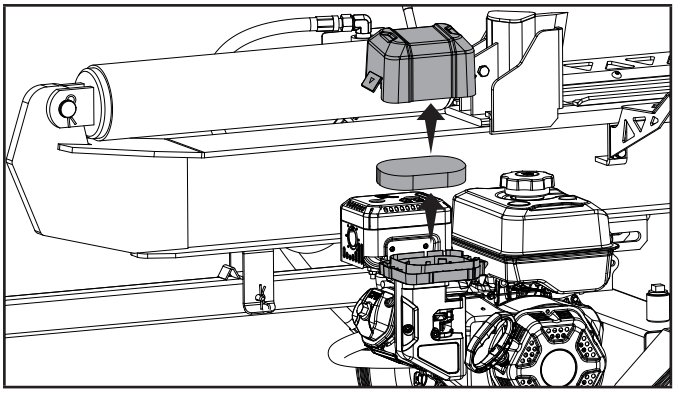

3. Lávelo con detergente líquido y agua. Estrújelo totalmente en un paño limpio hasta secarlo.
4. Satúrelo con aceite de motor limpio.
5. Estrújelo en un paño absorbente limpio para eliminar el exceso de aceite.
6. Coloque el filtro en el conjunto.
7. Vuelva a colocar la tapa del filtro de aire. Fije el lado mas cercano al tanque y después gire hacia abajo para cerrar. Asegure que la tapa del filtro de aire se brote a su lugar.

## Cambiando el Aceite Hidráulico y el Filtro de Aceite Hidráulico

Siempre apague el motor y desconecte la bujía.

Cambie el filtro del aceite hidráulico después de las primeras 50 horas de uso, luego cada 100 horas o cada temporada.

**AVISO**

Cuando los partidores de troncos no son utilizados por periodos de tiempo extendidos, y son expuestos a condiciones de cambio de temperatura, humedad a través de condensación puede producirse dentro del tanque.

1. Inicie con el cilindro retraído y el interruptor de la valvula de combustible de motor en la posición “APAGADO”.
2. Libere cualquier presión almacenada moviendo la palanca de la válvula hacia delante y hacia atrás varias veces.
3. Coloque un recipiente debajo del tanque hidráulico. Asegúrese que esté suficiente grande para contener el contenido del tanque. Vea la sección de especificación del modelo de este manual para las capacidades del tanque de aceite hidráulico.

**AVISO**

El tapón de drenaje esta sellado con cinta Teflon®. Agregue 2-3 envolturas de cinta Teflon® como sea necesario cuando se reemplace el tapón de drenaje para prevenir fuga de aceite.

4. Para drenar el aceite:

– Coloque un recipiente para aceite debajo del tapón de drenaje. Desenrosque (izquierda) y remueva el tapón de drenaje por debajo del tanque hidráulico. Permita que el aceite se drene completamente del tanque al recipiente. Vuelva a aplicar cinta selladora de Teflon® a la rosca de tapón de drenaje, luego reinserte y gire (derecha) el tapón de drenaje. Apriete pero no sobre apriete.

– Coloque un recipiente para aceite debajo del filtro de aceite externo. Desenrosque (izquierda) y remueva el aceite hidráulico externo y drene cualquier aceite en el filtro al recipiente. Una correa o llave para filtros de aceite puede ser necesario.

**AVISO**

Aceite se derramará del filtro y de la caja del filtro.

  – Localice un filtro de reemplazo aprobado.
  – Lubrique el empaque del nuevo filtro con una capa delgada de aceite limpio.
  – Instale el nuevo filtro de aceite hidráulico. Enrosque el nuevo filtro girando hacia la derecha. Apriete ¾ a 1 vuelta después que el empaque haga contacto.

**AVISO**

Instale un nuevo filtro de aceite hidráulico cada vez que el aceite hidráulico se cambie (si su partidor de troncos viene con esta característica.

– Para drenar el aceite, coloque un recipiente para aceite debajo de la manguera grande y transparente que corre del tanque a la bomba.

  – Afloje la abrazadera de la manguera sujetada a la entrada en el tanque.
  – Desconecte la manguera de la entrada y drene el aceite en el recipiente.
  – Usando una llave grande, desenrosque la entrada del tanque para exponer el filtro interno del tanque.
  – Inspeccione para cualquier escombro en la rejilla. Usando un trapo limpio o pistola de aire, remueva cualquier escombro con mucho cuidado.

**AVISO**

Tenga cuidado cuando maneje la rejilla ya que puede ser dañada con facilidad.

– Aplique nueva cinta selladora de Teflon® a las roscas, reinserte en el tanque y apriete. Tenga cuidado al apretar, no apriete demasiado.

5. Desenrosque y remueva el tapón de llenado encima del tanque. Usando un embudo, agregue aproximadamente 5 gal. (18.9 L) de aceite hidráulico en el tanque. Limpie cualquier aceite derramado. (B)
6. Gire la válvula de combustible a la posición “ENCENDIDO”, y arranque el motor. Elimine el aire del sistema extendiendo y retrayendo la cuña varias veces hasta que el movimiento sea suave.
7. Verifique el nivel de aceite usando la mirilla. Agregue 1 gal. (3.8 L) de aceite hidráulico, para que el nivel este visible en la mirilla. (C)
8. Deshaga el aceite usado en una locación de reciclaje aprobado en acuerdo con las regulaciones federales, estatales, locales o provinciales.

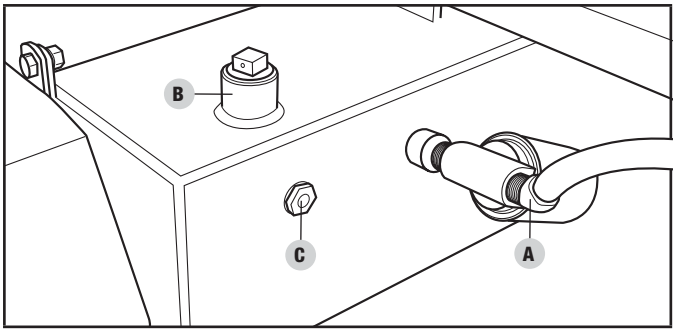


**ADVERTENCIA**

Siempre apague el motor, desconecte la bujía y alivie la presión del sistema antes de limpiar, ajustar o reparar el separador. Alivie la presión del sistema moviendo la palanca de control del partidor varias veces de atrás para adelante.

**AVISO**

Refiera a Especificaciones para una lista de filtros de repuesto compatibles o llame a Champion Power Equipment al 1-877-338-0999 para ordenar un filtro OEM (original) de repuesto.

## Programa de Mantenimiento

Siga los intervalos de servicio indicados en el siguiente calendario de mantenimiento.

Realice el mantenimiento de su partidor de troncos con mayor frecuencia cuando lo opere en condiciones adversas.

Póngase en contacto con nuestro Equipo de soporte técnico al 1-877-338-0999 para encontrar el proveedor de servicio certificado de CPE más cercano para sus necesidades de mantenimiento del motor o del partidor de troncos.

### CADA 8 HORAS O DIARIAMENTE

- ☐ Verificar el motor y los niveles de aceite hidráulico
- ☐ Limpiar alrededor de la toma de aire y el silenciador

### PRIMERAS 5 HORAS

- ☐ Cambiar el aceite

### CADA 50 HORAS O CADA TEMPORADA

- ☐ Limpiar el filtro de aire
- ☐ Cambiar el aceite si está operando con carga pesada o en ambientes calurosos

### CADA 100 HORAS O CADA TEMPORADA

- ☐ Cambiar el aceite
- ☐ Limpiar/ajustar la bujía
- ☐ Inspeccionar/ajustar la válvula de eliminación*
- ☐ Limpiar el parachispas
- ☐ Limpiar el tanque de combustible y el filtro*
- ☐ Cambiar el aceite hidráulico
- ☐ Cambiar el filtro de aceite hidráulico (si corresponde)

### CADA 250 HORAS

- ☐ Limpiar la cámara de combustión*

### CADA AÑO

- ☐ Inspeccionar los cojinetes de las ruedas y volver a engrasar los cojinetes según sea necesario.

### CADA TRES AÑOS

- ☐ Reemplazar la línea de combustible*

** Debe ser realizado por propietarios con conocimientos y experiencia o centros de servicio certificados de CPE.*

# ALMACENAMIENTO

Consulte la sección Mantenimiento para conocer las instrucciones de limpieza adecuadas.

## Almacenamiento del Partidor de Troncos

1. El partidor de troncos debe enfriarse durante al menos 5 minutos antes de almacenarlo.
2. Limpie el partidor de troncos antes de almacenarlo, de acuerdo con la sección Mantenimiento.
3. Retraiga la cuña para proteger la varilla de la corrosión.
4. Limpie la viga y la cuña con un trapo con aceite para evitar la oxidación y la corrosión.

## Motor Almacenado por Menos de 30 Días

1. Deje que el motor se enfríe por completo antes de almacenarlo.
2. Limpie el motor de acuerdo con la sección Mantenimiento.
3. Para prolongar la vida útil del combustible, agregue un estabilizador de combustible debidamente formulado al tanque.
4. Asegúrese de que la válvula de combustible esté en la posición ““APAGADO.”

## Motores Almacenados por Más de 30 Días

1. Agregue un estabilizador de combustible debidamente formulado al tanque.
2. Haga funcionar el motor durante unos minutos para que el combustible tratado circule a través del sistema de combustible y el carburador.
3. Coloque la válvula de combustible en la posición “APAGADO.”
4. Deje el motor encendido hasta que se agote el combustible y se apague. Esto por lo general toma unos minutos.
5. El motor debe enfriarse por completo antes de limpiarlo y almacenarlo.
6. Limpie el motor de acuerdo con la sección Mantenimiento.
7. Cambie el aceite hidráulico.
8. Retire la bujía y vierta aproximadamente 14.8 mL (½ onza) de aceite en el cilindro. Usando el retroceso, haga girar el motor lentamente para distribuir el aceite y lubricar el cilindro.
9. Vuelva a conectar la bujía.

**⚠ ADVERTENCIA**

Nunca almacene el partidor de troncos en el interior cerca de electrodomésticos donde haya una fuente de calor o llama abierta, chispa o lámpara piloto porque pueden encender los vapores de gasolina.

NO almacene el partidor de troncos cerca de fertilizantes ni otros materiales corrosivos. Incluso con el tanque de gasolina vacío, los vapores de la gasolina podrían incendiarse.

# ESPECIFICACIONES

## Especificaciones del Partidor de Troncos

| | |
|---|---|
| Fuerza del ariete | 37 toneladas |
| Tiempo del ciclo | 16 segundos |
| Capacidad del tanque hidráulico | 5 galones (18,9 L) |
| Largo máx. del tronco | 24 in. (61 cm) |
| Peso máx. del tronco | 100 lb. (45 kg) |
| Tamaño de la bola acopladora | 2 in. (5,1 cm) |
| Tamaño de los neumáticos | 16 in. (40,6 cm) |
| Velocidad máx. de remolque | 45 MPH (72 KPH) |
| Tamaño del cilindro | 5 in. x 23 in. (12.7 cm x 58.4 cm) |
| Tamaño de la varilla del cilindro | 1.8 in. (4.5 cm) |
| Bomba de engranajes | 2-etapas |
| Presión máxima | 3600 psi |
| Capacidad máxima del flujo | 13 GPM |
| Válvula de control | Retén (retorno automático) |

**Dimensiones generales :**

| | |
|---|---|
| Peso bruto | 657 lb (298 kg) |
| Peso neto | 566.6 lb (257 kg) |
| Altura | 46.1 in. (117.2 cm) |
| Ancho | 40.8 in. (103.7 cm) |
| Largo | 92.4 in. (234.7 cm) () |

## Especificaciones del Motor

| | |
|---|---|
| Modelo | R340P |
| Desplazamiento | 338 cc |
| Tipo | OHV de 4 tiempos |
| Tipo de arranque | Manual |

## Especificaciones del Aceite del Motor

NO SOBRECARGAR.

| | |
|---|---|
| Tipo | Consulte la tabla del aceite del motor |
| Capacidad | 16.9 fl oz (500 ml) |

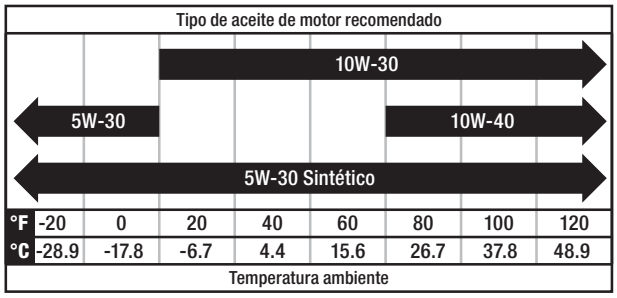


**AVISO**

El clima afecta al aceite del motor y su desempeño. Cambie el tipo de aceite de motor en función de las condiciones climáticas, a fin de adaptarse a las necesidades del motor.

## Sistema de Aceite Hidráulico

| | |
|---|---|
| Capacidad | 4.5 gal. (17 L). |

**Para su uso durante todo el año en los climas más cálidos. (siempre por encima 0 ˚C/ 32 ˚F):**

- ISO 32/SAE10W
- Aceite Universal Hidráulico

**Para su uso durante todo el año en climas más fríos (por debajo de 0 ˚C/ 32 ˚F):**

- Liquido de Transmisión Automática

**Filtros de repuesto:**

- Fram PH9342
- K&N HP-2008
- Wix 51361

## Especificaciones de Combustible

Utilice gasolina regular sin plomo con un octanaje mínimo de 85 y un contenido de etanol inferior a 10 % por volumen. NO UTILICE E15 o E85. NO SOBRECARGAR.

| | |
|---|---|
| Capacidad de gasolina | 0.8 gal. (3.1 L) |

## Especificaciones de la Bujía

| | |
|---|---|
| Tipo de OEM | NHSP F6RTC |
| Tipo de repuesto | NGK BPR6HS o equivalente |
| Separación | 0.028 - 0.031 in (0.7 - 0.8 mm) |

## Especificaciones de la Válvula

| | |
|---|---|
| Distancia de la entrada | 0.002-0.0039 in (0.05-0.1 mm) |
| Distancia del escape | 0.002-0.0039 in (0.05-0.1 mm) |

**AVISO**

Un boletín técnico sobre los procedimientos de ajuste de válvulas se encuentra disponible en www.championpowerequipment.com.

## Mensaje Importante Sobre la Temperatura

Su producto está diseñado y clasificado para un funcionamiento continuo a temperaturas ambiente de hasta 104 °F (40 °C). Cuando su producto lo necesite, puede funcionar a temperaturas de entre 2 °F (-10 °C) y 122 °F (50 °C) durante períodos breves. Si se expone a temperaturas fuera de este rango durante el almacenamiento, debe volver a colocarse dentro de este rango antes de la operación. En cualquier caso, el producto siempre debe operarse en exteriores, en un área bien ventilada y lejos de puertas, ventanas y respiraderos.

## Diagrama de Partes

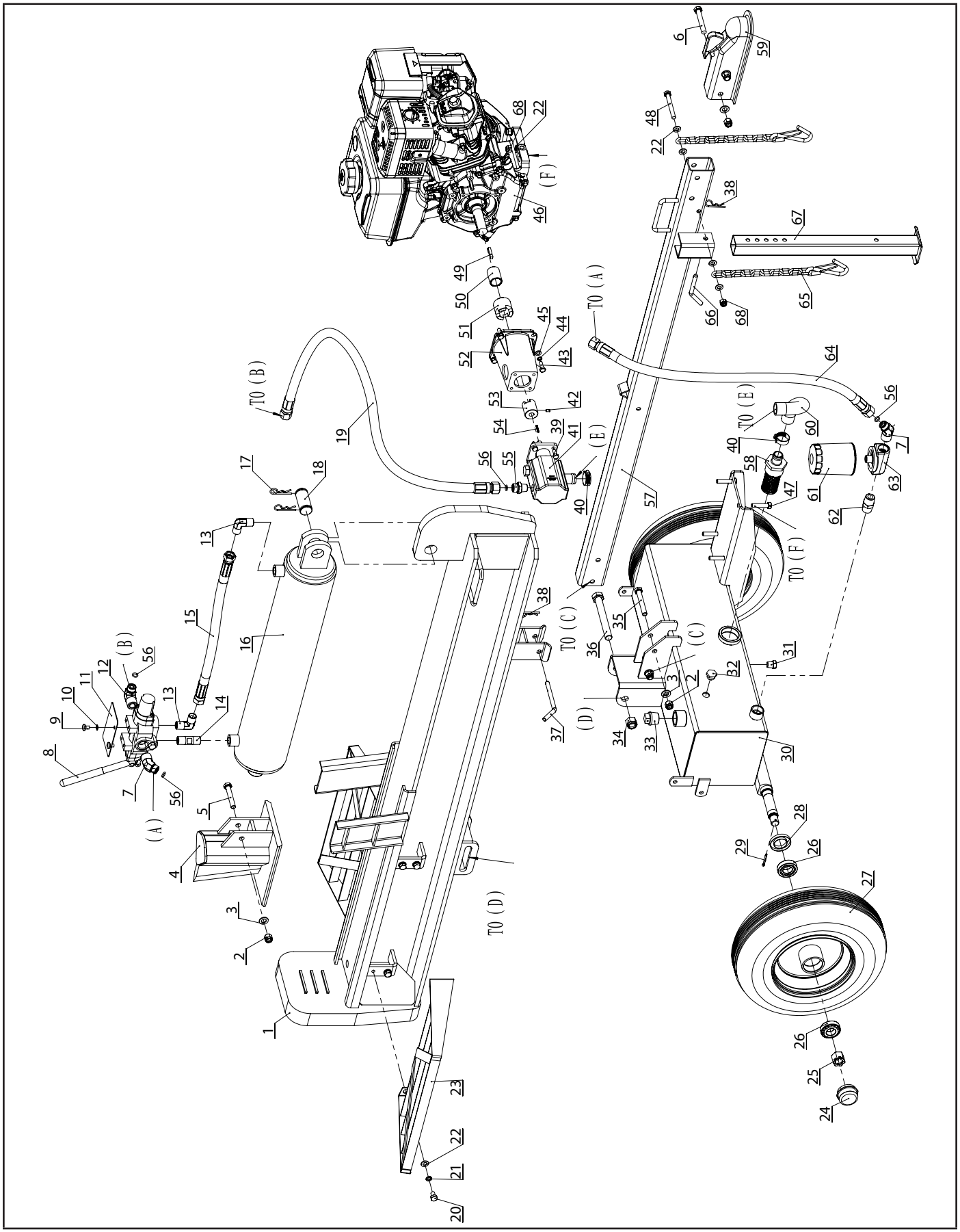

## Lista de Partes

| # | Número de Parte | Descripción | Ctd |
|---|---|---|---|
| 1 | PMJ37N-02-00 | Viga | 1 |
| 2 | G889.1-2000-M12 | Tuerca de bloqueo M12 | 5 |
| 3 | G95-2000-12 | Arandela Ø12 | 5 |
| 4 | PMJ37N-04-00 | Cuña | 1 |
| 5 | G5782-2000-M12-75 | Tornillo 12 x 75 (12,9) | 1 |
| 6 | G5782-2000-M12-80 | Abrazadera d25 | 2 |
| 7 | PMJ20J-17 | Conexión de "salida" de la caja del filtro | 2 |
| 8 | PMJ22J-12 | Válvula de control | 1 |
| 9 | G818-2000-M8 - 12 | Tornillo M8 x 12 | 2 |
| 10 | G859-1987-8 | Arandela Ø8 | 2 |
| 11 | PMJ22J-19 | Placa | 1 |
| 12 | PMJ20J-16 | Conexión de "entrada" de la caja del filtro | 1 |
| 13 | PMJ7-15 | Codo de unión | 2 |
| 14 | PMJ22M-22 | Unión de la válvula | 1 |
| 15 | PMJ37N-16 | Manguera hidráulica (válvula-cilindro) | 1 |
| 16 | PMJ37N-08-00-Y | Cilindro (amarillo) | 1 |
| 17 | GJY12-3 | Pasador en R | 2 |
| 18 | PMJ37N-13 | Pasador de la cuña | 1 |
| 19 | PMJ20J-18 | Válvula hidráulica (válvula-bomba) | 1 |
| 20 | G5781-2000-M10-15 | Tornillo M10 x 15 | 8 |
| 21 | G93-1987-10 | Arandela de sujeción Ø10 | 8 |
| 22 | G95-2000-10 | Arandela Ø10 | 16 |
| 23 | PMJ30F-01-Y | Receptor de troncos (amarillo) | 2 |
| 24 | PMJ22J-05-02 | Tapa del eje | 2 |
| 25 | G9459-1988-M20-1.5 | Tuerca M20 x 1.5 | 2 |
| 26 | L44634 LYC DS | Rodamiento | 4 |
| 27 | PMJ37N-05-03-Y | Rueda (amarillo) | 2 |
| 28 | PMJ22J-05-01 | Sello | 2 |
| 29 | G91-2000-4-32 | Pasador de chaveta Ø4 x 32 | 2 |
| 30 | PMJ37N-01-00 | Tanque de aceite | 1 |
| 31 | PMJ22G-19 | Tapón del aceite | 1 |
| 32 | G1160.2-89 | Báscula del aceite | 1 |
| 33 | PMJ22G-18 | Tornillo NPT 1 in. | 1 |
| 34 | G889.1-2000-M18 | Tuerca de bloqueo M18 | 1 |
| 35 | G5782-2000-M12-85 | Tornillo M12 x 85 | 2 |
| 36 | PMJ37N-14 | Tornillo M18 x 145 | 1 |
| 37 | PMJ22J-15 | Pasador | 1 |
| 38 | PMJ22G-30 | Pasador en R | 2 |
| 39 | G5783-2000-M8-20 | Tornillo M8 x 20 | 4 |

| # | Número de Parte | Descripción | Ctd |
|---|---|---|---|
| 40 | J8870-1999-d32 | Abrazadera d32 | 2 |
| 41 | PMJ35-10 | Engranaje de la bomba | 1 |
| 42 | G77-2000-M6-10 | Tornillo M6 x 10 | 1 |
| 43 | ASME-B18.2.1-1996-516-24-1 | Tornillo 5/16 in. - 24 x 1 in. | 4 |
| 44 | G93-1987-8 | Arandela de bloqueo Ø8 | 4 |
| 45 | G95-2000-8 | Arandela Ø8 | 4 |
| 46 | 44.104<br><19117065<br>R338P | Motor | 1 |
| 47 | G5780-2000-M10-45 | Tornillo M10 x 45 | 4 |
| 48 | G5782-2000-M10-85 | Tornillo M10 x 85 | 1 |
| 49 | PMJ30-32 | Llave plana 6.3 x 3.5 | 1 |
| 50 | PMJ30-29 | Cojinete del motor | 1 |
| 51 | PMJ30-28 | Conector del motor | 1 |
| 52 | PMJ30-23 | Soporte del engranaje de la bomba | 1 |
| 53 | PMJ22G-26 | Conector de la bomba de engranaje | 1 |
| 54 | G1096-1979-3.18-25.4 | Llave plana 3.18 x 25.4 | 1 |
| 55 | PMJ22G-21 | Conector de enchufe de la bomba | 1 |
| 56 | G3452.1-92-10-2.65 | Junta tórica Ø10 x 2.65 | 4 |
| 57 | PMJ37N-03A | Tubo de la base | 1 |
| 58 | PMJ22Q-20A | Filtro de aceite interno | 1 |
| 59 | PMJ22G-40 | Acoplador de 2 in. | 1 |
| 60 | PMJ30-17 | Tubo del aceite | 1 |
| 61 | PMJ22G-52 | Filtro automático | 1 |
| 62 | PMJ22Q-23 | Manguito de union | 1 |
| 63 | PMJ25M-20-00 | Base del filtro automático | 1 |
| 64 | PMJ20J-15 | Manguera hidráulica (válvula-tanque de aceite) | 1 |
| 65 | PMJ25M-18-00 | Cadena de seguridad con gancho | 2 |
| 66 | PMJ22J-10 | Pasador | 1 |
| 67 | PMJ22J-07-00 | Pata de apoyo delantera | 1 |
| 68 | G889.1-2000-M10 | Tuerca de bloqueo M10 | 5 |

## Diagrama de Partes del Motor 44.104

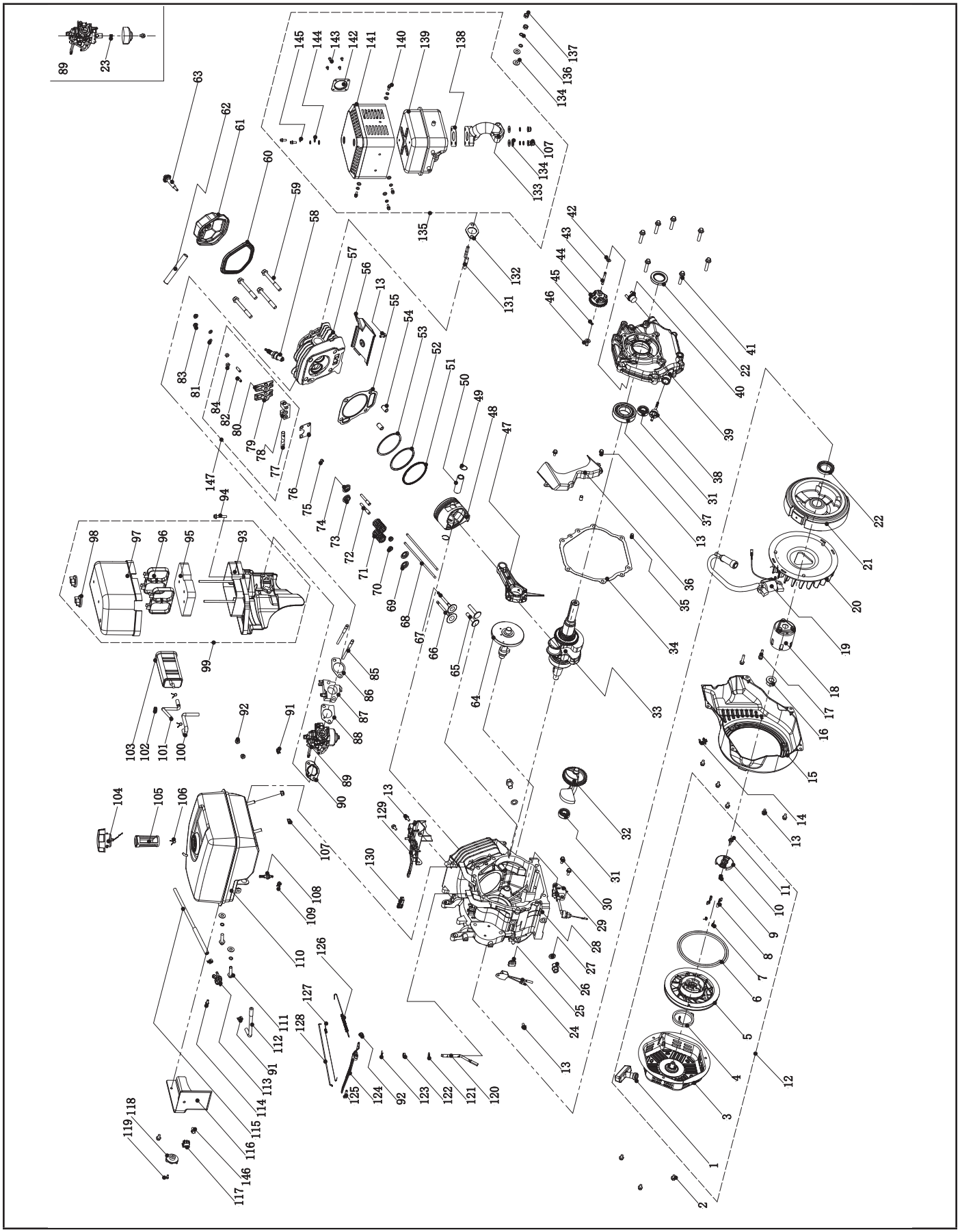

## Lista de Partes del Motor 44.104

| # | Número de Parte | Descripción | Ctd |
|---|---|---|---|
| 1 | 21.061300.00 | Mango, retroceso, suave | 1 |
| 2 | 1.5789.0608 | Tornillo brida M6x 8 | 3 |
| 3 | 46.061100.00.1 | Tapa, retroceso de arranque, negro | 1 |
| 4 | 45.060005.00 | Resorte, arranque de retroceso | 1 |
| 5 | 45.061102.00 | Carrete, arranque de retroceso | 1 |
| 6 | 2.10.003.1 | Cuerda Ø5 x 1550, negro | 1 |
| 7 | 45.060003.00 | Resorte, trinquete | 2 |
| 8 | 45.060002.00 | Trinquete de arranque, acero | 2 |
| 9 | 45.060009.00 | Resorte, Guía del trinquete | 1 |
| 10 | 45.060007.00 | Guía del trinquete | 1 |
| 11 | 45.060008.00 | Tornillo, guía del trinquete | 1 |
| 12 | 46.061000.00 | Conjunto de retroceso | 1 |
| 13 | 1.5789.0612 | Tornillo brida M6 x 12 | 11 |
| 14 | 2.05.003 | Abrazadera Ø11,5 x 10 | 1 |
| 15 | 46.080100.00.48 | Tapa del ventilador, amarillo | 1 |
| 16 | 2.02.007 | Tuerca M16 x 1,5 | 1 |
| 17 | 1.5789.0629 | Tornillo brida M6 x 29 | 2 |
| 18 | 45.060001.00 | Polea, arranque | 1 |
| 19 | 46.123000.01 | Bobina de arranque | 1 |
| 20 | 45.080001.00 | Ventilador de enfriamiento | 1 |
| 21 | 46.120100.03 | Volante | 1 |
| 22 | 2.11.007 | Sello del aceite Ø35 x Ø52 x 8 | 2 |
| 23 | 46.131017.01 | Jet principal estándar | 1 |
| | 46.131017.01.01 | Jet principal de altitud | / |
| 24 | 21.120400.01 | Conjunto del diodo | 1 |
| 25 | 45.030032.00 | Vaina, cable | 1 |
| 26 | 2.08.039 | Tornillo de drenaje M12 x 1,5 x 15 | 2 |
| 27 | 2.03.023 | Arandela Ø12,5 x Ø20 x 2, tornillo de drenaje | 2 |
| 28 | 46.030100.00 | Cárter | 1 |
| 29 | 45.127000.02 | Sensor del nivel de aceite | 1 |
| 30 | 1.5789.0615 | Tornillo brida M6 x 15 | 2 |
| 31 | 1.276.6202 | Rodamiento 6202 | 2 |
| 32 | 47.050006.00 | Balance del peso | 1 |
| 33 | 45.050100.09 | Cigüeñal, U | 1 |
| 34 | 46.030008.00 | Junta, tapa de cigüeñal | 1 |
| 35 | 2.04.001 | Pasador cilindrico Ø9 x 14 | 2 |
| 36 | 46.080600.00 | Guía del aire, extremo derecho | 1 |

| # | Número de Parte | Descripción | Ctd |
|---|---|---|---|
| 37 | 1.276.6207 | Rodamiento 6207 | 1 |
| 38 | 46.031000.00.48 | Conjunto de la varilla de aceite | 1 |
| 39 | 45.030007.01 | Tapa, cárter | 1 |
| 40 | 22.031000.01.48 | Tapa de llenado de aceite | 1 |
| 41 | 1.5789.0840 | Tornillo brida M8 x 40 | 7 |
| 42 | 2.03.021.1 | Arandela Ø6,4 x Ø13 x 1 | 1 |
| 43 | 45.110013.00 | Eje, engranaje del gobernador | 1 |
| 44 | 45.110100.00 | Engranaje, gobernador | 1 |
| 45 | 21.110011.00 | Broche, engranaje del gobernador | 1 |
| 46 | 45.110012.00 | Cojinete, engranaje del gobernador | 1 |
| 47 | 47.050200.00 | Barra conectora | 1 |
| 48 | 46.050005.01 | Pistón | 1 |
| 49 | 2.09.004 | Anillo de seguridad Ø21 x Ø1 | 2 |
| 50 | 45.050003.00 | Pasador, pistón | 1 |
| 51 | 46.050303.01 | Anillo, aceite | 1 |
| 52 | 46.050302.01 | Anillo, segundo pistón | 1 |
| 53 | 46.050301.01 | Anillo, primer pistón | 1 |
| 54 | 2.04.004 | Pasador cilíndrico Ø12 x 20 | 2 |
| 55 | 46.030009.00 | Junta, culata del motor | 1 |
| 56 | 46.080400.00 | Guía del aire, inferior | 1 |
| 57 | 46.010100.00 | Culata del motor | 1 |
| 58 | 2.15.002(F6RTC) | Bujía F6RTC | 1 |
| 59 | 2.08.014 | Tornillo brida M10 x 80 | 4 |
| 60 | 46.020002.00 | Junta, tapa de culata del motor | 1 |
| 61 | 46.021000.00 | Tapa, culata del motor | 1 |
| 62 | 45.020001.00 | Tubo de respiración | 1 |
| 63 | 45.020100.00 | Tornillo, tapa de la culata del motor | 1 |
| 64 | 46.041000.00 | Árbol de levas | 1 |
| 65 | 45.040013.00 | Alzaválvulas | 2 |
| 66 | 45.040002.00 | Válvula, admisión | 1 |
| 67 | 45.040006.00 | Válvula, escape | 1 |
| 68 | 46.040005.00 | Varilla de empuje | 2 |
| 69 | 45.040015.00 | Retenedor, resorte de la válvula | 2 |
| 70 | 45.040017.00 | Sello de aceite, válvula | 2 |
| 71 | 45.040003.00 | Resorte, válvula | 2 |
| 72 | 23.040010.00 | Tornillo, balancín | 2 |
| 73 | 45.040001.00 | Retenedor, resorte de la válvula de admisión | 1 |

| # | Número de Parte | Descripción | Ctd |
|---|---|---|---|
| 74 | 45.040007.00 | Retenedor, resorte de la válvula del escape | 1 |
| 75 | 45.040008.00 | Rotador, válvula del escape | 1 |
| 76 | 46.040004.00 | Placa de guía, varilla de empuje | 1 |
| 77 | 46.040016.00 | Eje, balancín | 1 |
| 78 | 46.040201.00 | Retenedor, balancín | 1 |
| 79 | 46.040009.00 | Balancín, válvula de admisión | 1 |
| 80 | 46.040018.00 | Balancín, válvula del escape | 1 |
| 81 | 1.97.1.06 | Arandela Ø6 | 2 |
| 82 | 22.040012.00 | Tornillo, ajuste del la válvula | 2 |
| 83 | 1.6177.1.06 | Tuerca brida M6 | 2 |
| 84 | 21.040021.00 | Tuerca M6 x 0,5, bloqueo | 2 |
| 85 | 2.01.013 | Espárrago M6 x M8 x 131 | 2 |
| 86 | 46.130002.20 | Junta, aislador | 1 |
| 87 | 45.130001.01 | Aislador, carburador | 1 |
| 88 | 46.130003.00 | Junta, carburador | 1 |
| 89 | 46.131000.01<br>46.131000.03 | Carburador | 1 |
| 90 | 45.130004.00 | Junta, filtro del aire | 1 |
| 91 | 2.06.007 | Abrazadera Ø8 x b6 | 3 |
| 92 | 1.6177.06 | Tuerca brida, M6 | 3 |
| 93 | 46.091100.01 | Base, filtro del aire | 1 |
| 94 | 1.5789.0633 | Tornillo brida M6 x 33 | 1 |
| 95 | 46.091003.02 | Elemento, filtro del aire | 1 |
| 96 | 46.091102.02 | Soporte, filtro del aire | 2 |
| 97 | 46.091200.02 | Tapa, filtro del aire | 1 |
| 98 | 46.091600.01 | Tapón de rosca, tapa del filtro del aire | 2 |
| 99 | 46.091000.02 | Conjunto del filtro del aire | 1 |
| 100 | 46.070013.00 | Tubo, filtro del aire | 1 |
| 101 | 46.070014.00 | Tubo, válvula de retorno | 1 |
| 102 | 2.12.001 | Buje de goma Ø7,5 x 7,5 | 1 |
| 103 | 46.070700.00 | Contenedor de carbono, 150 cc | 1 |
| 104 | 24.070100.02 | Tapa, taque de combustible | 1 |
| 105 | 46.070300.00 | Filtro de combustible, tanque de combustible | 1 |
| 106 | 2.06.006 | Abrazadera Ø7 x Ø1 | 3 |
| 107 | 1.6187.1.08 | Tuerca M8 | 5 |
| 108 | 21.070600.03 | Conectar, aleación de zinc | 1 |
| 109 | 2.06.016 | Abrazadera Ø8,7 x b8 | 1 |
| 110 | 46.071000.01.1 | Tanque de combustible, negro | 1 |
| 111 | 1.5789.0832 | Tornillo Brida M8 x 32 | 2 |

| # | Número de Parte | Descripción | Ctd |
|---|---|---|---|
| 112 | 46.070011.00 | Tubo, tanque de combustible a válvula de combustible | 1 |
| 113 | 24.070400.00 | Válvula de combustible | 1 |
| 114 | 1.16674.0512.2 | Tornillo brida M5 x 12 | 1 |
| 115 | 46.070011.01 | Tubo, válvula de combustible a carburador | 1 |
| 116 | 46.070010.00 | Velo, tanque de combustible | 1 |
| 117 | 5.1010.003.3 | Interruptor de encendido, rojo | 1 |
| 118 | 24.070001.00 | Perilla, válvula de combustible | 1 |
| 119 | 1.818.0412 | Tornillo M4 x 12 | 1 |
| 120 | 45.110001.00 | Eje, brazo del gobernador | 1 |
| 121 | 2.03.019 | Arandela Ø8,2 x Ø17 x 0,8 | 1 |
| 122 | 2.11.006 | Sello de aceite Ø7 x Ø14 x 5 | 1 |
| 123 | 45.110008.00 | Pasador, eje | 1 |
| 124 | 45.110003.00 | Brazo, gobernador | 1 |
| 125 | 2.08.040 | Tornillo M6 x 21, brazo del gobernador | 1 |
| 126 | 45.110007.00 | Resorte, gobernador | 1 |
| 127 | 45.110005.00 | Resorte, acelerador de retorno | 1 |
| 128 | 45.110006.00 | Varilla, gobernador | 1 |
| 129 | 46.080300.00 | Guía del aire, superior | 1 |
| 130 | 24.111008.01.48 | Funda de agarre | 1 |
| 131 | 2.01.005 | Espárrago M8 x 49 | 2 |
| 132 | 46.100001.07 | Junta, tubo del escape | 1 |
| 133 | 46.101001.05 | Tubo del escape | 1 |
| 134 | 1.848.08 | Arandela Ø8 | 7 |
| 135 | 46.101000.05.2 | Conjunto del silenciador, negro | 1 |
| 136 | 1.93.08 | Arandela de bloqueo Ø8 | 7 |
| 137 | 1.6175.08 | Tuerca M8 | 2 |
| 138 | 46.101002.05 | Arandela, silenciador | 1 |
| 139 | 46.101100.05 | Conjunto del silenciador | 1 |
| 140 | 1.16674.0510 | Tornillo brida M5 x 10 | 6 |
| 141 | 46.101202.05 | Protector del silenciador | 1 |
| 142 | 46.101300.05 | Rejilla del silenciador | 1 |
| 143 | 1.818.046 | Tornillo M4 x 6 | 4 |
| 144 | 1.848.05 | Arandela Ø5 | 6 |
| 145 | 1.859.05 | Arandela de bloqueo | 6 |
| 146 | 1.5789.0612.3 | Tornillo brida M6 x 12 | 2 |
| 147 | 46.040200.00 | Conjunto de balancines | 1 |

## Diagrama de Partes del Motor R338P

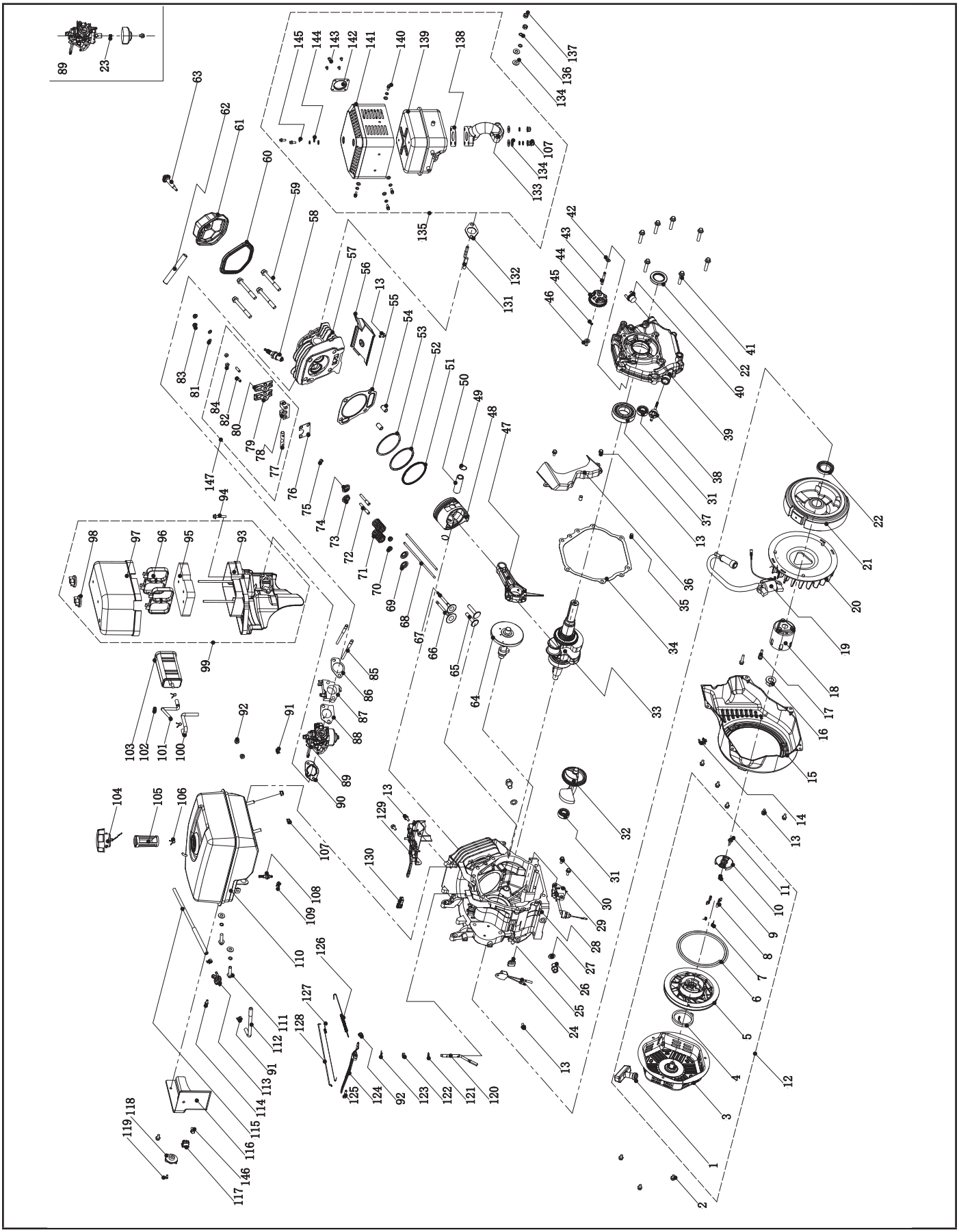

## Lista de Partes del Motor R338P

| # | Número de Parte | Descripción | Ctd |
|---|---|---|---|
| 1 | 12032-Z080110-0101 | Perno del cabezal del cilindro, zinc blanco azul | 1 |
| 2 | 12034-Z080110-0091 | Subconjunto de la junta de cubierta del cabezal del cilindro, zinc blanco azul | 1 |
| 3 | 12410-Z310110-0003 | Subconjunto de la cubierta del cabezal del cilindro, zinc blanco azul | 1 |
| 4 | 17004-Z100110-0001 | Tubo, ventilación, Ø10.5 x Ø15 x 110 | 1 |
| 5 | 12004-Z080110-0001 | Junta de cubierta del cabezal del cilindro | 1 |
| 6 | 14312-Z010110-0000 | Contratuerca de la válvula | 2 |
| 7 | 12104-Z080110-0000 | Rotador de la válvula | 1 |
| 8 | 12107-Z080110-0000 | Retenedor de la válvula de escape | 1 |
| 9 | 12112-Z080110-0000 | Juego del resorte de válvula | 1 |
| 10 | 14314-Z010110-0000 | Tuerca de ajuste de la válvula | 2 |
| 11 | 12103-Z080110-0000 | Resorte de la válvula | 2 |
| 12 | 14311-Z080110-0000 | Pieza oscilante de la válvula | 2 |
| 13 | 12101-Z080110-0000 | Guía del sello | 1 |
| 14 | 12105-Z080110-0000 | Retenedor del resorte de la válvula | 1 |
| 15 | 14313-Z010110-0000 | Perno de ajuste de la válvula | 2 |
| 16 | 14090-Z080110-0000 | Subconjunto de la placa del tapón elevador | 1 |
| 17 | 12003-Z080110-0001 | Perno del cabezal del cilindro, M10 x 80, zinc blanco azul | 4 |
| 18 | 12140-Z520211-0B00 | Subconjunto del cabezal del cilindro | 1 |
| 19 | 30010-Z010110-0000 | Bujía | 1 |
| 20 | 12131-Z520110-0000 | Junta del cabezal del cilindro | 1 |
| 21 | 90502-1220-00 | Clavija, 12 x 20 | 2 |
| 22 | 12110-Z100110-00A0 | Juego de la válvula | 1 |
| 23 | 13200-Z590110-0000 | Conjunto del anillo de pistón | 1 |
| | 24 | Clip de la clavija del pistón | 2 |
| 25 | 13111-Z520210-0000 | Pistón | 1 |

| # | Número de Parte | Descripción | Ctd |
|---|---|---|---|
| 26 | 13121-Z100110-00A0 | Clavija de pistón, Ø20 x Ø62 | 1 |
| 27 | 13010-Z100120-00A0 | Varilla de conexión | 1 |
| 28 | 14070-Z100110-0000 | Conjunto del elevador de válvula | 2 |
| 29 | 14081-Z080110-0000 | Vástago de la válvula | 2 |
| 30 | 90204-Z100210-0000 | Perno, M6/8 x 135, zinc negro | 2 |
| 31 | 17002-Z100110-0000 | Junta de entrada | 1 |
| 32 | 16003-Z100110-0000 | Placa aislante del carburador | 1 |
| 33 | 16001-Z100110-0000 | Junta del carburador | 1 |
| 34 | 16100-Z590510-01M0 | Conjunto del carburador | 1 |
| 35 | 17001-Z080210-0000 | Junta del filtro de aire | 1 |
| 36 | 17100-Z590110-0001 | Filtro de aire | 1 |
| 37 | 90305-0600-33 | Tuerca de brida hexagonal, M6, zinc negro | 2 |
| 38 | 90007-0630-A1 | Perno de brida hexagonal, M6 x 30, zinc blanco azul | 1 |
| 39 | 17151-Z590110-0000 | Elemento del filtro de aire | 1 |
| 40 | 90204-Z100320-0000 | Perno, M8 x 54, zinc negro | 2 |
| 41 | 18001-Z190110-0000 | Junta de escape | 1 |
| 42 | 18150-Z080210-QAA1 | Caño de escape | 1 |
| 43 | 90305-0800-3101 | Tuerca de brida hexagonal, M8, zinc blanco azul | 7 |
| 44 | 18101-Z080110-0000 | Junta del silenciador | 1 |
| 45 | 18100-Z190110-0001 | Conjunto del silenciador | 1 |
| 46 | 11310-Z590310-0B00 | Subconjunto del cárter | 1 |
| 47 | 90412-Z080110-0000 | Arandela, Ø12 x Ø21 x 2 | 2 |
| 48 | 11007-Z080110-0001 | Perno del tapón de drenaje, M12 x 1.5 x 18, zinc blanco azul | 2 |
| 49 | 19304-Z110110-0001 | Cubierta del cuerpo del cilindro, zinc blanco azul | 1 |
| 50 | 90001-0612-0101 | Perno de brida hexagonal, M6 x 12, zinc blanco azul | 10 |
| 51 | 28101-Z080110-0001 | Tapón de goma | 1 |
| 52 | 90682-Z310110-00A0 | Sello de aceite, Ø35 x Ø52 x 7 | 2 |
| 53 | 37050-Z010410-0001 | Protector de aceite, zinc blanco azul | 1 |
| 54 | 51124-Z590110-0001 | Soporte de montaje | 1 |
| 55 | 90684-Z010410-0001 | Clip | 1 |

| # | Número de Parte | Descripción | Ctd |
|---|---|---|---|
| 56 | 16061-Z100110-0000 | Brazo del regulador | 1 |
| 57 | 90412-Z080210-0000 | Arandela, Ø8.4 x Ø19.5 x 0.8 | 1 |
| 58 | 90682-Z100210-0001 | Sello de aceite, Ø8 x Ø14 x 4 | 1 |
| 59 | 90501-Z010110-0001 | Clavija, zinc blanco azul | 1 |
| 60 | 16012-Z080110-0000 | Resorte de retorno de la válvula del acelerador | 1 |
| 61 | 16062-Z100110-0001 | Varilla del regulador, zinc blanco azul | 1 |
| 62 | 16070-Z100120-0001 | Subconjunto del soporte del regulador, zinc blanco azul | 1 |
| 63 | 16072-Z010110-0001 | Perno de soporte del regulador, M6 x 21, zinc blanco azul | 1 |
| 64 | 90305-0600-3101 | Tuerca de brida hexagonal, M6, zinc negro | 1 |
| 65 | 16063-Z100710-0001 | Resorte del regulador, zinc blanco azul | 1 |
| 66 | 16520-Z101710-0001 | Conjunto del control del acelerador, zinc blanco azul | 1 |
| 67 | 90548-0202-00 | Cojinete | 2 |
| 68 | 37060-Z080120-0000 | Sensor de aceite del motor, sin tuerca | 1 |
| 69 | 90001-0616-01 | Perno de brida hexagonal, M6 x 16, zinc blanco azul | 2 |
| 70 | 90305-Z010210-0101 | Tuerca de brida hexagonal, M10, zinc blanco azul | 1 |
| 71 | 13300-Z100620-RBA0 | Conjunto del cigüeñal | 1 |
| 72 | 14200-Z100320-00A9 | Conjunto del árbol de levas | 1 |
| 73 | 13401-Z100110-00A0 | Eje de equilibrio | 1 |
| 74 | 90502-0812-00 | Clavija, 8 x 12 | 2 |
| 75 | 11001-Z100120-0000 | Junta del cárter | 1 |
| 76 | 90547-0207-00 | Cojinete | 1 |
| 77 | 16400-Z100110-00A9 | Conjunto del engranaje del regulador | 1 |
| 78 | 11411-Z100510-0BA0 | Cubierta del cárter | 1 |
| 79 | 15010-Z080130-L401 | Subconjunto de la varilla de medición de aceite | 2 |
| 80 | 90001-0840-0101 | Perno de brida hexagonal, M8 x 40, zinc blanco azul | 7 |
| 81 | 30400-Z590110-0001 | Bobina de encendido | 1 |
| 82 | 90001-0628-01 | Perno de brida hexagonal, M6 x 28, zinc blanco azul | 2 |

| # | Número de Parte | Descripción | Ctd |
|---|---|---|---|
| 83 | 13510-Z100120-00A0 | Subconjunto del volante | 1 |
| 84 | 19352-Z100120-00A2 | Propulsor | 1 |
| 85 | 28002-Z100210-0000 | Polea del arrancador, zinc blanco azul | 1 |
| 86 | 13501-Z080110-0000 | Tuerca del volante, M6 x 1.5, zinc blanco azul | 1 |
| 87 | 28110-Z590110-L400 | Cubierta | 1 |
| 88 | 90684-Z080110-0001 | Clip | 1 |
| 89 | 35555-Z810110-0000 | Cable de conexión a tierra del conector del interruptor | 1 |
| 90 | 35541-Z590110-0000 | Cable de conexión del motor de detención | 1 |
| 91 | 35540-Z010610-R901 | Subconjunto del interruptor del motor de detención | 1 |
| 92 | 28200-Z590210-H300 | Conjunto del arranque de retroceso | 1 |
| 93 | 90251-0608-03 | Perno, M6 x 8, zinc negro | 3 |
| 94 | 16620-Z590310-H300 | Tanque de combustible | 1 |
| 95 | 37200-Z810310-0000 | Indicador de combustible | 1 |
| 96 | 16652-Z010810-0001 | Colador de combustible | 1 |
| 97 | 16730-Z310310-0001 | Tapón del tanque de combustible | 1 |
| 98 | 90521-Z030410-0000 | Llave | 1 |
| 99 | 90685-Z030610-01A1 | Abrazadera, Ø8 x 7 x 0.6, zinc blanco azul | 1 |
| 100 | 90722-Z010610-0001 | Tapón de extremo | 1 |
| 101 | 90001-0825-0101 | Perno de brida hexagonal, M8 x 25, zinc blanco azul | 2 |
| 102 | 16680-Z010210-0000 | Subconjunto de la salida de aceite del tanque de combustible | 1 |
| 103 | 90740-Z010510-00A1 | Abrazadera | 1 |
| 104 | 90686-Z520110-00M1 | Caño de combustible, Ø4.5 x Ø8.5 x 240 | 1 |

# SOLUCIÓN DE PROBLEMAS

| Problema | Causa | Solución |
|---|---|---|
| El motor no arranca. | No hay combustible. | Agregar combustible. |
| | Bujía defectuosa. | Reemplazar la bujía. |
| | Unidad cargada durante el arranque. | Retirar la carga de la unidad. |
| El motor no arranca; el motor arranca pero funciona con dificultad. | Bajo nivel de aceite. | Llenar el cárter hasta el nivel adecuado. |
| | | Colocar el partidor de troncos sobre una superficie plana y nivelada. |
| | Ahogador en la posición incorrecta. | Ajustar el ahogador. |
| | El cable de la bujía está suelto. | Conectar el cable a la bujía. |
| El motor se apaga durante el funcionamiento. | Sin combustible. | Llenar el tanque de combustible. |
| | Bajo nivel de aceite. | Llenar el cárter hasta el nivel adecuado. Colocar el partidor de troncos sobre una superficie plana y nivelada. |
| El motor no puede suministrar suficiente potencia o se sobrecalienta. | Ventilación insuficiente. | Comprobar si hay restricciones de aire. Mover a un área bien ventilada. |
| El movimiento de la cuña es lento o errático. | Aire en el sistema de aceite hidráulico. | Purgar el aire extendiendo y retrayendo la cuña varias veces hasta que el movimiento sea suave. |
| | Residuos en las guías de la viga. | Limpiar los residuos de la viga. |
| | Aceite hidráulico bajo. | Comprobar el nivel de aceite y agregar según sea necesario. |
| Fuga de aceite en la conexión de la manguera | Abrazadera o acoplador hidráulico flojo. | Apriete la abrazadera o el acoplador hidráulico. |
| Fuga de aceite del cilindro. | Sello de la varilla del cilindro defectuoso. | Ponerse en contacto con el servicio de atención al cliente. |
| | Varilla del cilindro rayada o doblada. | Ponerse en contacto con el servicio de atención al cliente. |
| | Conexión hidráulica suelta. | Apretar la conexión hidráulica. |
| | Sello de arandela de combinación defectuoso en la conexión hidráulica del cilindro. | Ponerse en contacto con el servicio de atención al cliente. |
| La cuña no se extiende ni se retrae. | Válvula de control defectuosa. | Ponerse en contacto con el servicio de atención al cliente. |
| | Bomba hidráulica defectuosa. | Ponerse en contacto con el servicio de atención al cliente. |
| | Aceite hidráulico bajo. | Comprobar el nivel de aceite y agregar según sea necesario. |
| La cuña no se retrae automáticamente | Aceite hidráulico bajo. | Comprobar el nivel de aceite y agregar según sea necesario. |
| | Válvula de control defectuosa. | Ponerse en contacto con el servicio de atención al cliente. |
| Rebote excesivo al remolcar. | Neumáticos poco inflados. | Inflar los neumáticos a la presión adecuada. Consulte la pared lateral del neumático. |

**Para obtener más soporte técnico:**

Equipo de soporte técnico
Lunes a viernes de 8:30 a. m. a 5:00 p. m. (Horario estándar del Pacífico)
Línea gratuita 1-877-338-0999
support@championpowerequipment.com

# GARANTÍA*

CHAMPION POWER EQUIPMENT

GARANTÍA LIMITADA DE 2 AÑOS

## Calificaciones de garantía

Para registrar su producto para la garantía y soporte técnico del servicio de llamadas GRATIS de por vida, por favor visite: https://www.championpowerequipment.com/register

Para completar la registración, necesitará incluir una copia del recibo de compra como prueba de compra original. La prueba de compra es requerida para servicio de garantía. Por favor regístrese dentro de diez (10) días de la fecha de compra.

## Garantía de reparación/reemplazo

CPE garantiza al comprador original que los componentes mecánicos y eléctricos estarán libres de defectos en materiales y mano de obra por un período de dos años (partes y mano de obra) de la fecha original de compra y 180 días (partes y mano de obra) para uso comercial y industrial. Los gastos de transporte del producto sometido a reparación o reemplazo bajo esta garantía son de exclusiva responsabilidad del comprador. Esta garantía sólo se aplica al comprador original y no es transferible.

## No devuelva la unidad al local de compra

Comuníquese con el servicio técnico de CPE, el cual diagnosticará todo problema por teléfono o correo electrónico. Si el problema no se corrige mediante este método, CPE, a su criterio, autorizará la evaluación, reparación o reemplazo de la parte o componente defectuoso en un centro de servicio de CPE. CPE le proporcionará un número de caso para obtener servicio de garantía. Consérvelo como referencia futura. Esta garantía no cubrirá las reparaciones o reemplazos no autorizados ni efectuados en un taller no autorizado.

## Exclusiones de la garantía

Esta garantía no cubre las reparaciones y equipos siguientes:

**Desgaste normal**

Productos con componentes mecánicos y eléctricos necesitan partes y servicio periódico para el buen desempeño. Esta garantía no cubre la reparación cuando el uso normal haya agotado la vida útil de una parte o del equipo en su totalidad.

**Instalación, uso y mantenimiento**

Esta garantía no aplicará a partes y/o mano de obra si el producto se ha considerado haber sido mal usado, descuidado, involucrado en un accidente, abusado, cargado más allá de los limites del producto, modificado, inapropiadamente instalado o conectado incorrectamente a cualquier componente eléctrico. El mantenimiento normal no esta cubierto por esta garantía y no es requerido de que sea desempeñado en una instalación de servicio o por una persona autorizada por CPE.

## Otras exclusiones

Esta garantía excluye:

- Defectos cosméticos tales como pintura, calcomanías, etc.
- Artículos de desgaste tales como elementos filtrantes, juntas tóricas, etc.
- Partes accesorias tales como mangueras, cubiertas de almacenamiento, etc.
- Fallas debido a desastres naturales y otros sucesos de fuerza mayor que escapan al control del fabricante.
- Problemas causados por partes que no sean repuestos originales de Champion Power Equipment.

## Límites de la garantía implícita y daños consecuentes

Champion Power Equipment rechaza toda obligación de cubrir toda pérdida de tiempo, del uso de este producto, flete, o cualquier reclamo incidental o consecuente por parte de cualquier usuario de este producto. ESTA GARANTÍA Y LAS GARANTÍAS ADJUNTAS DE CONTROL DE EMISIONES U.S. EPA y/o CARB (CUANDO APLICABLES) REEMPLAZAN A TODAS LAS DEMÁS GARANTÍAS, YA SEAN EXPRESAS O IMPLÍCITAS, INCLUYENDO GARANTÍAS DE COMERCIABILIDAD O CAPACIDAD PARA UN PROPOSITO PARTICULAR.

La unidad proporcionada en intercambio quedará sujeta a la garantía de la unidad original. La vigencia de la garantía para la unidad de intercambio se seguirá calculando según la fecha de compra de la unidad original.

Esta garantía le da ciertos derechos legales que pueden cambiar de estado a estado o provincia a provincia. Su estado o provincia puede también tener otros derechos a los cuales usted tenga derecho que no están enlistados en esta garantía.

## Información de contacto

**Dirección**

Champion Power Equipment, Inc.
12039 Smith Ave.
Santa Fe Springs, CA 90670 EE.UU.
www.championpowerequipment.com

**Servicio al cliente**

Sin Costo: 1-877-338-0999
info@championpowerequipment.com
No. Fax: 1-562-236-9429

**Servicio técnico**

Sin Costo: 1-877-338-0999
tech@championpowerequipment.com
24/7 Tech Support: 1-562-204-1188

*Excepto como de otra manera estipulado en cualquier de las siguientes garantías del sistema de control de emisiones (cuando aplicables) adjuntas para el Sistema de Control de Emisiones: Agencia de la Protección Ambiental de EE.UU. (EPA) y/o Consejo de Recursos del Aire de California (CARB).

# GARANTÍA DEL SISTEMA DE CONTROL DE EMISIONES DE CHAMPION POWER EQUIPMENT, INC. (CPE), LA AGENCIA DE PROTECCIÓN MEDIOAMBIENTAL DE LOS ESTADOS UNIDOS (EPA DE EE.UU.) Y LA JUNTA DE RECURSOS DEL AIRE DE CALIFORNIA (CARB)

**Su motor de Champion Power Equipment (CPE) cumple con regulaciones sobre emisiones de EPA de EE.UU. y de la Junta de Recursos del Aire del estado de California (CARB).**

## SUS DERECHOS Y OBLIGACIONES DE GARANTÍA:

La US EPA, La Junta de Recursos del Aire de California y CPE se complacen en explicarles la Garantía de los Sistemas de Control de Emisiones Federal y de California en su equipo pequeño de motor para uso fuera de carretera (SORE) del 2020. En los Estados Unidos y California, los equipos nuevos que utilizan motores pequeños para uso fuera de carretera (SORE) deben ser diseñados, fabricados y equipados para cumplir con las estrictas normas estatales contra la contaminación.

El CPE debe garantizar el sistema de control de emisiones en su pequeño motor para uso fuera de carretera (SORE) y el equipo durante el período de tiempo que se indica a continuación, siempre que no se haya cometido abuso, negligencia, o mantenimiento inadecuado del pequeño motor para uso fuera de carretera (SORE) y el equipo, que averiará el sistema de control de emisiones.

Su sistema de control de emisiones puede incluir piezas como: carburador, sistema de inyección de combustible, el sistema de ignición, convertidor catalítico, depósitos de combustible, tubos de combustible (para combustible líquido y vapores de combustible), tapas de combustible, válvulas, depósitos, filtros, abrazaderas, conectores y otros componentes relacionados. Además, se puede incluir mangueras, bandas, y otros ensamblajes relacionados con las emisiones. Cuando se produzca un problema cubierto por la garantía, CPE reparará su pequeño motor para uso fuera de carretera (SORE) y equipo sin costo para usted, incluyendo el diagnóstico, las piezas y la mano de obra.

## COBERTURA DE LA GARANTÍA DEL FABRICANTE:

Este sistema de control de emisiones tiene una garantía de dos años. Si alguna pieza relacionada con emisiones en su pequeño motor para uso fuera de carretera (SORE) y equipo es defectuosa, será reparada o reemplazada por CPE.

## RESPONSABILIDADES DEL PROPIETARIO DE LA GARANTÍA:

Como propietario del motor pequeño para uso fuera de carretera (SORE) y equipo, es responsable de realizar el mantenimiento necesario indicado en su Manual del propietario. CPE recomienda conservar todos sus recibos por trabajos de mantenimiento de su pequeño motor para uso fuera de carretera (SORE) y equipo, pero CPE no puede negar la cobertura de la garantía únicamente por no presentar los recibos o por su falla de asegurar el desempeño de todo el mantenimiento programado.

Como propietario del motor pequeño para uso fuera de carretera (SORE) y equipo, debe tener en cuenta que CPE puede negar la cobertura de la garantía si su motor pequeño para uso fuera de carretera (SORE) y equipo o una pieza se ha averiado debido a abuso, negligencia, mantenimiento inadecuado o modificaciones no autorizadas.

Usted es responsable de llevar su motor pequeño para uso fuera de la carretera (SORE) y equipo a un centro de servicio o un centro de servicio alternativo autorizado de CPE como se describe en (3)(f) a continuación o al distribuidor de CPE o a CPE, Santa Fe Springs, CA. desde que surja el problema. Las reparaciones en garantía se realizarán en un tiempo razonable, no excediendo los 30 días.

Si tiene alguna cuestión sobre la cobertura de su garantía, contacte con:

Champion Power Equipment, Inc.
Servicio al Cliente
12039 Smith Ave.
Santa Fe Springs, CA 90670
1-877-338-0999
tech@championpowerequipment.com

## GARANTÍA DEL SISTEMA DE EMISIÓNES

**A continuación, se presentan las cláusulas específicas relacionadas con la cobertura de la garantía del sistema de control de emisiones (ECS).**

1. **APLICABILIDAD:** Esta garantía se aplica a modelos del año 1995 y posteriores de motores pequeños de California (SORE) (para otros estados, modelos de motor de 1997 y posteriores). El Período de garantía de ECS comienza en la fecha de entrega al comprador final del nuevo motor o equipo, y se extiende por 24 meses consecutivos a partir de tal fecha.

2. **COBERTURA DE LA GARANTÍA GENERAL DE EMISIONES**
   CPE garantiza al comprador final del nuevo motor o equipo y a los compradores posteriores, que cada uno de sus pequeños motores para uso fuera de carretera (SORE):

   2a. Ha sido diseñado, fabricado y equipado para que cumpla con los estándares de emisiones de la EPA de EE. UU. para motores de encendido por chispa de 19 kilovatios o menos, y con todas las regulaciones aplicables adoptadas por la Junta de Recursos del Aire de California,

   2b. Está libre de defectos en los materiales y mano de obra que provoquen averías en piezas garantizadas idénticas en todos los aspectos materiales a la pieza descrita en la solicitud de certificación del fabricante del motor por un período de dos años.

3. **LA GARANTÍA SOBRE LAS PIEZAS RELACIONADAS CON LAS EMISIONES SE INTERPRETARÁN DE LA SIGUIENTE MANERA:**

   3a. Cualquier pieza en garantía que no tenga programado su reemplazo como parte del mantenimiento requerido en el Manual del propietario, deberá estar garantizada durante el Período de Garantía de ECS. Si alguna de estas piezas se avería durante el Período de Garantía de ECS, debe ser reparada y reemplazada por CPE de acuerdo con la subsección “d” siguiente. Cualquier pieza reparada o reemplazada bajo la Garantía de ECS estará garantizada por un tiempo no menos que el restante Período de Garantía de ECS.

   3b. Cualquier pieza en garantía relacionada con las emisiones que tenga programado su reemplazo solo para una inspección regular según se especifica en el Manual del Propietario, deberá estar en garantía por el Período de Garantía de ECS. Una declaración en dichas instrucciones escritas a efectos de “reparar o reemplazar según sea necesario”, no reducirá el Período de Garantía de ECS. Cualquier pieza reparada o reemplazada bajo la Garantía de ECS estará garantizada por un tiempo no menos que el restante Período de Garantía de ECS.

   3c. Cualquier pieza en garantía relacionada con las emisiones que tenga programado su reemplazo según el mantenimiento requerido en el Manual del propietario, deberá estar en garantía durante el período de tiempo anterior al primer reemplazo programado de esa pieza. Si la pieza se avería antes del primer recambio programado, CPE la reparará o reemplazará de acuerdo con la subsección “d” siguiente. Cualquier pieza relacionada con las emisiones, reparada o reemplazada bajo la Garantía de ECS, deberá estar en garantía por un tiempo no menos que el restante Período de Garantía de ECS antes del primer reemplazo programado para tal pieza relacionada con las emisiones.

   3d. La reparación o reemplazo de cualquier pieza en garantía relacionada con las emisiones según esta Garantía de ECS se realizará en un Centro de Servicio Autorizado de CPE sin cargo para el propietario.

   3e. El propietario no deberá abonar ningún cargo por el trabajo de diagnóstico que determine que una pieza cubierta por la Garantía de ECS es defectuosa, siempre que dicho diagnóstico se realice en un Punto de Servicio Autorizado de CPE.

   3f. CPE se hará cargo de las reparaciones cubiertas por la garantía de emisiones de escape y evaporación en los centros de servicio no autorizados en las siguientes circunstancias:

      i. El servicio es requerido en un centro poblacional con una población de más de 100,000 habitantes según el Censo de 2000 de EE. UU., que no tenga un Centro de Servicio Autorizado de CPE y

      ii. El servicio es requerido a más de 100 millas de un centro de servicio autorizado de CPE. El límite de 100 millas no se aplica en los siguientes estados: Alaska, Arizona, Colorado, Hawaii, Idaho, Montana, Nebraska, Nevada, Nuevo México, Oregón, Texas, Utah y Wyoming.

   3g. CPE será responsable de los daños a otros componentes originales del motor o de las modificaciones aprobadas provocadas por el fallo de una pieza relacionada con las emisiones que esté cubierta por la Garantía de ECS.

   3h. Durante el período de garantía de ECS, el CPE debe mantener un suministro suficiente de piezas relacionadas con las emisiones que estén en garantía para satisfacer la demanda esperada de estas piezas relacionadas con las emisiones y debe obtener partes adicionales si el suministro se ha agotado.

   3i. Cualquier pieza de repuesto relacionada con las emisiones autorizada y aprobada por CPE que no incremente las emisiones de escape o evaporación del motor o sistema del control de emisiones se puede utilizar para el mantenimiento o reparación con garantía de ECS y se suministrará sin cargo al propietario. Tal uso no reduce la obligación de garantía de CPE.

3j. Las partes adicionales o modificadas no aprobadas no se pueden utilizar para modificar o reparar un motor de CPE. Dicho uso anula esta Garantía de ECS y supondrá motivo suficiente para rechazar una reclamación de Garantía de ECS. CPE no será responsable según este documento por las averías de cualquier pieza en garantía de un motor de CPE provocada por el uso de dicha pieza adicional o modificada no aprobada.

## LAS PIEZAS RELACIONADAS CON LAS EMISIONES INCLUYEN LAS SIGUIENTES: (SEGÚN LAS PARTES DE LA LISTA APLICABLES AL MOTOR)

| Sistemas cubiertos por esta garantía | Descripción de piezas |
|---|---|
| Sistema de medición de combustible | Regulador de combustible, Carburador y piezas internas |
| Sistema de inducción de aire | Filtro de aire, Colector de admisión. |
| Sistema de encendido | Bujías y partes, Sistema de encendido por magneto. |
| Sistema del escape | Colector del escape, Convertidor catalítico |
| Partes misceláneas | Tubería, Acopladores, Sellos, Empaques, y Abrazaderas asociados con estos sistemas enlistados. |
| Controles de evaporación | Depósito de combustible, Tapón de combustible, Tubos de combustible (para combustible líquido y vapores de combustible), Conexiones de tubos de combustible, Abrazaderas, Válvulas de alivio de presión, Válvulas de control, Solenoides de control, Controles electrónicos, Diafragmas de control de vacío, Cables de control, Conexiones de control, Válvulas de purga, Juntas, Separador de líquido/vapor, Filtro de carbono, Soportes de montaje del filtro, Conector del puerto de purga del carburador |

## PARA OBTENER EL SERVICIO DE GARANTÍA:

Debe llevar su motor de CPE o el producto en el que está instalado, junto con su tarjeta de registro de garantía u otra prueba de la fecha de compra original a su cargo, a cualquier distribuidor de Champion Power Equipment autorizado por Champion Power Equipment, Inc. para vender y prestar servicio a tal producto de CPE durante su horario de trabajo. Las localizaciones alternativas de servicio definidas en la Sección (3)(f) anterior, deben ser aprobadas por CPE antes del servicio. No se denegarán las reclamaciones por reparaciones o ajustes provocados únicamente por defectos en el material o mano de obra provocados por el mantenimiento o uso incorrecto del motor.

**Si tiene alguna cuestión sobre sus derechos y responsabilidades de garantía, o para obtener servicio de garantía, comuníquese con el Servicio al Cliente de Champion Power Equipment, Inc.**

**Champion Power Equipment, Inc.**
Servicio de Atención al Cliente
12039 Smith Ave.
Santa Fe Springs, CA 90670
1-877-338-0999
tech@championpowerequipment.com