OWNER'S MANUAL - PNEUMATIC BB/PELLET AIR RIFLE 760

4.5 mm BB / .177 caliber pellet

READ ALL INSTRUCTIONS AND WARNINGS BEFORE USING

Crosman Corporation • 7629 Routes 5 & 20 • Bloomfield, NY 14469 • United States of America • www.crosman.com • 1-800-7AIRGUN (724-7486)
If you have questions contact Crosman at 1-800-724-7486, 585-657-6161 or www.crosman.com.

Manual Part number 760KBA515

REMEMBER, THIS AIR RIFLE IS NOT A TOY. ALWAYS TREAT THE AIR RIFLE AS THOUGH IT IS LOADED AND WITH THE SAME RESPECT YOU WOULD A FIREARM.

A SPECIAL MESSAGE TO PARENTS Personal injury or death can result from improper handling if a pellet or BB strikes someone in a vulnerable spot. This air rifle is not a toy. Therefore, if you purchased this air rifle for use by a younger shooter, please make certain he or she operates it under the supervision of an adult.

We are concerned that all users learn to use this gun properly without injury to themselves or others. You may be able to obtain further information for instruction in shooting from one or more of the following groups: Boy Scouts of America, National Rifle Association, conservation clubs, gun clubs, 4-H Clubs, hunter safety groups, or write to Crosman Corporation, Rts 5 & 20, Bloomfield NY 14469. For more information on Crosman products and accessories visit our website at www.crosman.com

⚠WARNING: NOT A TOY. ADULT SUPERVISION REQUIRED. MISUSE OR CARELESS USE MAY RESULT IN SERIOUS INJURY OR DEATH. DANGEROUS WITHIN 550 YARDS (503 METERS)

THIS AIR PISTOL IS INTENDED FOR USE BY THOSE 16 YEARS OF AGE OR OLDER.
YOU AND OTHERS WITH YOU SHOULD ALWAYS WEAR SHOOTING GLASSES TO PROTECT YOUR EYES.
BUYER AND USER HAVE THE DUTY TO OBEY ALL LAWS REGARDING THE USE AND OWNERSHIP OF THIS AIR RIFLE.

⚠WARNING: DO NOT BRANDISH OR DISPLAY THIS AIR RIFLE IN PUBLIC – IT MAY CONFUSE PEOPLE AND MAY BE A CRIME. POLICE AND OTHERS MAY THINK IT IS A FIREARM. DO NOT CHANGE THE COLORATION AND MARKINGS TO MAKE IT LOOK MORE LIKE A FIREARM. THAT IS DANGEROUS AND MAY BE A CRIME.

PROPOSITION 65 ⚠WARNING: THIS PRODUCT CONTAINS ONE OR MORE CHEMICALS KNOWN TO THE STATE OF CALIFORNIA TO CAUSE CANCER AND BIRTH DEFECTS (OR OTHER REPRODUCTIVE HARM).

1. IMPORTANT SAFETY INFORMATION

- **ALWAYS treat the air rifle as though it is loaded and ready to fire.**
- **ALWAYS treat air rifles with the same respect you would a firearm.**
- **ALWAYS store the air rifle unloaded and away from children.**
- **ALWAYS aim in a SAFE DIRECTION.**
- **ALWAYS keep the muzzle of the air rifle pointed in a SAFE DIRECTION.**
- **ALWAYS keep your finger off the trigger and out of the trigger guard until ready to shoot.**
- **ALWAYS keep the air rifle "ON SAFE" until you are ready to shoot (Figure 2).**
- **ALWAYS check to see if the air rifle is "ON SAFE" (Figure 2) and unloaded when removing it from storage.**
- **ALWAYS check to see if the air rifle is "ON SAFE" (Figure 2) and unloaded when handing it to, or receiving it from another person.**
- **ALWAYS have you and others wear shooting glasses to protect your eyes. Wear shooting glasses over reading or prescription glasses.**
- **ALWAYS place a shooting backstop in a location that will be safe should the backstop fail.**
- **ALWAYS check your backstop for wear before and after each use. All backstops are subject to wear and will eventually fail. Replace your backstop if the surface is worn or damaged, or if a ricochet occurs.**
- **ALWAYS use the proper size pellet in your air rifle. Check the markings on your air rifle to verify the pellet size.**
- **NEVER point the air rifle at any person or at anything you do not intend to shoot.**
- **NEVER reuse ammunition.**
- **NEVER shoot at hard surfaces or at the surface of water. The pellet may bounce off or ricochet and hit someone or something you had not intended to hit.**
- **NEVER attempt to disassemble or tamper with your air rifle. Use an Authorized Service Station. Using an unauthorized service or repair center, or modifying the function of your air rifle in any way, may be unsafe and will void your warranty.**

2. LEARN THE PARTS

Learning the names of the parts of your air rifle will help you understand your owner's manual

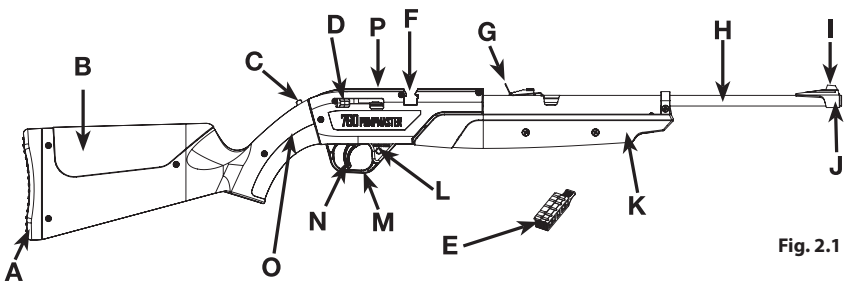

Fig. 2.1

- **A.** Butt
- **B.** Stock
- **C.** BB Retainer Button/Loading Port
- **D.** Bolt
- **E.** Pellet Clip
- **F.** Loading Groove
- **G.** Rear Sight
- **H.** Barrel
- **I.** Front Sight
- **J.** Muzzle
- **K.** Forearm
- **L.** Safety
- **M.** Trigger Guard
- **N.** Trigger
- **O.** BB Reservoir
- **P.** Internal BB Magazine

PINCH POINTS

⚠WARNING: KEEP FINGERS CLEAR OF THE PINCH POINTS SHOWN IN FIG. 2.2

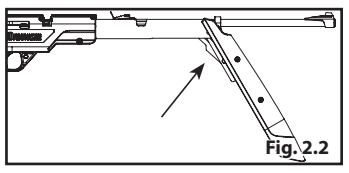

Fig. 2.2

3. OPERATING THE SAFETY

CAUTION: Like all mechanical devices, an air rifle safety can fail. Even when the safety is "ON SAFE", you should continue to handle the air rifle in a safe manner.

1. To put the air rifle "ON SAFE"
   - **a.** Locate the safety directly in front of the trigger
   - **b.** The red ring on the safety button indicates if the safety is on or off (Fig. 3.1)
   - **c.** Push the safety from left to right until it is flush with the trigger guard and no red is showing
   - **d.** The safety is ON and the air rifle is "ON SAFE" when the safety is pressed flush with the trigger guard and no red is showing
2. To take the air rifle "OFF SAFE" and put it in the "FIRE" position
   - **a.** Locate the safety directly in front of the trigger
   - **b.** The safety is in FIRE position, and the air rifle is "OFF SAFE" when the safety is protruding from the trigger guard and red is showing (Fig. 3.1)
3. You should not take the air rifle "OFF SAFE" until after you have read and followed the instructions in this manual on how to load

⚠WARNING: KEEP THE AIR RIFLE IN THE "ON SAFE" POSITION UNTIL YOU ARE ACTUALLY READY TO SHOOT. THEN PUSH THE SAFETY TO THE "OFF SAFE" POSITION

4. CHARGING YOUR AIR RIFLE

⚠WARNING: ALWAYS HOLD THE FOREARM FIRMLY WHEN PUMPING AIR RIFLE. FAILURE TO GRIP THE FOREARM FIRMLY WHILE PUMPING THE AIR RIFLE MAY CAUSE THE FOREARM TO SPRING BACK AND MAY RESULT IN INJURY

CAUTION: Never pump your air rifle less than three or more than 10 times. Over pumping may leave a small amount of air in the air rifle after it is fired and may allow the user to accidentally fire a second, unintended shot without any additional pumping. You must follow the procedure described below for pumping, loading and firing your air rifle each time you shoot. Be sure to hold the forearm firmly as you open it. It could spring back, possibly causing injury.

1. Put the air rifle "ON SAFE" (Fig. 3.1)
2. Place your hands in the same positions as shown in Fig. 4.1. Improper hand placement may result in pinching if you lose hold of the forearm. May result in injury
3. Firmly grip the forearm and open it all the way until it stops and then, with a smooth stroke, return the forearm to its original closed position
4. Use straight strokes while pumping the air rifle
   - **a.** Twisting the forearm while pumping may cause the forearm to break
5. Make sure to use at least three pumps (but no more than 10) to prevent a pellet from jamming in the barrel after firing

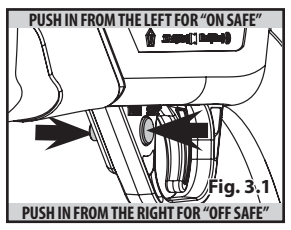

Fig. 3.1

REMINDER: You must follow the procedure described above for pumping, loading and firing your air rifle for each shot.

5. LOADING AND UNLOADING YOUR AIR RIFLE

CAUTION: Refer to the marking on your air rifle for the correct pellet caliber size. Your air rifle was designed to work with Crosman®, Benjamin®, or Copperhead® branded ammunition. Use of any other ammunition may cause injury to you or damage to the air rifle. When following step 5A use BBs only. When following step 5B use .177 caliber pellets only. Never reuse ammunition. Read this entire manual, including the section on reviewing safety, before firing your air rifle.

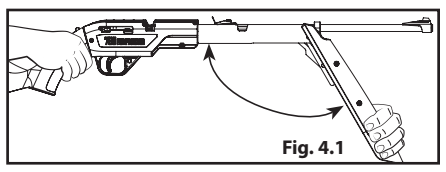

Fig. 4.1

A. Loading BBs:

CAUTION: Fill the BB reservoir with Crosman BBs only. Do not load pellets in the BB reservoir. Use of pellets will jam the BB reservoir.

1. Load BBs into the reservoir
   - **a.** Put the air rifle "ON SAFE" (Fig. 3.1)
   - **b.** Point the air rifle in a SAFE DIRECTION
   - **c.** Locate the BB retainer button on the top of the receiver (Fig. 5.1)
   - **d.** Slide the BB retainer button toward the front of the air rifle to the BB LOAD position (Fig. 5.1)
   - **e.** Pour no more than 200 BBs into the BB reservoir/Loading Port, through the BB LOAD position (Fig. 5.2)
2. Load BBs into the internal BB magazine from the reservoir

IMPORTANT: In order for BBs to fire, they must transfer from the BB reservoir to the internal BB magazine within the rifle

- **a.** Push the BB retainer button all the way back to the UNLOCKED position (Fig. 5.3)

IMPORTANT: The "UNLOCKED" position of the BB retainer button means BBs are free to travel internally between the reservoir and the internal magazine within the rifle.

- **b.** Point the barrel straight down and with a hand twisting motion, shake and twist the air rifle to fill the internal BB magazine (Fig. 5.4)

IMPORTANT: BBs will only transfer from the reservoir to the magazine if the air rifle is tilted downward and the BB retainer button is in the UNLOCKED position (Fig. 5.3).

- **c.** To keep BBs from transferring back into the BB reservoir after loading them into the internal BB magazine, slide the BB retainer button to the SHUT position (Fig. 5.5). In this position, BBs remain in the internal BB magazine and will not roll back into the BB reservoir.

3. Prepare to shoot BBs
   - **a.** Position the EMPTY pellet clip so that the bolt feeds a BB through a pellet chamber
   - **b.** With the barrel tilted downward, cock the bolt by pulling it all the way back (two clicks) then push it all the way forward. The magnetic bolt will pick up a BB.
   - **c.** The BB is now in a position to be fired out of the barrel
   - **d.** Read Section 6 on aiming and firing safely

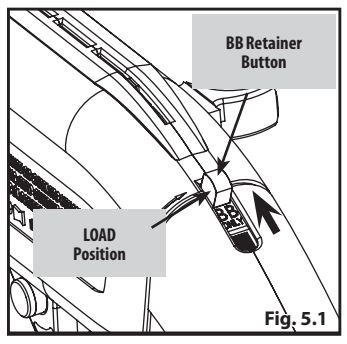

Fig. 5.1

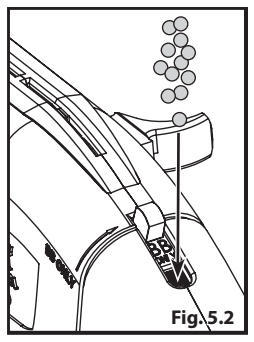

Fig. 5.2

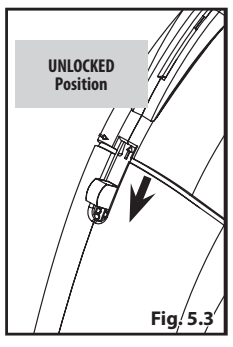

Fig. 5.3

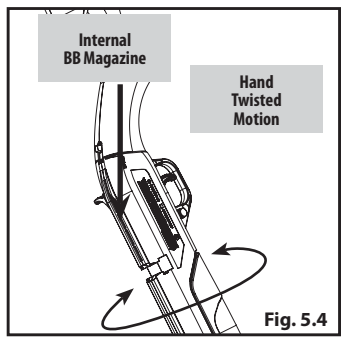

Fig. 5.4

B. Loading Pellets: (use .177 caliber pellets only)

CAUTION: To avoid jams or deforming pellets, make sure each pellet skirt is level or slightly below the surface of the clip before inserting the clip.

1. Put the air rifle "ON SAFE" (Fig. 3.1)
2. Point the air rifle in a SAFE DIRECTION
3. Unload all of the BBs from the internal magazine (Section 5.C.). Failure to unload BBs from the internal magazine before loading a pellet may cause the air rifle to jam.
4. Locate the pellet clip (Fig. 5.6)
5. Pull the bolt all the way back (two clicks)
6. Place a pellet (nose first), in each of the five pellet chambers (Fig. 5.6) of the pellet clip
7. Replace the pellet clip making sure to line up one of the pellet chambers with the barrel chamber (Fig. 5.7)

IMPORTANT: If the pellet clip is not lined up properly, you will not be able to push the bolt forward.

8. Push the bolt all the way forward. The pellet is now in a position to fire out of the barrel.

IMPORTANT: If the pellet clip is not lined up properly, the bolt cannot be pushed forward. Do not force the bolt forward. Adjust the clip if necessary.

9. The pellet is now in a position to be fired.
10. Repeat steps 5, 7, 8 and 9 for each pellet chamber as you charge and shoot the air rifle.
11. Read Section 6 on aiming and firing safely.

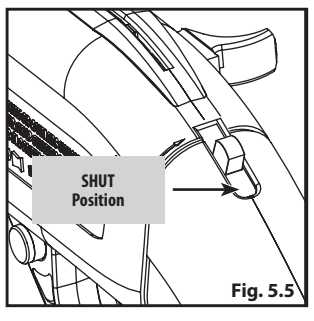

Fig. 5.5

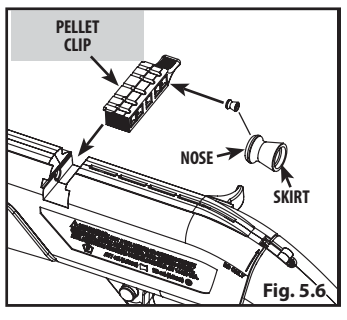

Fig. 5.6

C. Unloading BBs:

⚠WARNING: EVEN THOUGH YOU GO THROUGH THE UNLOADING PROCEDURE, CONTINUE TO TREAT THE AIR RIFLE AS THOUGH IT WERE LOADED. DO NOT POINT AT ANYTHING YOU DO NOT INTEND TO SHOOT.

IMPORTANT: To completely unload BBs, they must be removed from 3 areas of the air rifle.

1. Internal magazine
2. Reservoir
3. Tip of the magnetic bolt
   - **a.** Internal Magazine
     - **i.** Put the air rifle "ON SAFE" (Fig. 3.1)
     - **ii.** Point the air rifle in a SAFE DIRECTION
     - **iii.** Retract the bolt
     - **iv.** Remove the pellet clip
     - **v.** Locate the BB retainer button on top of the receiver (Fig. 5.1)
       - **a.** Slide the BB retainer button to the UNLOCKED position (Fig. 5.3)
     - **vi.** Tilt the barrel upward
     - **vii.** With a hand twisting motion, shake and twist the air rifle until ALL of the BBs transfer from the internal BB magazine into the BB reservoir

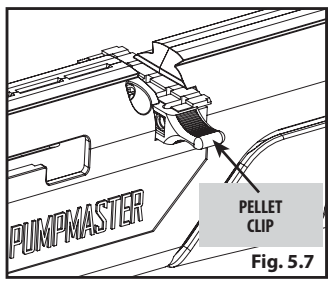

Fig. 5.7

IMPORTANT: If you still see BBs in the internal BB magazine, continue twisting and shaking the air rifle until they transfer into the BB reservoir

   - **b.** Reservoir
     - **i.** Put the BB retainer button in the LOAD position (Fig. 5.1) to block the BBs from re-entering the internal magazine
     - **ii.** Turn the gun so the BB Loading Port hole is facing down
     - **iii.** Tilt the barrel upward and the gun upside down and shake until all the BBs fall out of the reservoir and you no longer hear them in the air rifle
   - **c.** Tip of Magnetic Bolt
     - **i.** Tilt the air rifle (barrel downward), pointing in a SAFE DIRECTION
     - **ii.** Pull the bolt all the way back (two clicks) and then slowly forward looking to see if there is a BB on the magnetic bolt
     - **iii.** If there is a BB on the magnetic bolt, use your fingertip to remove it
     - **iv.** If your air rifle is not pumped, follow section 4 on charging your air rifle
     - **v.** Point the air rifle in a SAFE DIRECTION
     - **vi.** Close the bolt
     - **vii.** Take the air rifle "OFF SAFE" (Fig. 3.1) and fire. This will unload the BB from the magnetic bolt
     - **viii.** If any BBs are still visible in the internal magazine, repeat this unloading procedure until no BBs are visible on the magnetic bolt

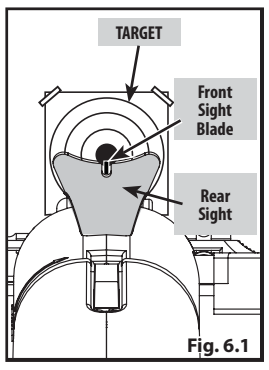

Fig. 6.1

D. Unloading Pellets:

CAUTION: Never use sharp metal tools to remove pellets as this may cause injury to you or damage to the air rifle

1. Put the air rifle "ON SAFE" (Fig. 3.1)
2. Pull the bolt all the way back
3. Remove the pellet clip
4. Use a .177 caliber ramrod (not included) to gently push each pellet out of the clip
5. Lay the clip aside
6. With the air rifle "ON SAFE", pump the air rifle three times (Section 4) and cock the bolt by pulling it all the way back and pushing it forward.
7. Take the air rifle "OFF SAFE", point the air rifle in a SAFE DIRECTION and pull the trigger to fire.
8. Put the air rifle "ON SAFE"
9. Another way of unloading the air rifle is to follow the directions listed under Section 8 "Clearing a jammed pellet or BB"
10. Put the empty clip back in your air rifle

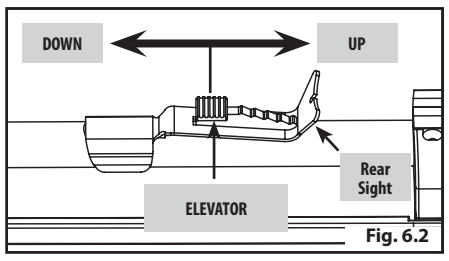

Fig. 6.2

6. AIMING AND FIRING SAFELY

CAUTION: REMEMBER, choose your targets carefully and be sure that the area around the target is clear. THINK what you will hit if you miss the target! Do not store your gun cocked or loaded. You and others with you should always wear shooting glasses to protect your eyes

A. Aiming the Air rifle

1. Your air rifle is designed for target shooting and is suited for both indoor and outdoor use.
2. Follow the instructions for charging (Section 4) and loading ammo (Section 5)
3. The air rifle is correctly aimed when the front sight blade is positioned exactly in the center of the notch of the rear sight. The bulls-eye should appear to rest on the top of the front sight (Fig. 6.1)

B. Sight Adjustment

1. The rear sight may be adjusted to shoot higher or lower (elevation). Move the rear sight elevator back to make the BB or pellet hit higher on the target.
2. When moving the elevator, slightly lift the rear sight and reset it on the desired notch in the elevator (Fig. 6.2)

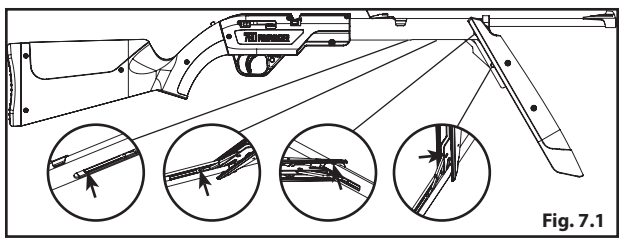

Fig. 7.1

C. Firing the Air Rifle

1. When you are sure of your target and backstop, and the area around the target is clear, take the air rifle "OFF SAFE" (Fig. 3.1) and pull the trigger to fire
2. Do not re-use ammo because it could cause damage to your air rifle

Reminder: You must follow the procedure for charging, loading and firing your air rifle each time you shoot.

7. MAINTENANCE

A. General Maintenance

1. Periodically tighten all stock fasteners
2. Check and tighten scope mounts
3. To ensure that your air rifle maintains uniform power, it is important that you apply a drop of Crosman 0241 PellgunOil every 250 shots
   - **a.** Put one drop of Crosman 0241 PellgunOil (available at crosman.com) on the pump pivot pins and the pump cup in the pump mechanism (Fig. 7.1)
   - **b.** DO NOT use petroleum distillate based oil or solvent and DO NOT over-oil as this can cause damage to the air rifle
4. A light coat of Pellgunoil® on the barrel helps prevent rust
5. If you drop the air rifle, visually inspect it for damage before using it again
6. Periodically check your air rifle. If anything seems changed, like a shorter or weaker trigger pull, this may mean worn out or broken parts
   - **a.** Call customer service for assistance before using your air rifle again 1-800-7AIRGUN (1-800-724-7486)

⚠WARNING: DO NOT ATTEMPT TO DISASSEMBLE YOUR AIR RIFLE. DO NOT MODIFY OR ALTER YOUR AIR RIFLE. ATTEMPTS TO MODIFY THE AIR RIFLE IN ANY WAY INCONSISTENT WITH THIS MANUAL MAY MAKE YOUR AIR RIFLE UNSAFE TO USE, CAUSE SERIOUS INJURY OR DEATH, AND WILL VOID THE WARRANTY. USE CROSMAN PELLGUNOIL ONLY AND DO NOT OVER-OIL. TO DO SO CAN CAUSE POSSIBLE DAMAGE TO THE GUN AND INJURY TO THE SHOOTER AND BYSTANDERS.

8. CLEARING A JAMMED PELLET OR BB

⚠WARNING: IF A BB OR PELLET DOES NOT FIRE AFTER COMPLETING THE OPERATION STEPS, THE AIR RIFLE MAY BE JAMMED. AN UNFIRED PROJECTILE IN THE BARREL CAN BE A DANGEROUS SITUATION. DO NOT RELOAD THE AIR RIFLE IF A PELLET OR BB IS JAMMED. DO NOT PUMP THE AIR RIFLE DURING THE REMOVAL OF A JAMMED PELLET. NEVER LOOK DOWN THE BARREL TO SEE IF A JAM HAS BEEN CLEARED.

1. Put your air rifle "ON SAFE" (Fig. 3.1)
2. Open the bolt by pulling it all the way back
3. If shooting BBs, unload the BBs from the internal magazine (Section 5C)
4. If shooting pellets, remove and unload the clip (Section 5D)
5. While pointing in a SAFE DIRECTION, hold the gun in the position shown in Figure 8.1
6. Insert the tapered end of a .177 caliber cleaning rod (not included) into the muzzle end of the barrel.
7. CAREFULLY and slowly, apply more pressure until you push the pellet or BB out of the gun.
8. When the tip of the rod is visible, stop applying pressure to avoid damaging the bolt.
9. DO NOT reuse that pellet.

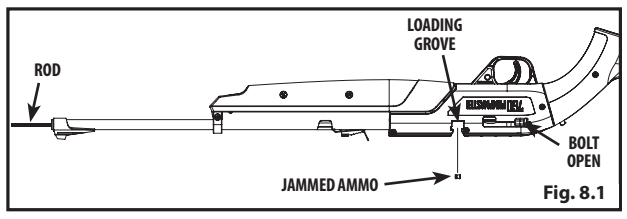

Fig. 8.1

NOTE: If you are not able to unjam your air rifle by following the "clearing a jammed pellet" procedure, take no further action. An Authorized Service Station will unjam your air rifle.

PERFORMANCE

Many factors affect velocity, including brand of projectile, type of projectile, lubrication, barrel condition and temperature. This air pistol was designed to function best with CROSMAN® and BENJAMIN® branded ammunition. Use of other ammunition may cause the air pistol to malfunction.

LIMITED ONE YEAR WARRANTY

This product is warranted to the retail consumer for one year from date of retail purchase against defects in material and workmanship and is transferable. You should retain the original sales receipt as record of date of purchase. If no receipt, the product is warranted for one year from date of manufacture.

WHAT IS COVERED:

1. Replacement parts and labor.
2. Transportation charges to consumer for repaired product.

WHAT IS NOT COVERED:

1. Transportation charges to Authorized Service Station for defective product.
2. Damages caused by abuse, modification or failure to perform normal maintenance – see Owner's Manual.
3. Any other expense.
4. CONSEQUENTIAL DAMAGES, INCIDENTAL DAMAGES, OR INCIDENTAL EXPENSES INCLUDING DAMAGE TO PROPERTY. SOME LOCAL, STATE OR FEDERAL LAWS DO NOT ALLOW THE EXCLUSION OR LIMITATION OF INCIDENTAL OR CONSEQUENTIAL DAMAGES SO THE ABOVE LIMITATION OR EXCLUSION MAY NOT APPLY TO YOU.

IMPLIED WARRANTIES

ANY IMPLIED WARRANTIES INCLUDING THE IMPLIED WARRANTIES OF MERCHANTABILITY AND FITNESS FOR A PARTICULAR PURPOSE ARE LIMITED IN DURATION TO ONE YEAR FROM DATE OF RETAIL PURCHASE. SOME STATES DO NOT ALLOW LIMITATIONS ON HOW LONG AN IMPLIED WARRANTY LASTS SO THE ABOVE LIMITATIONS MAY NOT APPLY TO YOU.

To the extent any provision of this warranty is prohibited by federal, state or municipal law, which cannot be preempted, it shall not be applicable. This warranty gives you specific legal rights and you may have other rights, which vary, from state to state.

STOP – BEFORE YOU RETURN THIS PRODUCT TO THE STORE

Save on gas and avoid the trip back to the store. Contact our Customer Service/Technical Support representatives for information and trouble-shooting help. Call 1-800-7AIRGUN (1-800-724-7486) or find answers to frequently asked questions at www.crosman.com.

WARRANTY CLAIM AND REPAIR SERVICE

If your air gun needs repair - DO NOT ATTEMPT TO DISASSEMBLE IT! Your air gun requires special tools and fixtures to repair it. Any disassembly or modification not performed by a Crosman Authorized Service Center will void the warranty.

U.S. Customers - Contact Crosman Customer Service at 800-724-7486 or email us via www.crosman.com. You will be instructed where and how to send your air gun in for repair under warranty or referred to one of our authorized service centers in your area.

Crosman Corporation
Attn: Warranty Dept.
7629 Route 5 & 20
Bloomfield, NY 14469

Include with your product a copy of your receipt and a brief description of the problem. Be sure to indicate your name, mailing address, email address and telephone number. Allow 2-4 weeks for repairs. We recommend you use a method of shipping that provides you with a tracking number and insurance options. Crosman is not liable for any damaged, lost or stolen merchandise during shipping.

Canadian Customers - Contact the Gravel Agency, in Quebec at 866- 662-4869.

Outside U.S. Customers - Please contact your point of purchase dealer/distributor. If you do not know your dealer/distributor, contact our International Dept. for assistance at 585-657-6161 or email us via www.crosman.com.

Crosman and Benjamin are trademarks of Crosman Corporation in the Unites States and other countries.
© 2014 Crosman Corporation

MANUAL DEL PROPIETARIO - RIFLE DE AIRE NEUMÁTICO DE BALINES Y PERDIGONES 760

Balines de 4.5 mm / perdigones calibre .177

LEA TODAS LAS INSTRUCCIONES Y ADVERTENCIAS ANTES DE USARLO

Crosman Corporation • 7629 Routes 5 & 20 • Bloomfield, NY 14469 • Estados Unidos de América
www.crosman.com • 1-800-7AIRGUN (724-7486) • Núm. de pieza del manual

760KBA515

Si tiene cualquier pregunta, comuníquese con Crosman al 1-800-724-7486, 585-657-6161 o en www.crosman.com.

RECUERDE QUE ESTE RIFLE DE AIRE NO ES UN JUGUETE. SIEMPRE TRATE EL RIFLE DE AIRE COMO SI ESTUVIERA CARGADO Y CON EL MISMO RESPETO QUE LE TENDRÍA A UN ARMA DE FUEGO.

MENSAJE ESPECIAL A LOS PADRES Pueden producirse lesiones personales o la muerte debido a la manipulación incorrecta si un perdigón o un balín golpean a alguien en un punto vulnerable. Este rifle de aire no es un juguete. Por lo tanto, si ha adquirido este rifle de aire comprimido para ser usado por un tirador más joven, asegúrese de que lo utilice bajo la supervisión de un adulto.

Nos preocupa que todos los usuarios aprendan a usar esta arma correctamente sin que sufran lesiones ellos mismos u otras personas. Podrá obtener más información para la instrucción de tiro de uno o más de los siguientes grupos: Boy Scouts of America, Asociación Nacional del Rifle, clubes de conservación, clubes de armas, clubes 4-H, grupos de seguridad de cazadores, o escriba a Crosman Corporation, Rts 5 & 20, Bloomfield NY 14469. Para obtener más información sobre los productos y accesorios Crosman, visite nuestro sitio web en www.crosman.com

⚠ADVERTENCIA: NO ES UN JUGUETE. SE REQUIERE LA SUPERVISIÓN DE UN ADULTO. EL USO INCORRECTO O DESCUIDADO PUEDE CAUSAR LESIONES GRAVES O LA MUERTE. PUEDE SER PELIGROSO HASTA A 550 YARDAS (503 METROS).

ESTE RIFLE DE AIRE ESTÁ PENSADO PARA SER UTILIZADO POR PERSONAS DE 16 AÑOS O MÁS.
USTED Y LOS DEMÁS QUE ESTÉN CON USTED DEBEN USAR SIEMPRE ANTEOJOS PARA DISPARAR CON OBJETO DE PROTEGERSE LOS OJOS.
EL COMPRADOR Y EL USUARIO TIENEN LA OBLIGACIÓN DE OBEDECER TODAS LAS LEYES REFERENTES AL USO Y PROPIEDAD DE ESTE RIFLE DE AIRE.

⚠ADVERTENCIA: NO BLANDA NI MUESTRE ESTE RIFLE DE AIRE EN PÚBLICO; PUEDE CONFUNDIR A LA GENTE Y PUEDE SER UN DELITO. LA POLICÍA Y OTRAS PERSONAS PUEDEN PENSAR QUE SE TRATA DE UN ARMA DE FUEGO. NO CAMBIE LA COLORACIÓN O LAS MARCAS DE MODO QUE TENGA UN ASPECTO MÁS PARECIDO AL DE UN ARMA DE FUEGO. ES PELIGROSO Y PODRÍA TRATARSE DE UN DELITO.

⚠ADVERTENCIA: DE LA PROPUESTA 65: ESTE PRODUCTO CONTIENE UNA O MÁS SUSTANCIAS QUÍMICAS QUE EL ESTADO DE CALIFORNIA HA DETERMINADO QUE OCASIONAN CÁNCER Y DEFECTOS CONGÉNITOS (U OTROS DAÑOS REPRODUCTIVOS).

1. INFORMACIÓN IMPORTANTE DE SEGURIDAD

- **Trate SIEMPRE al rifle de aire como si estuviera cargado y listo para disparar.**
- **SIEMPRE trate los rifles de aire con el mismo respeto que le tendría a un arma de fuego.**
- **SIEMPRE guarde el rifle de aire descargado y lejos de los niños.**
- **SIEMPRE apunte en una DIRECCIÓN SEGURA.**
- **Mantenga SIEMPRE la boca del rifle de aire apuntando en una DIRECCIÓN SEGURA.**
- **Mantenga SIEMPRE el dedo apartado del gatillo y fuera del guardamonte hasta que esté listo para disparar.**
- **Mantenga SIEMPRE el seguro del rifle de aire activado ("ON SAFE") hasta que esté listo para disparar (Figura 3A).**
- **Compruebe SIEMPRE que el rifle de aire tenga el seguro puesto ("ON SAFE") (Figura 3A) y que esté descargado al sacarlo de su almacenamiento.**
- **Compruebe SIEMPRE que el rifle de aire tenga el seguro puesto ("ON SAFE") (Figura 3A) y que esté descargado al entregárselo a otra persona o al recibirlo de ella.**
- **Cuide que usted y los demás utilicen SIEMPRE anteojos para disparar a fin de protegerse los ojos. Utilice anteojos para disparar sobre sus anteojos para lectura o recetados.**
- **Coloque SIEMPRE el respaldo en un lugar que sea seguro si llegase a fallar.**
- **Compruebe SIEMPRE el desgaste del respaldo antes y después de cada uso. Todos los respaldos están sujetos a desgaste y con el tiempo fallarán. Reemplace el respaldo si la superficie está desgastada o dañada, o si ocurre un rebote.**
- **Utilice SIEMPRE perdigones del tamaño adecuado para su rifle de aire. Compruebe las marcas de su rifle de aire para verificar el tamaño de los perdigones.**
- **NUNCA apunte el rifle de aire a ninguna persona o cosa a las que no tenga la intención de dispararles.**
- **NUNCA reutilice la munición.**
- **NUNCA dispare contra superficies duras o a la superficie del agua. El perdigón puede rebotar y golpear a alguien o algo a los que usted no tuviera intención de dispararles.**
- **NUNCA intente desmontar su rifle de aire ni alterarlo. Use una estación de servicio autorizada. El uso de centros de servicio o reparación no autorizados o la modificación de la función de su rifle de aire en cualquier manera puede ser inseguro y anularán la garantía.**

2. CONOZCA LAS PIEZAS

Aprender los nombres de las partes de su nuevo rifle de aire le ayudará a entender su manual del propietario

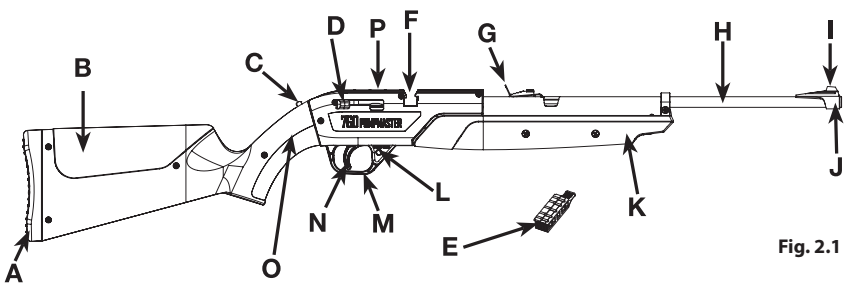

Fig. 2.1

- **A.** Cantonera
- **B.** Culata
- **C.** Botón retenedor de balines/Puerto de carga
- **D.** Cerrojo
- **E.** Cargador de perdigones
- **F.** Ranura de carga
- **G.** Mira trasera
- **H.** Cañón
- **I.** Mira delantera
- **J.** Boca
- **K.** Guardamano
- **L.** Seguro
- **M.** Guardamonte
- **N.** Gatillo
- **O.** Depósito de balines
- **P.** Cargador interno de balines

PUNTOS DE PELLIZCO

⚠ADVERTENCIA: MANTENGA LOS DEDOS ALEJADOS DE LOS PUNTOS DE PELLIZCO QUE SE MUESTRAN EN LA FIG. 2.2

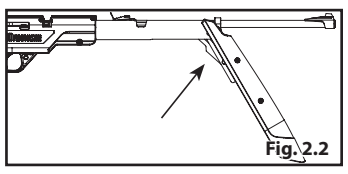

Fig. 2.2

3. FUNCIONAMIENTO DEL SEGURO

PRECAUCIÓN: Como todos los dispositivos mecánicos, el seguro de un rifle de aire puede fallar. Incluso con el seguro activado ("ON SAFE"), debe seguir manipulando el rifle de aire de modo seguro.

1. Para activar el seguro del rifle de aire ("ON SAFE")
   - **a.** Encuentre el seguro directamente enfrente del gatillo
   - **b.** El anillo rojo en el botón del seguro indica si el seguro está activado o desactivado (Fig. 3.1)
   - **c.** Empuje el seguro de izquierda a derecha hasta que esté a ras del guardamonte y no se vea el color rojo
   - **d.** El seguro está ACTIVADO y el rifle de aire está "ON SAFE" cuando el seguro está presionado a ras del guardamonte y no se ve el rojo (Fig.
2. Para quitar el seguro del rifle de aire ("OFF SAFE") y ponerlo en posición de fuego ("FIRE")
   - **a.** Encuentre el seguro directamente enfrente del gatillo
   - **b.** El seguro está en posición de FUEGO y el rifle de aire está con el seguro desactivado ("OFF SAFE") cuando el seguro está sobresaliendo del guardamonte y se ve el color rojo (Fig. 3.1)
3. No debe quitar el seguro ("OFF SAFE") del rifle de aire sino hasta después de haber leído y seguido las instrucciones de este manual sobre cómo hacer la carga.

⚠ADVERTENCIA: MANTENGA EL RIFLE CON EL SEGURO APLICADO ("ON SAFE") HASTA QUE ESTÉ REALMENTE LISTO PARA DISPARAR. ENTONCES EMPUJE EL SEGURO A LA POSICIÓN DE DESACTIVADO ("OFF SAFE")

4. CARGA DE SU RIFLE DE AIRE

⚠ADVERTENCIA: SIEMPRE SOSTENGA FIRMEMENTE EL GUARDAMANO AL BOMBEAR EL RIFLE DE AIRE. NO SUJETAR EL GUARDAMANO FIRMEMENTE DURANTE EL BOMBEO DEL RIFLE DE AIRE PUEDE PROVOCAR QUE VUELVA VIOLENTAMENTE Y PUEDE PRODUCIR LESIONES.

PRECAUCIÓN: Nunca bombee su rifle de aire menos de tres ni más de 10 veces. Bombear en exceso puede dejar una pequeña cantidad de aire en el rifle de aire después de dispararlo y podría permitirle al usuario hacer un segundo disparo accidental, involuntario, sin bombear más. Debe seguir el procedimiento descrito más adelante para bombear, cargar y disparar su rifle de aire cada vez que dispare. Asegúrese de sostener el guardamano firmemente mientras lo abre. Podría volver súbitamente, posiblemente causando lesiones.

1. Active el seguro del rifle de aire ("ON SAFE") (Fig. 3.1)
2. Coloque las manos en la posición que se muestra en la Fig. 4.1. La colocación incorrecta de la mano puede resultar en un pellizco si se le escapa el guardamano. Puede provocar lesiones
3. Sujete firmemente el guardamano y ábralo completamente hasta que se detenga, y luego, con un movimiento uniforme, devuélvalo a su posición original cerrada.
4. Use movimientos rectos al bombear el rifle de aire
   - **a.** Retorcer el guardamano mientras bombea puede hacer que se rompa
5. Asegúrese de utilizar al menos tres bombeos (pero no más de 10) para impedir que un perdigón se atasque en el cañón después de disparar.

EMPUJE HACIA DENTRO DESDE LA IZQUIERDA PARA PONER EL SEGURO ("ON SAFE")

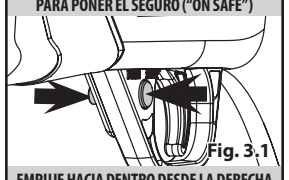

Fig. 3.1

EMPUJE HACIA DENTRO DESDE LA DERECHA PARA QUITAR EL SEGURO ("OFF SAFE").

RECORDATORIO: Debe seguir el procedimiento descrito anteriormente para bombear, cargar y disparar su rifle de aire cada vez que dispare.

5. CARGAR Y DESCARGAR SU RIFLE DE AIRE

PRECAUCIÓN: Compruebe las marcas de su rifle de aire para verificar el calibre correcto de los perdigones. Su rifle de aire se diseñó para funcionar con munición de la marca Crosman®, Benjamin® o Copperhead®. El uso de cualquier otra munición puede causarle lesiones a usted o dañar el rifle de aire. Al seguir el paso 5A, utilice solamente balines. Al seguir el paso 5B, utilice solamente perdigones calibre .177. Nunca reutilice la munición. Lea todo este manual, incluida la sección sobre la revisión de seguridad, antes de disparar su rifle de aire.

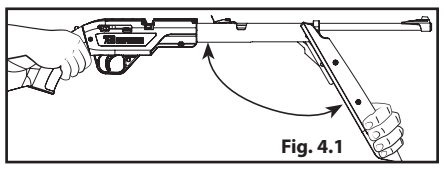

Fig. 4.1

A. Carga de los balines:

PRECAUCIÓN: Llene el depósito de balines únicamente con balines Crosman. No cargue perdigones en el depósito de balines. El uso de perdigones atascará el depósito de balines.

1. Vierta balines en el depósito
   - **a.** Active el seguro del rifle de aire ("ON SAFE") (Fig. 3.1)
   - **b.** Apunte el rifle de aire en una DIRECCIÓN SEGURA
   - **c.** Encuentre el botón retenedor de balines que está en la parte superior del receptor (Fig. 5.1)
   - **d.** Deslice el botón retenedor de balines hacia el frente del rifle de aire a la posición de carga ("LOAD") de balines (Fig. 5.1)
   - **e.** Vierta no más de 200 balines en el depósito/puerto de carga, a través de la posición de carga ("LOAD") de balines (Fig. 5.2)
2. Cargue los balines en el cargador interno desde el depósito

IMPORTANTE: A fin de que se disparen los balines, deben transferirse del depósito de balines al cargador interno dentro del rifle

- **a.** Empuje el botón retenedor de balines completamente hacia atrás a la posición de desbloqueado ("UNLOCKED") (Fig. 5.3)

IMPORTANTE: La posición "desbloqueado" ("UNLOCKED") del botón retenedor de balines significa que éstos están libres para viajar internamente entre el depósito y el cargador interno dentro del rifle.

- **b.** Apunte el cañón recto hacia abajo y, con un movimiento de giro de la mano, sacuda y gire el rifle de aire para llenar el cargador interno de balines (Fig. 5.4)

IMPORTANTE: Los balines sólo se transferirán desde el depósito al cargador si el rifle de aire está inclinado hacia abajo y el botón retenedor de balines está en posición de desbloqueo ("UNLOCKED") (Fig. 5.3).

- **c.** Para evitar que los balines se transfieran hacia el depósito de balines después de introducirlos en el cargador interno, deslice el botón retenedor a la posición cerrada ("SHUT") (Fig. 5.5). En esta posición, los balines permanecen en el cargador interno y no pueden rodar de vuelta al depósito de balines.

3. Prepárese para disparar balines
   - **a.** Coloque el cargador de perdigones VACÍO de modo que el cerrojo alimente un balín a través de una de las recámaras de perdigones
   - **b.** Con el cañón inclinado hacia abajo, amartille el cerrojo tirando de él completamente hacia atrás (dos clics) y luego empujándolo totalmente hacia delante. El cerrojo magnético recogerá un balín.
   - **c.** El balín está ahora en posición para dispararse por el cañón.
   - **d.** Lea la Sección 6 sobre apuntar y disparar con seguridad

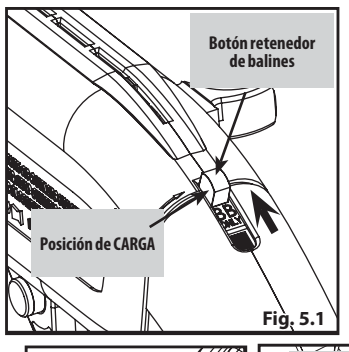

Fig. 5.1

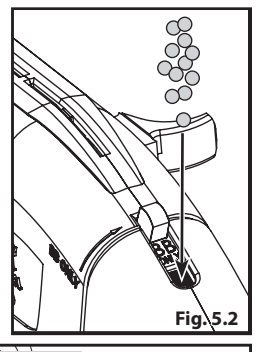

Fig. 5.2

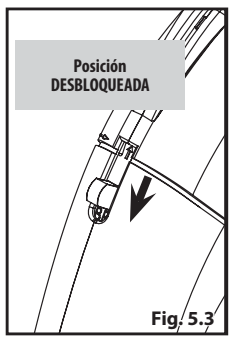

Fig. 5.3

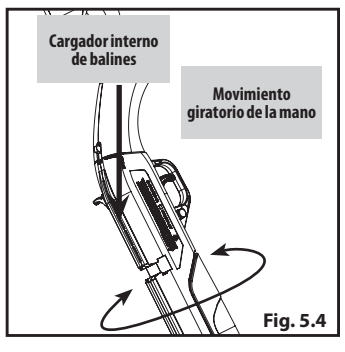

Fig. 5.4

B. Carga de los perdigones: (utilice solamente perdigones calibre .177)

PRECAUCIÓN: Para evitar atascos o la deformación de los perdigones, asegúrese de que el faldellín de cada perdigón esté al ras o ligeramente por debajo de la superficie del cargador antes de insertar éste.

1. Active el seguro del rifle de aire ("ON SAFE") (Fig. 3.1)
2. Apunte el rifle de aire en una DIRECCIÓN SEGURA
3. Descargue todos los balines del cargador interno (sección 5C). No descargar los balines del cargador interno antes de cargar un perdigón puede causar que se atasque el rifle de aire.
4. Encuentre el cargador de perdigones (Fig. 5.6)
5. Tire del cerrojo completamente hacia atrás (dos clics)
6. Coloque un perdigón (con la nariz por delante) en cada una de las cinco recámaras de perdigones (Fig. 5.6) del cargador de perdigones
7. Vuelva a colocar en su sitio el cargador de perdigones asegurándose de alinear una de las recámaras de perdigones con la recámara del cañón (Fig. 5.7)

IMPORTANTE: Si el cargador de perdigones no está alineado correctamente, no podrá empujar el cerrojo hacia delante.

8. Empuje el cerrojo completamente hacia delante. El perdigón está ahora en posición para dispararse por el cañón.

IMPORTANTE: Si el cargador de perdigones no está alineado correctamente, el cerrojo no puede empujarse hacia delante. No fuerce el cerrojo hacia delante. Ajuste el cargador de ser necesario.

9. El perdigón está ahora en posición para dispararse.
10. Repita los pasos 5, 7, 8 y 9 para cada cámara de perdigones conforme carga y dispara el rifle de aire.
11. Lea la Sección 6 sobre apuntar y disparar con seguridad.

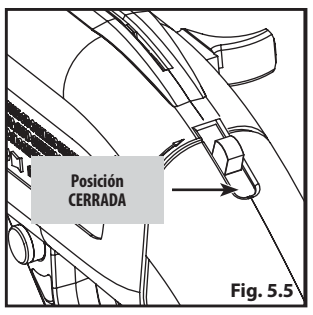

Fig. 5.5

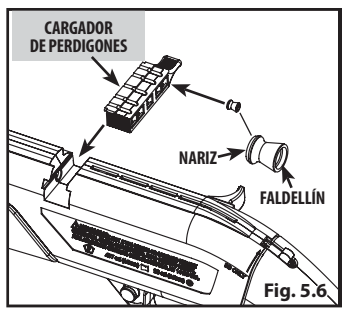

Fig. 5.6

C. Descarga de los balines:

⚠ADVERTENCIA: AUNQUE SIGA TODO EL PROCEDIMIENTO DE DESCARGA, SIGA TRATANDO EL RIFLE DE AIRE COMO SI ESTUVIERA CARGADO. NUNCA APUNTE HACIA NADA A LO QUE NO TENGA INTENCIÓN DE DISPARARLE.

IMPORTANTE: Para descargar completamente los balines, deben eliminarse de 3 áreas del rifle de aire.

1. Cargador interno
2. Depósito
3. Punta del cerrojo magnético
   - **a.** Cargador interno
     - **i.** Active el seguro del rifle de aire ("ON SAFE") (Fig. 3.1)
     - **ii.** Apunte el rifle de aire en una DIRECCIÓN SEGURA
     - **iii.** Retraiga el cerrojo
     - **iv.** Quite el cargador de perdigones
     - **v.** Encuentre el botón retenedor de balines que está en la parte superior del receptor (Fig. 5.1)
       - **a.** Deslice el botón retenedor de balines a la posición de DESBLOQUEADO ("UNLOCKED") (Fig. 5.3)
     - **vi.** Incline el cañón hacia arriba
     - **vii.** Con un movimiento de giro de la mano, sacuda y gire el rifle de aire hasta que TODOS los balines se transfieran del cargador interno de balines al depósito de balines

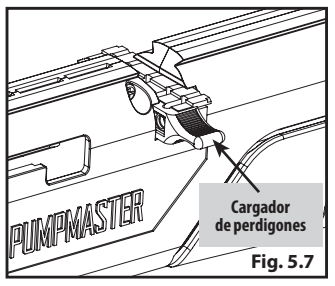

Fig. 5.7

IMPORTANTE: Si todavía ve balines en el cargador interno, continúe girando y sacudiendo el rifle de aire hasta que todos ellos se transfieran al depósito de balines

- **b.** Depósito
  - **i.** Empuje el botón retenedor de balines a la posición de carga ("LOAD") (Fig. 5.1) para bloquear éstos, impidiendo que vuelvan a entrar en el cargador interno
  - **ii.** Gire el arma de modo que el agujero del puerto de carga de balines esté mirando hacia abajo
  - **iii.** Incline el cañón hacia arriba y el rifle de cabeza y sacuda hasta que todos los balines hayan caído del depósito y ya no los pueda oír en el rifle de aire
- **c.** Punta del cerrojo magnético
  - **i.** Incline el rifle de aire (cañón hacia abajo), apuntando en una DIRECCIÓN SEGURA
  - **ii.** Tire del cerrojo totalmente hacia atrás (dos clics) y luego lentamente hacia delante para ver si hay un balín en el cerrojo magnético
  - **iii.** Si hay un balín en el cerrojo magnético, retírelo con la punta del dedo
  - **iv.** Si el rifle de aire no se ha bombeado, siga lo indicado en la sección 4 para cargar el rifle de aire
  - **v.** Apunte el rifle de aire en una DIRECCIÓN SEGURA
  - **vi.** Cierre el cerrojo
  - **vii.** Quite el seguro del rifle de aire ("OFF SAFE") (Fig. 3.1) y dispare. Esto descargará el balín del cerrojo magnético
  - **viii.** Si aún hay balines visibles en el cargador interno, repita este procedimiento de descarga hasta que ya no haya balines visibles en el cerrojo magnético.

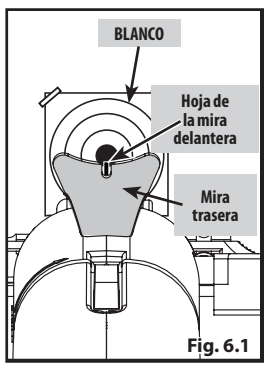

Fig. 6.1

D. Descarga de los perdigones:

PRECAUCIÓN: Nunca use herramientas metálicas afiladas para extraer los perdigones, ya que esto puede causarle daños a usted o dañar el rifle de aire

1. Active el seguro del rifle de aire ("ON SAFE") (Fig. 3.1)
2. Tire del cerrojo completamente hacia atrás
3. Quite el cargador de perdigones
4. Utilice una baqueta de .177 (no incluida) para empujar suavemente cada perdigón fuera del cargador
5. Deje a un lado el cargador
6. Con el seguro del rifle de aire activado ("ON SAFE"), bombee el rifle de aire tres veces (Sección 4) y amartille el cerrojo tirando de él completamente hacia atrás y empujándolo hacia delante.
7. Quite el seguro ("OFF SAFE"), apunte el rifle de aire en una DIRECCIÓN SEGURA y tire del gatillo para disparar.
8. Active el seguro del rifle de aire ("ON SAFE")
9. Otra forma de descargar el rifle de aire es seguir las indicaciones señaladas en la Sección 8 "Extraer un perdigón o balín atascados"
10. Ponga el cargador vacío de vuelta en el rifle de aire

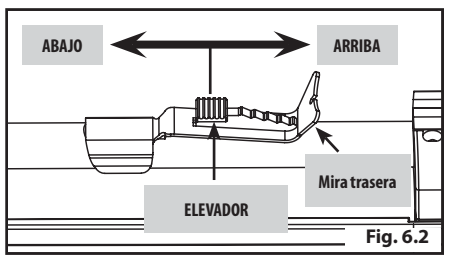

Fig. 6.2

6. APUNTAR Y DISPARAR CON SEGURIDAD

PRECAUCIÓN:

- RECUERDE, elija sus blancos cuidadosamente y asegúrese de que esté despejada el área alrededor del blanco
- ¡PIENSE sobre lo que puede golpear si falla el blanco!
- No guarde su rifle de aire amartillado o cargado
- Usted y los demás que estén con usted deben usar siempre anteojos para disparar con objeto de protegerse los ojos

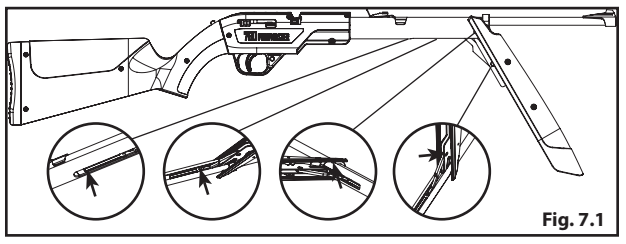

Fig. 7.1

A. Apuntar el rifle de aire

1. Su rifle de aire está diseñado para el tiro al blanco y es adecuado para usarse en interiores y al aire libre.
2. Siga las instrucciones para llenar (sección 4) y cargar la munición (sección 5).
3. El rifle de aire está apuntado correctamente cuando la hoja de la mira delantera está posicionada exactamente en el centro de la muesca de la mira trasera. La diana debe verse como si descansara sobre la mira delantera (Fig. 6.1)

B. Ajuste de la mira

1. La mira trasera se puede ajustar para disparar más arriba o más abajo (elevación). Mueva el elevador de la mira trasera hacia atrás para que el perdigón o el balín golpeen más alto en el blanco.
2. Al mover el elevador, levante ligeramente la mira trasera y vuelva a bajarla en la ranura deseada del elevador. 6.2)

C. Disparar el rifle de aire

1. Cuando esté seguro de su blanco y su respaldo, y el área alrededor del blanco esté libre, quite el seguro del rifle de aire ("OFF SAFE") (Fig. 3.1) y tire del gatillo para disparar
2. No reutilice la munición, pues podría causarle daños a su rifle de aire

Recordatorio: Debe seguir el procedimiento para llenar, cargar y disparar el rifle de aire cada vez que dispare.

7. MANTENIMIENTO

A. Mantenimiento general

1. Apriete periódicamente todas las sujeciones de la culata
2. Compruebe y apriete las monturas de las miras
3. Para asegurarse de que su rifle de aire mantenga una potencia uniforme, es importante que aplique una gota de aceite 0241 PellgunOil de Crosman cada 250 disparos
   - **a.** Ponga una gota de aceite 0241 Pellgunoil de Crosman (disponible en crosman.com) en los pernos de la bisagra de la bomba y la taza de la bomba en el mecanismo de ésta. 7.1)
   - **b.** NO utilice aceite o solventes basados en destilados de petróleo y NO aplique aceite en exceso, ya que esto puede causarle daños a su rifle de aire
4. Una delgada capa de Pellgunoil" en el cañón ayuda a evitar el óxido.
5. Si deja caer el rifle de aire, examínelo visualmente en busca de daños antes de volver a usarlo
6. Verifique periódicamente su rifle de aire Si cualquier cosa parece haber cambiado, como un recorrido de gatillo más corto o más débil, puede significar que hay piezas desgastadas o rotas
   - **a.** Llame a Servicio al Cliente para pedir ayuda antes de usar nuevamente el rifle de aire 1-800-7AIRGUN (1-800-724-7486)

⚠ADVERTENCIA: NO INTENTE DESARMAR SU RIFLE DE AIRE. NO MODIFIQUE NI ALTERE SU RIFLE DE AIRE. LOS INTENTOS DE MODIFICAR EL RIFLE DE AIRE DE CUALQUIER FORMA QUE SEA CONTRARIA A ESTE MANUAL PUEDEN HACER QUE NO SEA SEGURO USAR EL RIFLE DE AIRE, CAUSAR LESIONES GRAVES O LA MUERTE, Y ANULARÁN LA GARANTÍA. UTILICE ÚNICAMENTE PELLGUNOIL DE CROSMAN Y NO APLIQUE ACEITE EN EXCESO. HACERLO PUEDE CAUSAR DAÑOS AL RIFLE Y LESIONAR AL TIRADOR Y A LOS ESPECTADORES.

8. EXTRAER UN PERDIGÓN O BALÍN ATASCADO

⚠ADVERTENCIA: SI NO SE DISPARA UN PERDIGÓN DESPUÉS DE COMPLETAR LOS PASOS DE LA OPERACIÓN, EL RIFLE DE AIRE PUEDE ESTAR ATASCADO. UN PROYECTIL NO DISPARADO EN EL CAÑÓN PUEDE SER UNA SITUACIÓN PELIGROSA. NO VUELVA A CARGAR EL RIFLE DE AIRE SI HAY UN PERDIGÓN O BALÍN ATASCADO. NO BOMBEE EL RIFLE DE AIRE DURANTE LA EXTRACCIÓN DE UN PERDIGÓN ATASCADO. NUNCA MIRE POR EL CAÑÓN PARA VER SI SE HA ELIMINADO UN ATASCO.

1. Active el seguro del rifle de aire ("ON SAFE") (Fig. 3.1)
2. ABRA el cerrojo tirando de él completamente hacia atrás.
3. Si está disparando balines, descárguelos del cargador interno (sección 5C).
4. Si está disparando perdigones, retire y descargue el cargador (sección 5D).
5. Apuntando en una DIRECCIÓN SEGURA, sostenga el rifle en la posición que se muestra en la Figura 8.1.
6. Inserte el extremo cónico de una baqueta de limpieza calibre .177 (no incluida) en el extremo de la boca del cañón.
7. CUIDADOSAMENTE y con lentitud, aplique más presión hasta empujar el perdigón o el balín fuera por la boca.
8. Cuando la punta de la baqueta sea visible, deje de aplicar presión para no dañar el cerrojo.
9. NO reutilice ese perdigón.

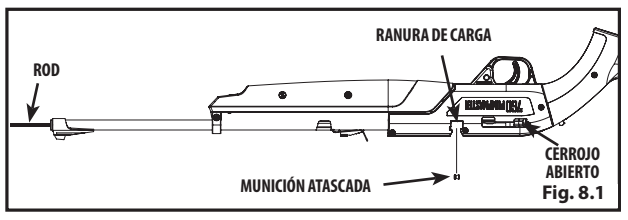

Fig. 8.1

NOTA: Si no puede desatascar el rifle de aire siguiendo el procedimiento de "liberar un perdigón atascado", no emprenda ninguna otra acción. Una estación de servicio autorizada desatascará su rifle de aire.

DESEMPEÑO

Muchos factores afectan a la velocidad, entre ellos la marca del proyectil, el tipo de proyectil, la lubricación, el estado del cañón y la temperatura. Este rifle de aire está diseñado para funcionar mejor con munición de la marca CROSMAN® y BENJAMIN®. El uso de otra munición puede hacer que su arma funcione incorrectamente.

GARANTÍA LIMITADA POR UN AÑO

Este producto está garantizado contra defectos de materiales o mano de obra al consumidor al menudeo durante un año desde la fecha de la compra al menudeo y la garantía es transferible. Debe conservar el recibo original de venta como registro de la fecha de la compra. Si no hay recibo, este producto está garantizado durante un año desde la fecha de su fabricación.

QUÉ ESTÁ CUBIERTO:

1. Piezas de reemplazo y mano de obra.
2. Cargos por transporte del producto reparado al consumidor.

QUÉ NO ESTÁ CUBIERTO:

1. Cargos por transporte del producto defectuoso a la estación de servicio autorizada.
2. Daños causados por maltrato, modificación u omisión en la realización del mantenimiento normal; vea el manual del propietario.
3. Cualquier otro gasto.
4. DAÑOS CONSECUENCIALES, DAÑOS INCIDENTALES O GASTOS INCIDENTALES, INCLUIDOS LOS DAÑOS A LA PROPIEDAD. ALGUNAS LEYES LOCALES, ESTATALES O FEDERALES NO PERMITEN LA EXCLUSIÓN O LIMITACIÓN DE LOS DAÑOS Y PERJUICIOS INCIDENTALES O CONSECUENCIALES, DE MODO QUE LA LIMITACIÓN O EXCLUSIÓN ARRIBA INDICADA PODRÍA NO APLICÁRSELE A USTED.

GARANTÍAS IMPLÍCITAS

CUALQUIER GARANTÍA IMPLÍCITA, INCLUIDAS LAS GARANTÍAS IMPLÍCITAS DE COMERCIABILIDAD E IDONEIDAD PARA UN OBJETIVO DETERMINADO, TIENEN UNA DURACIÓN LIMITADA DE UN AÑO A PARTIR DE LA FECHA DE LA COMPRA AL MENUDEO. ALGUNOS ESTADOS NO PERMITEN LIMITACIONES A CUÁNTO TIEMPO DURA UNA GARANTÍA IMPLÍCITA, DE MODO QUE LAS LIMITACIONES ANTERIORES PODRÍAN NO APLICÁRSELE A USTED.

En la medida en que cualquier disposición de esta garantía esté prohibida por las leyes federales, estatales o municipales que no puedan ser reemplazadas, no será aplicable. Esta garantía le otorga derechos legales concretos y es posible que tenga también otros derechos que varían según el estado.

¡ALTO! – ANTES DE DEVOLVER ESTE PRODUCTO A LA TIENDA.

Ahorre gasolina y evítese el viaje de vuelta a la tienda. Comuníquese con nuestros representantes de Servicio al Cliente o de Soporte Técnico para obtener información y ayuda para resolver problemas. Llame al 1-800-7AIRGUN (1-800-724-7486) o encuentre respuestas a las preguntas frecuentes en www.crosman.com.

RECLAMACIÓN DE GARANTÍA Y SERVICIO DE REPARACIONES

Si su rifle de aire necesita reparación, ¡NO INTENTE DESMONTARLO! Su rifle de aire requiere herramientas y accesorios especiales para repararlo. Cualquier desensamblado o modificación que no realice un Centro de Servicio Autorizado de Crosman anulará la garantía.

Clientes de los EE.UU.: Comuníquese con el Servicio al Cliente de Crosman al 800-724-7486 o envíenos un correo electrónico mediante www.crosman.com. Se le indicará a dónde y cómo enviar su rifle de aire para su reparación bajo garantía o se le remitirá a uno de nuestros centros de servicio autorizados en su zona.

Crosman Corporation Atn: Depto. de Garantía 7629 Route 5 & 20 Bloomfield, NY 14469

Incluya con su producto una copia de su recibo y una breve descripción del problema. Asegúrese de indicar su nombre, dirección postal, dirección de correo electrónico y número de teléfono. Conceda de 2 a 4 semanas para las reparaciones. Le recomendamos que use un método de envío que le proporcione un número de rastreo y opciones de seguro. Crosman no es responsable por ninguna mercancía dañada, extraviada o robada durante el envío.

Clientes canadienses - Comuníquese con Gravel Agency en Quebec al 866-662-4869.

Clientes de fuera de los EE.UU.: Comuníquese con su concesionario o distribuidor en el punto de compra. Si no conoce a su concesionario o distribuidor, comuníquese con nuestro Departamento Internacional para obtener ayuda en el 585-657-6161 o envíenos un correo electrónico vía www.crosman.com.

Crosman y Benjamin son marcas comerciales de Crosman Corporation en los Estados Unidos y en otros países.

© 2014 Crosman Corporation

MANUEL D'UTILISATION – CARABINE À AIR COMPRIMÉ À BILLES BB/PLOMBS 760

Billes BB/plombs de calibre 4,5 mm (.177)

LIRE TOUTES LES INSTRUCTIONS ET AVERTISSEMENTS AVANT D'UTILISER CETTE CARABINE

Crosman Corporation • 7629 Routes 5 & 20 • Bloomfield, NY 14469 USA • www.crosman.com • 1-800-7AIRGUN (724-7486) Numéro de référence du manuel 760KBA516

Si vous avez des questions, contactez Crosman au 1-800-724-7486, 585-657-6161 ou sur www.crosman.com.

N'OUBLIEZ JAMAIS QUE CETTE CARABINE À AIR COMPRIMÉ N'EST PAS UN JOUET. MANIPULEZ CETTE CARABINE À AIR COMPRIMÉ COMME SI ELLE ÉTAIT CHARGÉE ET AVEC AUTANT DE PRÉCAUTIONS QUE VOUS LE FERIEZ POUR UNE ARME À FEU.

MESSAGE SPÉCIAL DESTINÉ AUX PARENTS Une mauvaise manipulation risque d'entraîner des blessures voire la mort si un plomb ou une bille BB devait atteindre une partie vulnérable du corps. Cette carabine à air comprimé n'est pas un jouet. Par conséquent, si vous avez acheté cette carabine pour un jeune tireur, veillez à ce qu'il utilise cette carabine sous la surveillance d'un adulte.

Nous estimons que tous les utilisateurs devraient apprendre à utiliser cette carabine correctement, sans qu'ils ne se blessent ni qu'ils ne blessent qui que ce soit. Les groupes suivants pourront vous donner davantage de renseignements sur les techniques du tir :Boy Scouts of America, National Rifle Association, associations pour la protection de la nature, clubs de tir, 4-H Clubs, clubs d'apprentissage de la sécurité à la chasse ou écrivez à Crosman Corporation, Rts 5 & 20, Bloomfield NY 14469 U.S.A. Pour plus d'informations sur les produits et accessoires Crosman, consultez notre site web sur www.crosman.com

⚠ AVERTISSEMENT: PAS UN JOUET.LA SUPERVISION D'UN ADULTE EST REQUISE. UNE MAUVAISE UTILISATION OU UNE UTILISATION IMPRUDENTE PEUT PROVOQUER DES BLESSURES GRAVES VOIRE LA MORT. DANGEREUX DANS UN RAYON DE 550 YARDS (503 MÈTRES).

CETTE CARABINE À AIR COMPRIME EST DESTINÉE AUX PERSONNES ÂGÉES D'AU MOINS 16 ANS.
VOUS ET TOUTES PERSONNES PRÈS DE VOUS DEVRIEZ TOUJOURS PORTER DES LUNETTES DE TIR POUR PROTÉGER VOS YEUX.
L'ACHETEUR ET L'UTILISATEUR SONT TENUS DE SE CONFORMER À TOUTES LES LOIS RELATIVES À L'UTILISATION ET À LA PROPRIÉTÉ DE CETTE CARABINE À AIR COMPRIMÉ.

⚠ AVERTISSEMENT: NE PAS BRANDIR OU EXPOSER CETTE CARABINE A AIR COMPRIME EN PUBLIC – CELA POURRAIT PORTER A CONFUSION ET CONSTITUER UN CRIME LES POLICIERS ET AUTRES PERSONNES POURRAIENT CROIRE QU'IL S'AGIT D'UNE ARME A FEU. NE PAS CHANGER LA COULEUR NI LES INSCRIPTIONS POUR QU'ELLE RESSEMBLE DAVANTAGE A UNE ARME A FEU. CELA EST DANGEREUX ET PEUT CONSTITUER UN CRIME.

⚠ AVERTISSEMENT: **RELATIF À LA PROPOSITION 65:** CE PRODUIT CONTIENT UN OU PLUSIEURS PRODUITS CHIMIQUES RECONNUS PAR L'ETAT DE CALIFORNIE COMME PROVOQUANT LE CANCER ET DES ANOMALIES CONGENITALES (OU D'AUTRES ANOMALIES LIEES AU SYSTEME REPRODUCTEUR).

1. INFORMATIONS IMPORTANTES RELATIVES À LA SÉCURITÉ

- **Manipulez TOUJOURS la carabine à air comprimé comme si elle était chargée et prête à tirer.**
- **Manipulez TOUJOURS les carabines à air comprimé avec autant de précautions que vous le feriez pour une arme à feu.**
- **TOUJOURS ranger la carabine à air comprimé déchargée et hors de portée des enfants.**
- **TOUJOURS viser vers un ENDROIT SÛR.**
- **TOUJOURS pointer la bouche de la carabine à air comprimé vers ENDROIT SÛR.**
- **Ne placez JAMAIS le doigt sur la détente ni sur le pontet tant que vous n'êtes pas prêt à tirer.**
- **Laissez TOUJOURS la sûreté de la carabine à air comprimé ENCLENCHÉE jusqu'à ce que vous soyez prêt à tirer (Figure 3A).**
- **Vérifiez TOUJOURS si la sûreté de la carabine à air comprimé est ENCLENCHÉE (Figure 3A) et si la carabine est déchargée lorsque vous la récupérez après l'avoir rangée.**
- **Vérifiez TOUJOURS si la sûreté de la carabine à air comprimé est ENCLENCHÉE (Figure 3A) et si la carabine est déchargée lorsque vous la recevez d'une autre personne.**
- **Vous et les personnes autour de vous devez TOUJOURS porter des lunettes de tir pour protéger vos yeux. Si vous portez des lunettes de lecture ou des verres correcteurs, portez des lunettes de tir sur vos lunettes régulières.**
- **TOUJOURS placer l'écran pare-balles dans un endroit où la sécurité est assurée au cas où le dispositif ferait défaut.**
- **Vérifiez TOUJOURS l'état d'usure de votre écran pare-balles avant et après chaque utilisation. Tous les écrans pare-balles s'usent avec le temps et finissent par ne plus fonctionner. Remplacez votre écran pare-balles si la surface est usée ou endommagée ou si un ricochet se produit.**
- **Utilisez TOUJOURS le calibre approprié de plomb pour votre carabine à air comprimé. Vérifiez les inscriptions sur votre carabine à air comprimé pour vérifier la taille du plomb.**
- **Ne pointez JAMAIS la carabine à air comprimé en direction de quelqu'un ou de quelque chose que vous n'avez pas l'intention d'atteindre.**
- **Ne JAMAIS réutiliser des munitions.**
- **Ne JAMAIS tirer sur des surfaces dures ou sur la surface de l'eau. Le plomb peut rebondir ou ricocher en direction d'une personne ou de quelque chose que vous n'aviez pas l'intention d'atteindre**
- **NE JAMAIS essayer de démonter ou d'altérer votre carabine à air comprimé. Faites appel à un centre de service après-vente agréé. L'utilisation de tout autre centre de service après-vente ou de réparation ou toute modification de la fonction de votre carabine à air comprimé, de quelque manière que ce soit, peuvent être dangereuses et annuleront votre garantie.**

2. CONNAITRE LES PIECES

Vous comprendrez mieux votre manuel d'utilisation si vous connaissez le nom des pièces qui composent votre carabine à air comprimé

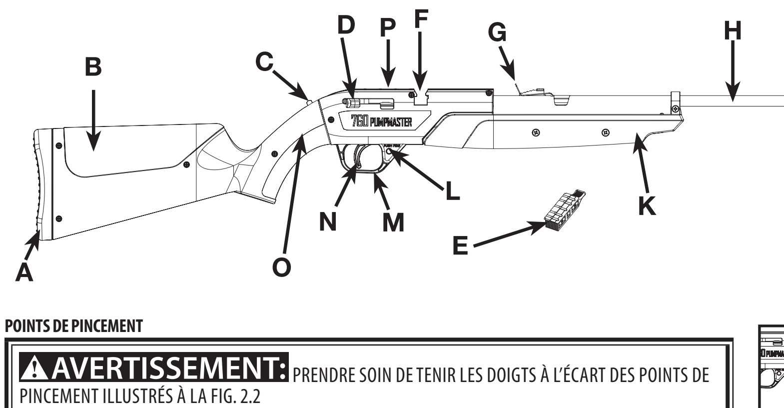

Fig. 2.1

- **A.** Bout de crosse
- **B.** Crosse
- **C.** Bouton de retenue des billes BB / fenêtre de chargement
- **D.** Verrou de culasse
- **E.** Chargeur à plombs
- **F.** Fente de chargement
- **G.** Hausse
- **H.** Canon
- **I.** Guidon
- **J.** Bouche
- **K.** Garde-main
- **L.** Sûreté
- **M.** Pontet
- **N.** Détente
- **O.** Réservoir à billes BB
- **P.** Magasin interne à billes BB

POINTS DE PINCEMENT

⚠ AVERTISSEMENT: PRENDRE SOIN DE TENIR LES DOIGTS À L'ÉCART DES POINTS DE PINCEMENT ILLUSTRÉS À LA FIG. 2.2

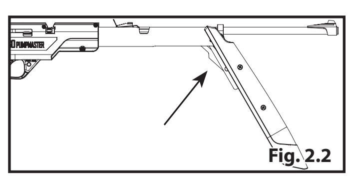

Fig. 2.2

3. COMMENT UTILISER LA SÛRETÉ

ATTENTION: Comme tout dispositif mécanique, il est possible que le mécanisme de sûreté de la carabine à air comprimé fasse défaut. Même lorsque la sûreté est ENCLENCHÉE, vous devriez continuer à manipuler la carabine à air comprimé avec précaution.

1. Comment ENCLENCHER la sûreté de la carabine à air comprimé
   - **a.** Repérez la sûreté située juste devant la détente
   - **b.** L'anneau rouge sur le bouton de la sûreté indique si la sûreté est enclenchée ou dégagée (Fig. 3.1)
   - **c.** Poussez la sûreté de la gauche vers la droite, jusqu'à ce qu'elle affleure le pontet et que la couleur rouge ne soit plus visible
   - **d.** La sûreté de la carabine est ENCLENCHÉE lorsque la sûreté affleure le pontet et que la couleur rouge n'est plus visible
2. Pour DÉGAGER la sûreté et la mettre sur la position « FIRE »
   - **a.** Repérez la sûreté située juste devant la détente
   - **b.** La sûreté est sur la position « FIRE » et est DÉGAGÉE lorsque la sûreté fait saillie au niveau du pontet et la couleur rouge est visible (Fig. 3.1)
3. Ne DÉGAGEZ PAS la sûreté jusqu'à ce que vous ayez lu et suivi les instructions de ce manuel pour charger l'arme

⚠ AVERTISSEMENT: LAISSEZ LA SURETE ENCLENCHEE JUSQU'A CE QUE VOUS SOYEZ VRAIMENT PRET A TIRER. POUSSEZ ENSUITE LA SURETE VERS LA POSITION DEGAGEE

4. COMMENT POMPER VOTRE CARABINE À AIR COMPRIMÉ

⚠ AVERTISSEMENT: TENEZ TOUJOURS FERMEMENT LE GARDE-MAIN PENDANT L'OPÉRATION DE POMPAGE. LE FAIT DE NE PAS BIEN TENIR LE GARDE-MAIN PENDANT LE POMPAGE DE LA CARABINE À AIR COMPRIMÉ PEUT POUSSER LE GARDE-MAIN À REVENIR BRUSQUEMENT EN POSITION FERMÉE ET PROVOQUER DES BLESSURES.

ATTENTION: Ne pompez jamais votre arme à air comprimé moins de trois fois ou plus de 10 fois. Un pompage excessif peut laisser une petite quantité d'air dans la carabine à air comprimé après avoir fait feu et peut permettre au tireur de faire feu une seconde fois sans pompage supplémentaire. Vous devez suivre la procédure décrite ci-dessous pour le pompage, le chargement et le tir chaque fois que vous faites feu avec votre carabine à air comprimé. Assurez-vous de tenir fermement le garde-main pendant son ouverture. Il pourrait revenir brusquement à sa position initiale et provoquer des blessures.

1. ENCLENCHEZ la sûreté de la carabine à air comprimé (Fig. 3.1)
2. Placez vos mains tel qu'illustré à la Fig. 4.1. Une position incorrecte des mains peut créer un pincement si vous lâchez votre prise sur le garde-main. Cela risque de provoquer des blessures
3. Assurez-vous de tenir fermement le garde-main et de l'ouvrir jusqu'à sa pleine extension et ensuite remettez le garde-main à sa position fermée initiale d'un coup léger, sans forcer
4. Exercez des mouvements droits lors du pompage de la carabine à air comprimé
   - **a.** Des mouvements de rotation sur le garde-main pendant le pompage pourraient endommager le garde-main
5. Assurez-vous de pomper au moins trois fois (mais pas plus de 10 fois) pour empêcher qu'un plomb ne se coince dans le canon après un tir

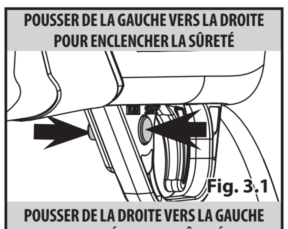

Fig. 3.1

RAPPEL: Vous devez suivre la procédure décrite ci-dessous pour le pompage, le chargement et le tir chaque fois que vous faites feu avec votre carabine à air comprimé

5. COMMENT CHARGER ET DÉCHARGER VOTRE CARABINE À AIR COMPRIMÉ

ATTENTION: Consultez le marquage sur votre carabine à air comprimé pour déterminer le calibre de plomb adéquat. Votre carabine à air comprimé est conçue pour utiliser des munitions de marque Crosman®, Benjamin® ou Copperhead®. L'utilisation d'autres types de munitions peut provoquer des blessures ou endommager la carabine à air comprimé. Si vous suivez l'étape 5A, utilisez des billes BB seulement. Si vous suivez l'étape 5B, utilisez des plombs de calibre .177 (4,5 mm) seulement. Ne jamais réutiliser des munitions. Lisez tout le manuel d'utilisation, y compris la section au sujet des règles de sécurité avant d'utiliser votre carabine à air comprimé.

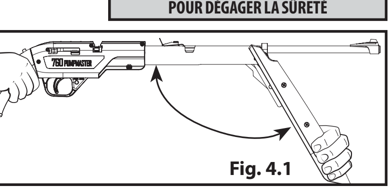

Fig. 4.1

A. Comment charger les billes BB:

ATTENTION: Ne versez que des billes BB Crosman dans le réservoir à billes BB. Ne versez jamais de plombs dans le réservoir à billes BB. Des plombs bloqueront le réservoir à billes BB.

1. Versez les billes BB dans le réservoir
   - **a.** ENCLENCHEZ la sûreté de la carabine à air comprimé (Fig. 3.1)
   - **b.** Pointez la carabine à air comprimé vers un ENDROIT SÛR
   - **c.** Repérez le bouton de retenue des billes BB au sommet de la carcasse (Fig. 5.1)
   - **d.** Glissez le bouton de retenue des billes BB vers l'avant de la carabine à air comprimé sur la position de CHARGEMENT des billes BB (Fig. 5.1)
   - **e.** Ne versez pas plus de 200 billes BB dans le réservoir à billes BB / la fenêtre de chargement, dans la position de CHARGEMENT des billes BB (Fig. 5.2)
2. Versez les billes BB dans le magasin interne via le réservoir

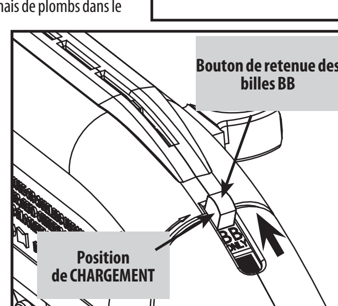

Fig. 5.1

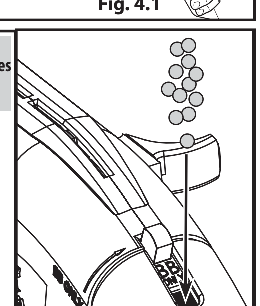

Fig. 5.2

IMPORTANT: Pour que les billes BB soient propulsées, elles doivent d'abord être transférées du réservoir à billes BB au magasin à billes BB interne à l'intérieur de la carabine

- **a.** Poussez le bouton de retenue des billes BB complètement vers l'arrière, en position DÉVERROUILLÉE (Fig. 5.3)

IMPORTANT: La position DÉVERROUILLÉE du bouton de retenue des billes BB signifie que les billes BB peuvent être transférées du réservoir au magasin interne, à l'intérieur de la carabine.

- **b.** Pointez le canon vers le bas et en un mouvement rotatif de la main, secouez et tournez la carabine à air comprimé pour remplir le magasin à billes BB interne (Fig. 5.4)

IMPORTANT: Les billes BB passeront du réservoir au magasin seulement si la carabine est inclinée vers le bas et si le bouton de retenue des billes BB est en position DÉVERROUILLÉE (Fig. 5.3).

- **c.** Pour empêcher les billes BB de retourner dans le réservoir à billes BB après leur chargement dans le magasin à billes BB interne, glissez le bouton de retenue des billes BB sur la position FERMÉE (Fig. 5.5). Dans cette position, les billes BB resteront dans le magasin à billes BB interne et ne regagneront pas le réservoir à billes BB.

3. Comment se préparer à tirer des billes BB
   - **a.** Positionnez le chargeur à plombs VIDE de manière à ce que le verrou de culasse alimente une bille BB à partir d'une des chambres à plombs.
   - **b.** Le canon étant incliné vers le bas, armez la culasse en tirant le verrou complètement vers l'arrière (deux clics) et en le ramenant ensuite complètement vers l'avant. L'aimant de la culasse retiendra une bille BB.
   - **c.** La bille BB est maintenant en position pour être propulsée hors du canon
   - **d.** Lire la section 6 intitulée « Comment viser et tirer en toute sécurité »

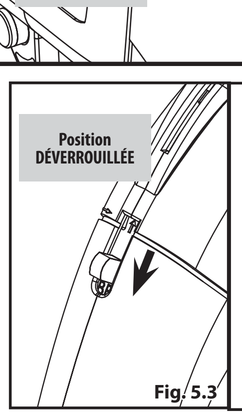

Fig. 5.3

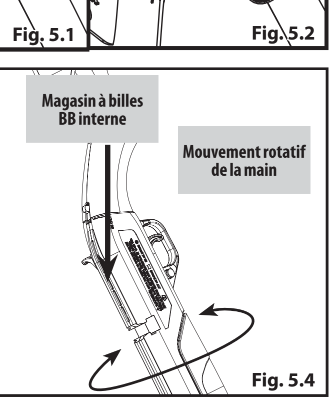

Fig. 5.4

B. Comment charger les plombs: (utiliser des plombs de calibre .177 [4,5 mm] seulement)

ATTENTION: Pour éviter que les plombs ne se coincent ou ne se déforment, assurez-vous que la jupe de chaque plomb est au niveau ou légèrement sous le niveau de la surface du chargeur avant d'insérer ce dernier.

1. ENCLENCHEZ la sûreté de la carabine à air comprimé (Fig. 3.1)
2. Pointez la carabine à air comprimé vers un ENDROIT SÛR
3. Videz la carabine à air comprimé de toutes les billes BB (Section 5.C.). Si vous chargez des plombs alors qu'il reste des billes BB dans l'arme à air comprimé, vous risquerez de l'enrayer.
4. Repérez le chargeur à plombs (Fig. 5.6)
5. Tirez le verrou de culasse complètement vers l'arrière (deux clics).
6. Placez un plomb (tête en premier lieu), dans chacune des cinq chambres (Fig. 5.6) du chargeur à plombs.
7. Remettez le chargeur à plombs en place sur l'arme en vous assurant d'aligner une des chambres à plombs sur la chambre du canon (Fig. 5.7)

IMPORTANT: Si le chargeur à plombs n'est pas aligné correctement, vous serez incapable de pousser le verrou de culasse vers l'avant.

8. Poussez le verrou de culasse complètement vers l'avant. Le plomb est maintenant en position pour être propulsé hors du canon.

IMPORTANT: Si le chargeur à plombs n'est pas aligné correctement, vous serez incapable de pousser le verrou de culasse vers l'avant. Ne pas forcer le verrou de culasse vers l'avant. Ajustez le chargeur si nécessaire.

9. Le plomb est maintenant en position pour être tiré.
10. Répétez les étapes 5, 7, 8 et 9 pour chaque chambre à plombs pour charger la carabine à air comprimé et faire feu.
11. Lire la section 6 intitulée « Comment viser et tirer en toute sécurité »

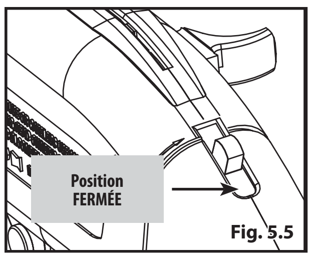

Fig. 5.5

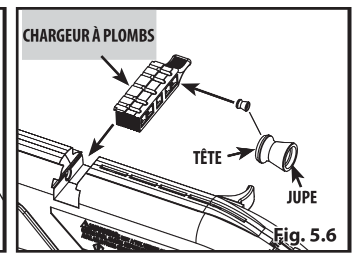

Fig. 5.6

C. Comment décharger les billes BB:

⚠ AVERTISSEMENT: MEME SI VOUS PROCEDEZ AU DECHARGEMENT DE VOTRE CARABINE A AIR COMPRIME, CONTINUEZ A LA MANIPULER COMME SI ELLE ETAIT CHARGEE. NE POINTEZ JAMAIS LA CARABINE EN DIRECTION DE QUELQUE CHOSE QUE VOUS N'AVEZ PAS L'INTENTION D'ATTEINDRE.

IMPORTANT: Pour décharger complètement les billes BB, elles doivent être retirées de trois parties de la carabine à air comprimé.

1. Magasin interne
2. Réservoir
3. Bout de l'aimant de la culasse
   - **a.** Magasin interne
     - **i.** ENCLENCHEZ la sûreté de la carabine à air comprimé (Fig. 3.1)
     - **ii.** Pointez la carabine à air comprimé vers un ENDROIT SÛR
     - **iii.** Ouvrez le verrou de culasse
     - **iv.** Retirez le chargeur à plombs
     - **v.** Repérez le bouton de retenue des billes BB au sommet de la carcasse (Fig. 5.1)
       - **a.** Glissez le bouton de retenue des billes BB sur la position DÉVERROUILLÉE (Fig. 5.3)
     - **vi.** Basculez le canon vers le haut
     - **vii.** En un mouvement rotatif de la main, secouez et tournez la carabine à air comprimé jusqu'à ce que TOUTES les billes BB soient transférées du magasin à billes BB interne au réservoir à billes BB

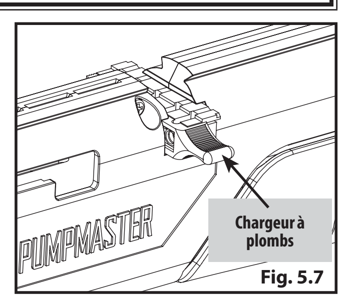

Fig. 5.7

IMPORTANT: Si vous voyez toujours des billes BB dans le magasin à billes interne, continuez à secouer et à tourner la carabine jusqu'à ce que toutes les billes BB soient transférées dans le réservoir à billes BB

- **b.** Réservoir
  - **i.** Mettez le bouton de retenue des billes BB sur la position de CHARGEMENT (Fig. 5.1) pour empêcher les billes BB d'entrer à nouveau dans le magasin interne
  - **ii.** Tournez la carabine de façon à ce que la fenêtre de chargement soit face au sol.
  - **iii.** Basculez le canon vers le haut et retournez la carabine et secouez-la jusqu'à ce que toutes les billes BB tombent du réservoir et que vous ne puissiez plus en entendre dans la carabine.
- **c.** Bout de l'aimant de la culasse
  - **i.** Basculez la carabine à air comprimé (canon vers le bas), en la pointant vers un ENDROIT SÛR
  - **ii.** Tirez le verrou de culasse complètement vers l'arrière (deux clics) et ramenez-le ensuite lentement vers l'avant pour permettre de voir s'il y a une bille BB sur l'aimant de la culasse
  - **iii.** S'il y a une bille BB sur l'aimant de la culasse, retirez-la en utilisant le bout de votre doigt.
  - **iv.** Si votre carabine à air comprimé n'est pas pompée, suivez les instructions de la section 4 intitulée « Comment pomper votre carabine à air comprimé »
  - **v.** Pointez la carabine à air comprimé vers un ENDROIT SÛR
  - **vi.** Fermez le verrou de culasse
  - **vii.** DÉGAGEZ la sûreté de la carabine à air comprimé (Fig. 3.1) et faites feu. Cette procédure déchargera la bille BB de l'aimant de la culasse
  - **viii.** Si des billes BB sont toujours visible dans le magasin interne, répétez cette procédure de déchargement jusqu'à ce qu'il n'y ait plus aucune bille BB visible sur l'aimant de la culasse

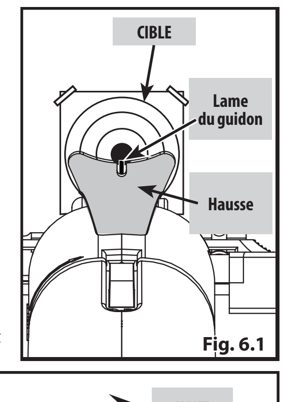

Fig. 6.1

D. Comment décharger les plombs:

ATTENTION: N'utilisez jamais d'outils en métal pointus pour retirer les plombs étant donné qu'ils pourraient vous blesser ou endommager la carabine

1. ENCLENCHEZ la sûreté de la carabine à air comprimé (Fig. 3.1)
2. Tirez le verrou de culasse complètement vers l'arrière
3. Retirez le chargeur à plombs
4. Utilisez une baguette de calibre .177 (4,5 mm) pour pousser délicatement chaque plomb hors du chargeur
5. Mettez le chargeur de côté
6. La sûreté étant ENCLENCHÉE, pompez la carabine à air comprimé trois fois (Section 4) et armez la culasse en tirant le verrou complètement vers l'arrière et en le ramenant vers l'avant.
7. DÉGAGEZ la sûreté, pointez la carabine à air comprimé vers un ENDROIT SÛR et appuyez sur la détente pour faire feu.
8. ENCLENCHEZ la sûreté
9. Une autre façon de décharger votre carabine à air comprimé est de suivre les instructions de la Section 8 intitulée « Comment dégager un plomb ou une bille BB coincé(e) »
10. Remettez le chargeur vide en place dans votre carabine à air comprimé

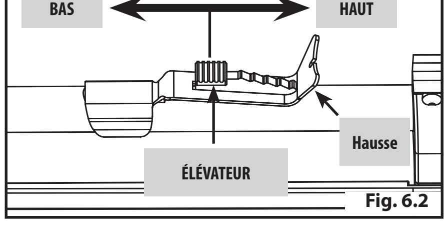

Fig. 6.2

6. COMMENT VISER ET TIRER EN TOUTE SÉCURITÉ

ATTENTION: NE JAMAIS OUBLIER de choisir des cibles avec précaution et de s'assurer qu'il n'y a rien aux alentours de la cible. PENSEZ à ce que vous pourriez atteindre si vous ratiez la cible ! Ne rangez jamais une arme armée ou chargée. Vous et toutes personnes près de vous devriez toujours porter des lunettes de tir pour protéger vos yeux.

A. Comment viser à l'aide de la carabine à air comprimé

1. Votre carabine à air comprimé est conçue pour le tir sur cible et peut être utilisée tant à l'intérieur qu'à l'extérieur.
2. Suivez les instructions pour le pompage de la carabine (Section 4) et le chargement des munitions (Section 5)
3. Les dispositifs de visée de la carabine à air comprimé sont correctement réglés lorsque la lame du guidon est positionnée exactement au centre de l'encoche de la hausse Le point de mire doit sembler reposer au sommet du guidon (Fig. 6.1)

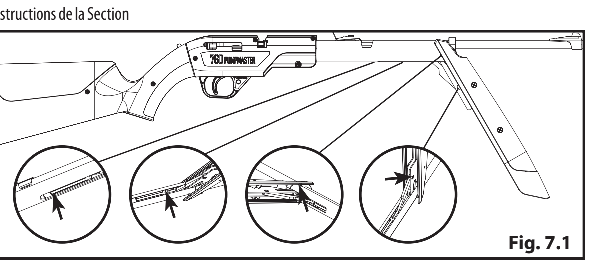

Fig. 7.1

B. Réglage du dispositif de visée

1. La hausse peut être réglée pour tirer plus haut ou plus bas (pointage en hauteur). Déplacez l'élévateur de visée vers l'arrière pour propulser la bille BB ou le plomb plus haut sur la cible.
2. Tout en déplaçant l'élévateur, soulevez légèrement la hausse et amenez-la jusqu'à l'encoche désirée de l'élévateur (Fig. 6.2)

C. Comment tirer à l'aide de la carabine à air comprimé

1. Lorsque vous êtes sûr de votre cible et de l'écran pare-balles, et qu'il n'y a rien dans l'entourage de la cible, DÉGAGEZ la sûreté de votre carabine à air comprimé (Fig. 3.1) et appuyez sur la détente pour faire feu
2. Ne jamais réutiliser des munitions étant donné qu'elles pourraient endommager votre carabine à air comprimé

Rappel: Vous devez suivre la procédure pour le pompage, le chargement et le tir chaque fois que vous utilisez votre carabine à air comprimé.

7. ENTRETIEN

A. Entretien général

1. Serrez régulièrement toutes les pièces de fixation de la crosse
2. Vérifiez et serrez les montures de la lunette de visée
3. Pour vous assurer que votre carabine à air comprimé maintient une puissance constante, il est important d'appliquer une goutte d'huile Crosman 0241 PellgunOil tous les 250 coups
   - **a.** Versez une goutte de Crosman 0241 PellgunOil (disponible sur crosman.com) sur l'axe d'articulation et la cuvette du mécanisme de pompage (Fig. 7.1)
   - **b.** NE PAS utiliser d'huile ou de solvant à base de distillat de pétrole et NE PAS huiler excessivement la carabine, ce qui pourrait l'endommager
4. Une fine couche de Pellgunoil® sur le canon le protégera de la rouille
5. Si vous laissez tomber votre carabine à air comprimé, examinez l'arme pour déterminer si elle est endommagée avant de l'utiliser à nouveau
6. Vérifiez régulièrement votre carabine à air comprimé. Si quelque chose vous semble différent, comme une détente plus courte ou plus faible, il pourrait s'agir de pièces usées ou cassées
   - **a.** Appelez le service clientèle pour obtenir de l'aide avant d'utiliser à nouveau votre carabine à air comprimé : 1-800-7AIRGUN (1-800-724-7486)

⚠ AVERTISSEMENT: N'ESSAYEZ JAMAIS DE DÉMONTER VOTRE CARABINE À AIR COMPRIMÉ. NE FAITES AUCUNE MODIFICATION NI CHANGEMENT À VOTRE CARABINE À AIR COMPRIMÉ. TOUTE TENTATIVE DE MODIFICATION DE LA CARABINE À AIR COMPRIMÉ CONTREVENANT DE QUELQUE MANIÈRE QUE CE SOIT AUX INSTRUCTIONS DE CE MANUEL, PEUT RENDRE VOTRE CARABINE À AIR COMPRIMÉ DANGEREUSE À MANIER, PEUT PROVOQUER DES BLESSURES GRAVES VOIRE LA MORT ET ANNULERA LA GARANTIE. UTILISEZ SEULEMENT L'HUILE CROSMAN PELLGUNOIL ET N'EN UTILISEZ PAS TROP. UNE TROP GRANDE QUANTITÉ D'HUILE PEUT ENDOMMAGER L'ARME ET BLESSER LE TIREUR ET LES PERSONNES À PROXIMITÉ.

8. COMMENT DÉGAGER UN PLOMB OU UNE BILLE BB COINCÉ(E)

⚠ AVERTISSEMENT: SI UN PLOMB OU UNE BILLE BB N'EST PAS PROPULSÉ(E) HORS DU CANON APRÈS QUE VOUS AYEZ SUIVI LES ÉTAPES POUR FAIRE FONCTIONNER VOTRE CARABINE À AIR COMPRIMÉ, IL SE PEUT QUE CETTE DERNIÈRE SOIT ENRAYÉE. UN PROJECTILE COINCÉ DANS LE CANON PEUT REPRÉSENTER UNE SITUATION DANGEREUSE. NE RECHARGEZ PAS LA CARABINE À AIR COMPRIMÉ SI UN PLOMB OU UNE BILLE BB EST COINCÉ(E). NE PAS POMPER LA CARABINE À AIR COMPRIMÉ LORS DU RETRAIT D'UN PLOMB COINCÉ. NE REGARDEZ JAMAIS DANS LE CANON POUR VÉRIFIEZ SI UN PLOMB COINCÉ A ÉTÉ DÉGAGÉ.

1. ENCLENCHEZ la sûreté de votre carabine à air comprimé (Fig. 3.1)
2. Ouvrez le verrou de culasse en le tirant complètement vers l'arrière
3. Si vous utilisez des billes BB, déchargez les billes BB du magasin interne (Section 5C)
4. Si vous utilisez des plombs, retirez le chargeur et videz-le (Section 5D)
5. Tout en pointant l'arme vers un ENDROIT SÛR, tenez-la dans la position illustrée à la figure 8.1
6. Insérez une baguette de calibre .177 (4,5 mm) (non comprise) dans la bouche du canon.
7. PRUDEMMENT et lentement, exercez plus de pression jusqu'à ce que vous poussiez le plomb ou la bille BB hors de la carabine.
8. Lorsque le bout de la baguette est visible, arrêtez d'exercer de la pression afin d'éviter d'abîmer le verrou de culasse.
9. NE PAS réutiliser ce plomb.

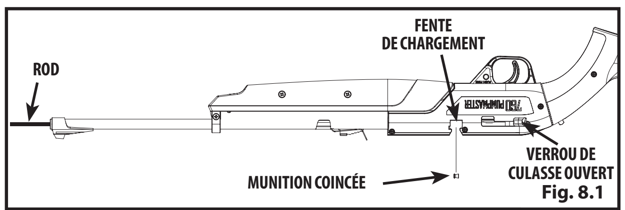

Fig. 8.1

REMARQUE: Si vous n'arrivez pas à dégager le plomb en suivant la procédure intitulée « Comment dégager un plomb ou une bille BB coincé(e) », ne faites rien de plus. Un centre de service après-vente agréé se chargera de désenrayer votre carabine à air comprimé.

REMARQUE: NE TIREZ PAS à l'aide de votre carabine à air comprimé alors qu'il n'y a pas de plomb dans la chambre (tir à sec). Cela peut endommager votre carabine à air comprimé de façon permanente. Si vous n'arrivez pas à dégager le plomb en suivant les instructions intitulées « Comment décharger / dégager manuellement un plomb coincé », ne faites rien de plus. Un centre de service après-vente agréé se chargera de cette tâche (gratuitement pendant la période de garantie).

DANGER: CE PRODUIT N'EST PAS UN JOUET. ARMES DE CATEGORIE D A PARTIR DE 18 ANS. Armes dont le projectile est propulsé de manière non pyrotechnique avec une énergie à la bouche comprise entre 2 et 20 joules. CE PRODUIT N'EST PAS UN JOUET NON SOUMIS A DECLARATION. LA VENTE EST AUTORISÉE A PARTIR DE 18 ANS SOUS PRESENTATION D'UNE PIECE D'IDENTITÉ. L'UTILISATION EST RECOMMANDÉE AUX PERSONNES DE 18 ANS ET PLUS. UNE MAUVAISE UTILISATION OU L'IMPRUDENCE PEUVENT ENTRÂINER DE SÉRIEUSES BLESSURES, VOIRE LA MORT. LE PORT DE LUNETTES DE PROTECTION EST OBLIGATOIRE. CETTE ARME À AIR COMPRIMÉ PEUT ÊTRE DANGEREUSE JUSQU'À (*VOIR L'ÉTIQUETTE DU PRODUIT)

CETTE ARME EST DANGEREUSE. LIRE ATTENTIVEMENT LE MODE D'EMPLOI AVANT UTILISATION. L'ACHETEUR ET L'UTILISATEUR DOIVENT FORMELLEMENT SE CONFORMER AU MODE D'EMPLOI ET AUX LOIS REGISSANT L'UTILISATION ET LA PROPRIETE DES ARMES. NE BRANDISSEZ ET NE MONTREZ JAMAIS CETTE ARME EN PUPLIC: CELA PEUT INCITER LA POLICE ET D'AUTRES PERSONNES À PENSER QU'LL S'AGIT D'UNE VÉRITABLE ARME À FEU. CECI EST UN DÉLIT.

PERFORMANCE

Plusieurs facteurs influencent la vitesse, notamment la marque et le type de projectile, la lubrification, l'état du canon et la température ambiante. Votre carabine à air comprimé a été conçue pour fonctionner de façon optimale avec des munitions de la marque CROSMAN® et de la marque BENJAMIN®. L'utilisation d'autres types de munitions peut entraver le fonctionnement de votre arme.

GARANTIE LIMITÉE D'UN AN

Ce produit, vendu au détail, est garanti contre tout défaut de matériaux et de fabrication pour une période d'un an à compter de la date d'achat au détail. Cette garantie est transférable. Conservez le reçu original comme preuve de la date d'achat. En l'absence d'un reçu, le produit sera garanti pour une période d'un an à compter de la date de fabrication.

CE QUI EST COUVERT:

1. Les pièces de rechange et la main-d'œuvre.
2. Les frais d'expédition pour le retour au consommateur du produit réparé.

CE QUI N'EST PAS COUVERT:

1. Les frais d'envoi d'un produit défectueux à un centre de service après-vente agréé.
2. Les dommages causés par un usage abusif, une modification ou une négligence dans l'entretien normal du produit – voir Manuel d'utilisation
3. Toute autre dépense engagée.
4. LES DOMMAGES INDIRECTS, LES DOMMAGES OU FRAIS ACCESSOIRES, Y COMPRIS LES DOMMAGES MATÉRIELS. CERTAINES LOIS LOCALES, NATIONALES OU FÉDÉRALES NE PERMETTENT PAS L'EXCLUSION OU LA LIMITATION DES DOMMAGES ACCESSOIRES OU INDIRECTS. PAR CONSÉQUENT, LA CLAUSE LIMITATIVE OU EXCLUSIVE CITÉE CI-DESSUS POURRAIT NE PAS S'APPLIQUER DANS VOTRE CAS.

GARANTIES TACITES

TOUTES GARANTIES TACITES, Y COMPRIS LES GARANTIES TACITES DE QUALITÉ MARCHANDE ET D'ADÉQUATION À UN USAGE PARTICULIER, SONT LIMITÉES À UNE DURÉE D'UN (1) AN À COMPTER DE LA DATE D'ACHAT AU DÉTAIL. CERTAINS TERRITOIRES NE PERMETTENT PAS LES CLAUSES LIMITATIVES SUR LA DURÉE D'UNE GARANTIE TACITE. PAR CONSÉQUENT, LA LIMITE DE GARANTIE CITÉE CI-DESSUS POURRAIT NE PAS S'APPLIQUER DANS VOTRE CAS. Si une disposition de cette garantie est interdite en vertu d'une loi fédérale, provinciale ou municipale, sur laquelle la disposition ne peut prévaloir, cette dernière ne sera pas applicable. Cette garantie vous confère certains droits reconnus par la loi. Vous pouvez également détenir d'autres droits qui varient d'un territoire à l'autre.

ATTENTION – AVANT DE RETOURNER CE PRODUIT AU MAGASIN

Économisez de l'essence et évitez des déplacements inutiles. Veuillez contacter les représentants de notre service clientèle/support technique pour obtenir des informations et des renseignements de dépannage. Appelez le 1-800-7AIRGUN (1-800-724-7486) ou consultez notre foire aux questions sur www.crosman.com.

RÉCLAMATIONS AU TITRE DE LA GARANTIE ET SERVICE DE RÉPARATION

Si votre carabine à air comprimé doit être réparée - N'ESSAYEZ PAS DE LA DÉMONTER! La réparation de votre carabine à air comprimé requiert des outils et un équipement particuliers. Tout démontage ou modification non exécutée par un centre de service après-vente agréé Crosman annulera la garantie.

Clients aux États-Unis - Veuillez contacter le service clientèle Crosman au 800-724-7486 ou envoyez-nous un e-mail via www.crosman.com. Nous vous fournirons les détails sur la façon de procéder pour nous faire parvenir votre arme à air comprimé pour toute réparation sous garantie ou pour vous conseiller un de nos centres de service après-vente agréés dans votre région.

Crosman Corporation • Attn: Warranty Dept. • 7629 Route 5 & 20 • Bloomfield, NY 14469

Veuillez inclure avec votre produit, une copie de votre reçu et une brève description du problème. N'oubliez pas d'indiquer votre nom, adresse, numéro de téléphone et votre adresse e-mail. Veuillez compter entre 2 et 4 semaines avant que la réparation soit effectuée. Nous recommandons que vous utilisiez une méthode d'expédition qui vous fournira un numéro de suivi et des options d'assurance. Crosman n'est pas responsable des marchandises endommagées, perdues ou volées pendant l'envoi.

Clients canadiens - Veuillez contacter Gravel Agency, au Québec au 866- 662-4869.

Clients hors des États-Unis: Veuillez contacter votre revendeur/distributeur. Si vous ne connaissez pas votre revendeur/distributeur, contactez notre service international au 585-657-6161 ou envoyez-nous un e-mail via www.crosman.com.

Crosman et Benjamin sont des marques de commerce de Crosman Corporation aux États-Unis et dans d'autres pays.
© 2014 Crosman Corporation